Datenblatt: FI-Schutzschalter AMPARO

SCHRACK-INFO

- Ausgelöst Anzeige (rot)
- Doppelfunktionsklemme an beiden Seiten
- Klemmenquerschnitt: 1,5-35mm²
- Typ A: VDE zertifiziert

Technische Daten

Vorschriften	IEC/EN 61008-1
Pole	2, 4
Typen	AC,A
Bauarten	unverzögert, G, S
Nennstrom I_n	25A, 40A, 63A
Bemessungsfehlerstrom $I_{\Delta n}$	0,03A, 0,1A, 0,3A
Bemessungsspannung U_e	230/400V-AC 4-polig
	230V-AC 2-polig
Isolationsspannung U_i	500V
Nennfrequenz (AC):	50/60Hz
Spannungsversorgung:	beidseitig
Nenn-Impulsspannungsfestigkeit (1,2/50) U_{imp}	6kV
Dielektrische Testspannung bei ind. Frequenz f. 1min	2,5kV
Kurzschlussfestigkeit $I_{nc} = I_{\Delta c}$	10000A

Seybelgasse 13, AT - 1230 Wien, **TELEFON** +43 1/866 85-0
E-MAIL info@schrack.com, **INTERNET** www.schrack.at

DATENBLATT: h_AR0xxxxx—_de / 05-2021
Änderungen, etwaige Satz- und Druckfehler vorbehalten.

Max. zulässige Vorsicherung gegen Kurzschluss (SCPD):			
	25A		63A gG
	40A		63A gG
	63A		63A gG
Max. zulässige Vorsicherung gegen thermische Überlast(OCPD):			
	25A		16A gG
	40A		25A gG
	63A		40A gG
Bemessungsschaltvermögen I_m			
	25A		500A
	40A		500A
	63A		630A
Auslösezeiten			
	unverzögert	IΔn	≤ 300ms
		2 x IΔn	≤ 150ms
		≥ 5 x IΔn	≤ 40ms
	G	IΔn	≥ 10ms und ≤ 300ms
		2 x IΔn	≥ 10ms und ≤ 150ms
		≥ 5 x IΔn	≥ 10ms und ≤ 40ms
	S	IΔn	≥ 130ms und ≤ 500ms
		2 x IΔn	≥ 60ms und ≤ 200ms
		5 x IΔn	≥ 50ms und ≤ 150ms
		> 5 x IΔn	≥ 40ms und ≤ 150ms
Nichtauslösefehlerstroms $I_{\Delta no}$			≤ 0,5 IΔn
Leuchtenfestigkeit			bei handelsüblichen EVG laut Herstellerangaben max. 20 EVG je Phase, max. 60 je FI
Zertifikate:			VDE für Typ A in 2 poliger Ausführung
Verlustleistung	2 polig	25A	≤ 7W
		40A	≤ 9,4W
		63A	≤ 14,3W
	4 polig	25A	≤ 13W
		40A	≤ 17W
		63A	≤ 22,5W
Elektrische Lebensdauer			> 2.000 Zyklen
Mechanische Lebensdauer			> 2.000 Zyklen
Ausgelöst Anzeige			Ja (rot)
Verschmutzungsklasse			2
Schutzart			IP 20

Seybelgasse 13, AT - 1230 Wien, **TELEFON** +43 1/866 85-0
E-MAIL info@schrack.com, **INTERNET** www.schrack.at

Änderungen, etwaige Satz- und Druckfehler vorbehalten.

Umgebungstemperatur	-25 °C bis +40 °C Tagesdurchschnitt ≤ 35°C
Max.zulässige Umgebungstemperatur	-25°C bis +70°C
Klemmen	Lift- und Maul/Doppelfunktionsklemme beidseitig
Klemmenquerschnitt	1,5-25mm²
Nenndrehmoment:	2.5 Nm
Montage:	auf DIN-Schiene EN 60715 (35mm) durch Schnellmontageclip

Schaltbild

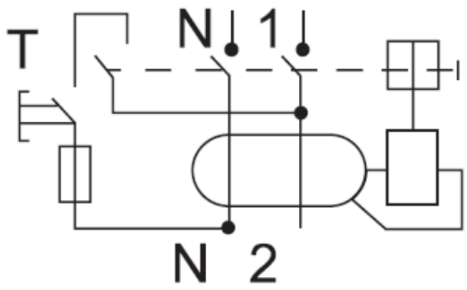

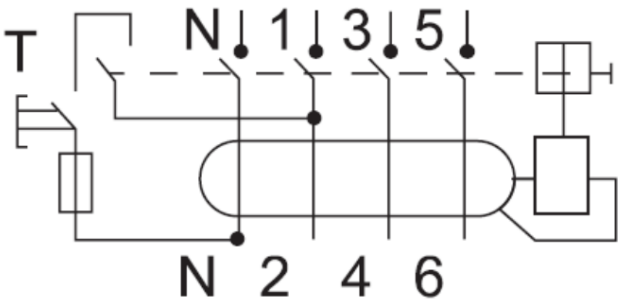

Abmesungen

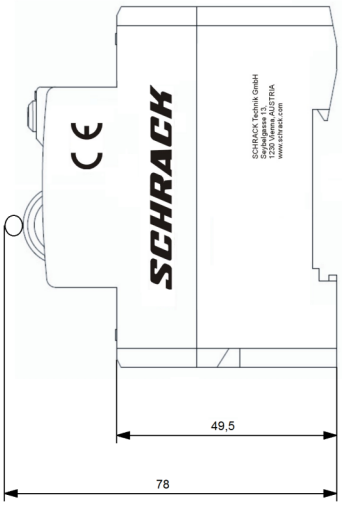

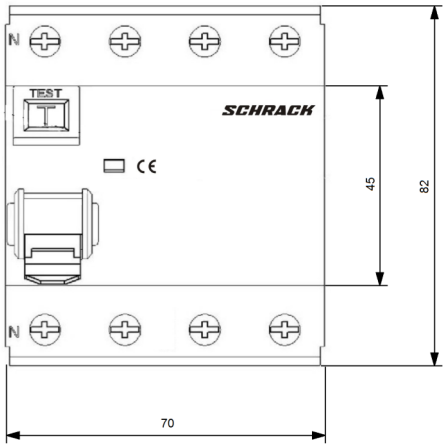

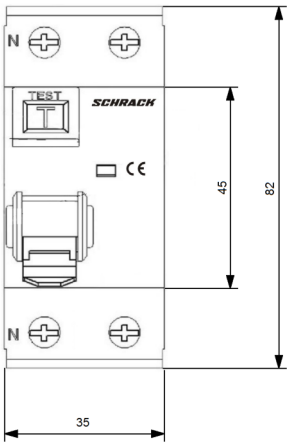

Artikelnummern

FI-Schutzschalter AMPARO 10kA, 30mA, Typ A

Beschreibung	Artikelnummer
2-polig	
25A / 2 / 0,03A	AR052203--
40A / 2 / 0,03A	AR054203--
63A / 2 / 0,03A	AR056203--
4-polig	
25A / 4 / 0,03A	AR052103--
40A / 4 / 0,03A	AR054103--
63A / 4 / 0,03A	AR056103--

FI-Schutzschalter AMPARO 10kA, 300mA, Typ A

Beschreibung	Artikelnummer
2-polig	
40A / 2 / 0,3A	AR054230--
4-polig	
40A / 4 / 0,3A	AR054130--
63A / 4 / 0,3A	AR056130--

FI-Schutzschalter AMPARO 10kA, 30mA, Typ AC

Beschreibung	Artikelnummer
2-polig	
25A / 2 / 0,03A	AR002203--
40A / 2 / 0,03A	AR004203--
63A / 2 / 0,03A	AR006203--
4-polig	
25A / 4 / 0,03A	AR002103--
40A / 4 / 0,03A	AR004103--
63A / 4 / 0,03A	AR006103--

Seybelgasse 13, AT - 1230 Wien, **TELEFON** +43 1/866 85-0
E-MAIL info@schrack.com, **INTERNET** www.schrack.at

Änderungen, etwaige Satz- und Druckfehler vorbehalten.

FI-Schutzschalter AMPARO 10kA, 100mA, Typ AC

Beschreibung	Artikelnummer
2-polig	
25A / 2 / 0,1A	AR002210--
40A / 2 / 0,1A	AR004210--
63A / 2 / 0,1 A	AR006210--
4-polig	
25A / 4 / 0,1A	AR002110--
40A / 4 / 0,1A	AR004110--
63A / 4 / 0,1A	AR006110--

FI-Schutzschalter AMPARO 10kA, 300mA, Typ AC

Beschreibung	Artikelnummer
2-polig	
25A / 2 / 0,3A	AR002230--
40A / 2 / 0,3A	AR004230--
63A / 2 / 0,3A	AR006230--
4-polig	
25A / 4 / 0,3A	AR002130--
40A / 4 / 0,3A	AR004130--
63A / 4 / 0,3A	AR006130--

FI-Schutzschalter AMPARO 10kA, 30mA, Typ AC, Bauart G

Beschreibung	Artikelnummer
2-polig	
40A / 2 / 0,03A	AR024203--
4-polig	
40A / 4 / 0,03A	AR024103--

FI-Schutzschalter AMPARO 10kA, 300mA, Typ A, Bauart S

Beschreibung	Artikelnummer
2-polig	
40A / 2 / 0,3A	AR064230--
63A / 2 / 0,3A	AR066230--
4-polig	
40A / 4 / 0,3A	AR064130--
63A / 4 / 0,3A	AR066130--

Seybelgasse 13, AT - 1230 Wien, **TELEFON** +43 1/866 85-0
E-MAIL info@schrack.com, **INTERNET** www.schrack.at

Änderungen, etwaige Satz- und Druckfehler vorbehalten.