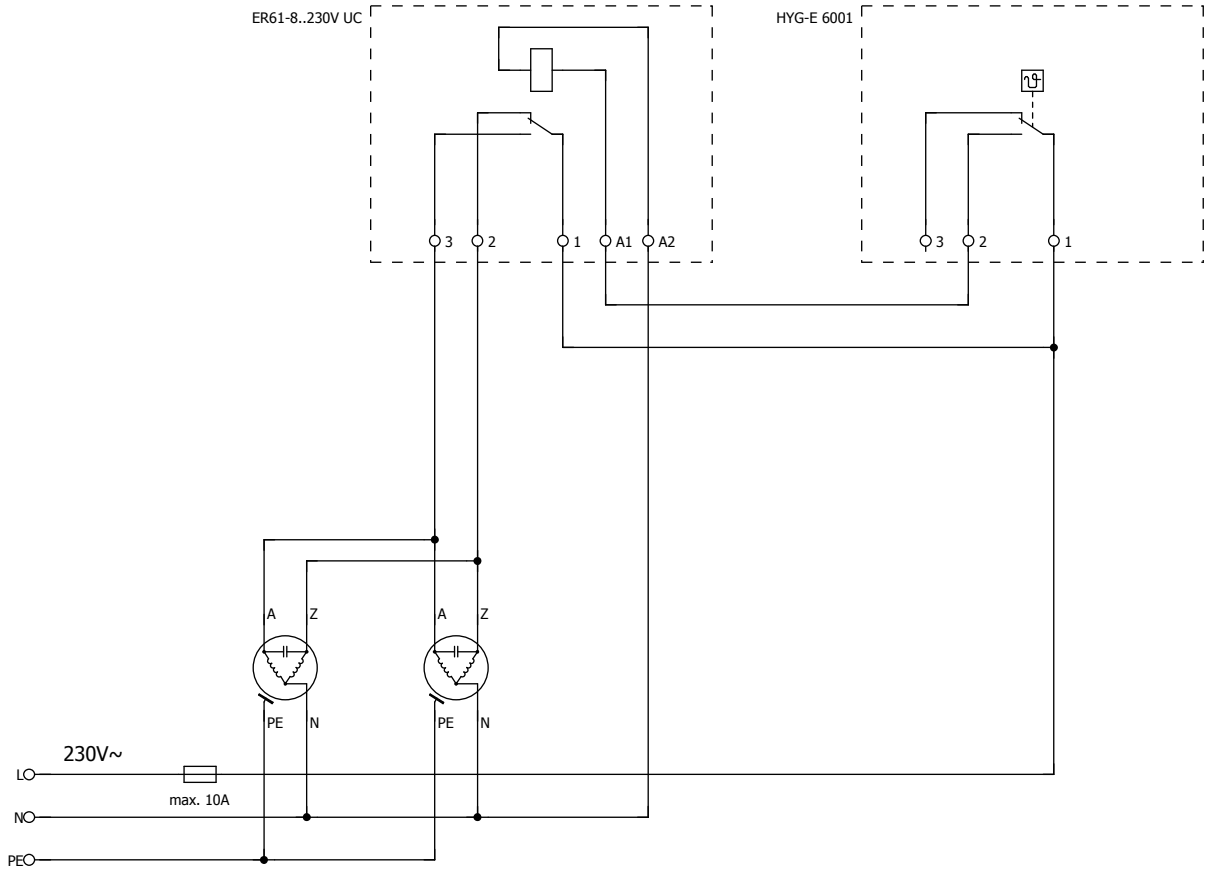

4

			Datum	18.10.2011		BSC Technology GmbH Hofer Str. 14 95152 Selbitz	Anschlussplan Hygrostat HYG-E 6001	20.002002.1	=	
			Bearb.	schneider					+	
			Gepr		Anschlusspläne					Blatt 5
Änderung	Datum	Name	Urspr		Ersatz von	Ersetzt durch				Blatt 5