Elektro- Türöffner 148W- - - - - - - - A71

effeff
ASSA ABLOY

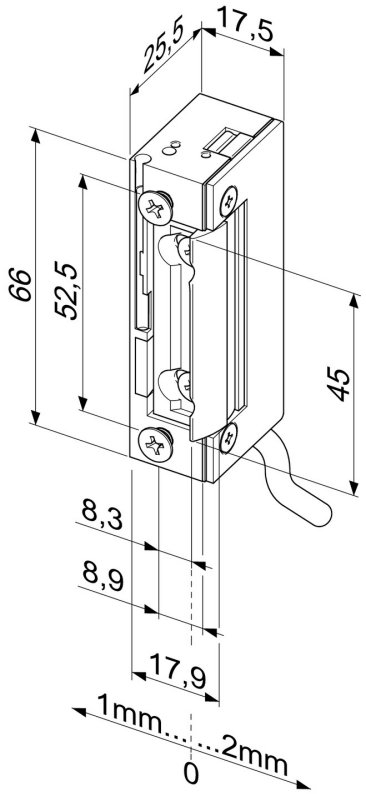

Produktbeschreibung

Modell mit Basisausstattung und Arretierung (Wechselarretierung).

Vorteile auf einen Blick

- Wassergeschützt für den Außenbereich geeignet (wd)
- Schutzart IP54 für die elektrischen Bauteile
- Anschlusskabel 300 mm lang
- Mit Bipolarer Schutzdiode ausgestattet
- Radiusfalle, FaFix® 3 mm verstellbar
- Kompatibel zu gängigen Einsteckschlössern
- Schließbleche mit 2 Positionsstellungen erhältlich
- Symmetrische Bauform. Daher DIN links/rechts, sowie waagerecht einsetzbar

Lieferumfang

- 1 Stück Elektro-Türöffner

Technische Daten

DIN-Richtung	Universal
Spannung	10-24 V AC/DC
Geräuschdämpfung	Ja
Verstellbare Falle (FF, FaFix®)	Ja
Arbeitsstrom	Ja
Arretierung (Wechselarretierung)	Ja
Bipolare Schutzdiode	Ja
Dauerstromfest	11-13 V_DC
Stromaufnahme 12 V AC	250 mA
Stromaufnahme 12 V DC	280 mA
Stromaufnahme 24 V AC	500 mA
Stromaufnahme 24 V DC	560 mA
Festigkeit gegen Aufbruch	3750 N
Höhe	66 mm
Breite	18 mm
Tiefe	26 mm
FaFix® Verstellbereich	3 mm
Falleneingrifftiefe	5,5 mm
Betriebstemperaturbereich	-40 °C bis +50 °C
Max. Fallenvorlast AC	200 N
Einbaulage	senkrecht und waagerecht
Max. Fallenvorlast DC (stabilisiert)	50 N
Lastzyklen werksinterne Prüfung	250000

Artikelnummer	148W--------A71

ASSA ABLOY Sicherheitstechnik GmbH
Bildstockstraße 20 72458 Albstadt albstadt@assaabloy.com
Tel. + 497431 123-0 Fax + 497431 123-240 www.assaabloyopeningsolutions.de