Elektro- Türöffner 14ES- - - - - - - - D15

effeff
ASSA ABLOY

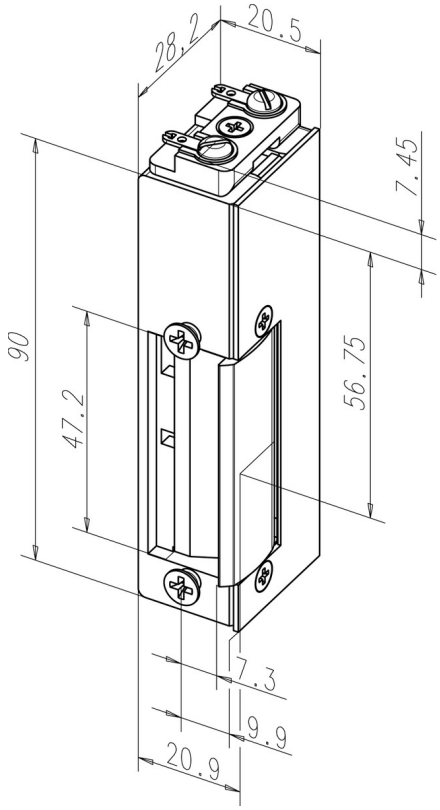

Produktbeschreibung

Modell in spiegelbildlicher Ausführung. Der Vorteil liegt darin, dass bei der Ausführung in DIN Rechts der Anschluss ebenfalls nach oben zeigt. Das heißt, die Kabelführung liegt nicht im Riegelbereich. Mit mechanischer Entriegelung (Tagesentriegelung).

Vorteile auf einen Blick

- Der geringe Abstand von Türöffnerfalle zur Gehäuseunterseite bei DL und DR Ausführung ermöglicht die Kombination zu Schlössern mit geringem Fallen-Riegel-Abstand.
- Für Schließbleche mit geringem Fallen-Riegelabstand
- Für alle gängigen Schließbleche geeignet
- Kombinierbar zu Schließblechen mit Fallenführung (Standard) ohne FaFix®

Lieferumfang

- 1 Stück Elektro-Türöffner

Technische Daten

DIN-Richtung	Rechts
Spannung	6-12 V AC/DC
Mechanische Entriegelung	Ja
Arbeitsstrom	Ja
Nennwiderstand	7.7 Ohm
Stromaufnahme AC 12 V	1100 mA
Stromaufnahme 6 V AC	550 mA
Stromaufnahme DC (50% Restwelligkeit) 12 V	1480 mA
Stromaufnahme DC (50% Restwelligkeit) 6 V	740 mA
Stromaufnahme DC (stabilisiert) 12 V	1560 mA
Stromaufnahme DC (stabilsiert) 6 V	780 mA
Festigkeit gegen Aufbruch	6500 N
Höhe	104 mm
Breite	20 mm
Tiefe	28 mm
Betriebstemperaturbereich	-15 °C bis +40 °C
Einbaulage	senkrecht
Material Gehäuse	Zink-Druckguss
Material Falle	Stahl
Max. Fallenvorlast AC	160 N
Max. Fallenvorlast DC (50% Restwelligkeit) 6 V	40 N
Max. Fallenvorlast DC (50% Restwelligkeit) 12 V	100 N
Max. Fallenvorlast DC (stabilisiert) 6 V	10 N
Max. Fallenvorlast DC (stabilisiert) 12 V	60 N

Artikelnummer	14ES--------D15
EAN-Nummer	4042203037069

ASSA ABLOY Sicherheitstechnik GmbH
Bildstockstraße 20 72458 Albstadt albstadt@assaabloy.com
Tel. + 497431 123-0 Fax + 497431 123-240 www.assaabloyopeningsolutions.de