Feuchtesensor FS-3095
Sensor FS-3095

Maße
Dimensions

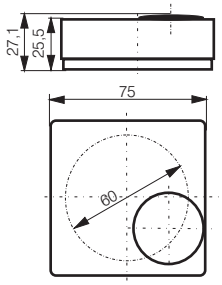

Einsatzbereich

Dieser Feuchtesensor (Hygrostate) eignet sich für den automatischen Betrieb einer Be- oder Entfeuchtungsanlage.

Besonderheiten

- mit Sollwertsteller 30-95 % relative Feuchtigkeit.
- als Auf-Putz- (AP) und Unter-Putz-Ausführung (UP) erhältlich

Montage

Es ist darauf zu achten, dass die Geräte nicht einer direkten Wassereinwirkung ausgesetzt sind, z. B. Spritzwasser beim Schwimmbad usw.

Der Feuchtesensor ist waagerecht, in Augenhöhe zu montieren.

Der Kabelaustritt aus der Wand ist unbedingt zu verputzen oder anderweitig, mit Ausnahme von Silikon und silikonhaltigen Materialien, abzudichten.

Area of application

Hygrostats are suitable for the automatic operation of a humidification and dehumidification equipment.

Features

- with setpoint adjuster 30-95 % relative humidity
- can be supplied for surfsace (AP) and flush (UP) mounting

Installation

Make sure the units are not exposed to direct water effects, such as water jets in pool halls.

Install the hygrostat in a horizontal position, at the eye level.

Plaster the spot where the cable leaves the wall or seal otherwise. Do not use silicone or silicone-containing materials.

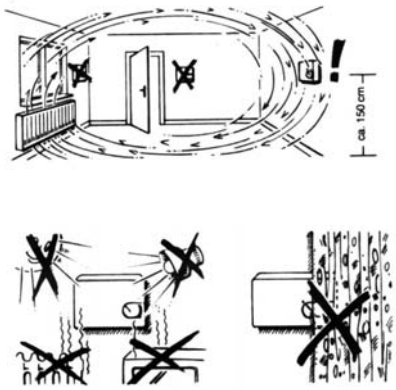

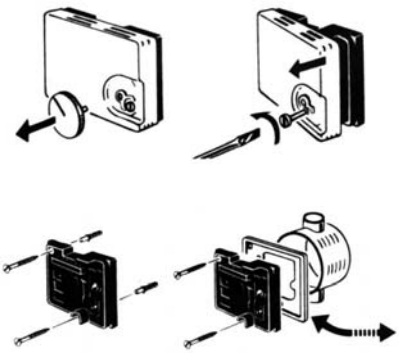

Sicherheitshinweise

Sicherheitshinweise, die Sie unbedingt beachten müssen, werden durch besondere Zeichen hervorgehoben

Vorsicht / Warnung / Achtung
Gefahr für Personen durch elektrischen Strom

Vorsicht / Warnung / Achtung
Nichtbeachtung führt zur Zerstörung Gefährdung für Material durch falsche Handhabung

Vorsicht / Achtung / Warnung
Gefährdung für Personen durch Gefahren aus dem Gerätebetrieb. Quetsch- und Klemmgefahr

INFO

Warnung 230 V AC
Gefährliche Spannung. Kann Tod, schwere Körperverletzung oder erheblichen Sachschaden verursachen. Trennen Sie das Gerät allpolig von der Versorgungsspannung bevor Sie es öffnen, montieren oder den Aufbau verändern. VDE 0100 für 230 V Netzanschluss beachten.

Bedienungsanleitung
für die fachgerechte Montage, Installation und angemessene Wartung durch den geschulten, sachkundigen und sicherheitsbewussten Elektro-Installateur und / oder Fachpersonal mit Kenntnissen der elektrischen Geräteinstallation. Lesen und Beachten Sie die Angaben in dieser Bedienungsanleitung und halten Sie die vorgegebene Reihenfolge ein. Diese Bedienungsanleitung für späteren Gebrauch / Wartung aufbewahren. Ein zuverlässiger Betrieb und ein Vermeiden von Schäden und Gefahren ist nur bei sorgfältiger Montage und Einstellung nach dieser Anleitung gegeben. Bitte beachten Sie genau die Anschlussbelegung, die minimalen und maximalen Leistungsdaten (siehe technischen Daten) und die Installationshinweise.

Wartungsarbeiten
Werden die Geräte in Rauch- und Wärmeabzugsanlagen (kurz RWA) eingesetzt, müssen sie mindestens einmal jährlich geprüft, gewartet und ggf. instand gesetzt werden. Bei reinen Lüftungsanlagen ist dies auch zu empfehlen. Klemmschrauben auf festen Sitz prüfen. Die Geräte durch Probelauf testen. Defekte Geräte dürfen nur in unserem Werk instand gesetzt werden. Es sind nur Original-Ersatzteile einzusetzen. Die Betriebsbereitschaft ist regelmäßig zu prüfen. Ein Wartungsvertrag ist empfehlenswert. Alle serienmäßig mit der RWA-Steuerzentrale gelieferten Akkus bedürfen einer regelmäßigen Kontrolle im Rahmen der Wartung und sind nach der vorgeschriebenen Betriebszeit (ca. 4 Jahre) auszutauschen. Bei der Entsorgung der verwendeten Gefahrstoffe - z.B. Akkus - Gesetze beachten.

Vor jeder Wartungsarbeit oder Veränderung des Aufbaus sind die Netzspannung und Akkus allpolig abzu−klemmen. Gegen unbeabsichtigtes Wiedereinschalten ist die Anlage abzusichern. Elektrische Steuerungen müssen stromlos sein, bevor Sie Teile entnehmen oder dazusetzen (Netzspannung und Akkus abklemmen).

Leitungsverlegung und elektrischer Anschluss nur durch zugelassene Elektrofirma. Netzzuleitungen 230 V AC separat bauseits absichern. Netzzuleitungen bis an die Netzklemme ummantelt lassen. Bei der Installation DIN- und VDE-Vorschriften beachten, VDE 0100 Errichten von Starkstromanlagen bis 1000 V, VDE 0815 Installationskabel und -leitungen, VDE 0833 Gefahrenmeldeanlagen für Brand, Einbruch und Überfall.

Kabeltypen ggf. mit den örtlichen Abnahmebehörden, Energieversorgungsunternehmen, Brandschutzbehörden oder Berufsgenossenschaften festlegen. Alle Niederspannungsleitungen (24 V DC) getrennt von Stark-stromleitungen verlegen. Flexible Leitungen dürfen nicht eingeputzt werden. Frei hängende Leitungen mit Zugentlastung versehen. Die Leitungen müssen so verlegt sein, dass sie im Betrieb weder abgeschert, verdreht noch abgeknickt werden. Abzweigdosen müssen für Wartungsarbeiten zugänglich sein. Die Kabelarten, -längen und -querschnitte gemäß den technischen Angaben ausführen.

Nach der Installation und jeder Veränderung der Anlage alle Funktionen durch Probelauf überprüfen.

Die Montage und Installation muss sachgemäß, sicherheitsbewusst und nach Angaben der Bedienungsanleitung erfolgen. Werden Ersatzteile, Ausbauteile oder Erweiterungen benötigt bzw. gewünscht, ausschließlich Original-Ersatzteile verwenden.

Herstellererklärung
Die Geräte sind gemäß der europäischen Richtlinien geprüft und hergestellt. Eine entsprechende Herstellererklärung liegt vor. Sie dürfen die Geräte nur dann betreiben, wenn für das Gesamtsystem eine Konformitätserklärung vorliegt.

Safety instructions

Please observe the following safety which are emphasized by special symbols

Caution / Warning / Attention
Danger to persons due to electricity

Caution / Warning / Attention
Non-observance leads to destruction
Danger to material due to incorrect handling

Caution / Attention / Warning
Danger to persons due to risks arising from the operation of the equipment. Danger of crushing/trapping

INFO

Warning 230 V AC
Dangerous voltage. Can cause death, serious injury or considerable material damage. Disconnect the equipment from the power supply at all poles before opening, assembling or carrying out any structural alterations. Observe VDE 0100 for 230 V power connection.

Operating instructions
for professional assembly, installation and appropriate maintenance by trained, qualified and safety-conscious electricians and/or skilled staff with knowledge of electrical equipment installation. Read and observe the information contained in these operating instructions and respect the order of procedure stated therein. Please keep these operating instructions for future reference and maintenance. Reliable operation and the prevention of damage and risks are only granted if the equipment is assembled carefully and the settings are carried out according to these instructions and to the operating instructions of the drives. Please observe the exact terminal assignment, the minimum and maximum power ratings (see technical data) and the installation instructions.

Maintenance works
If the equipment is employed in smoke heat extraction systems (in short SHE), they must be checked, serviced and, if required, repaired at least once per year. This is also recommended for pure ventilation systems. Check the tightness of fixing and clamping screws. Test the equipment by trial run. Defective equipment must only be repaired in our factory. Only original spare parts are to be used.The readiness for operation has to be checked regularly. For this purpose a service contract is recommended. All batteries provided with the SHE control centre need to be regularly checked as part of the maintenance programme and have to be replaced after their specified service life (approx. 4 years). Please observe the legal requirements when disposing of hazardous material - e.g. batteries.

The supply voltage and the batteries are to be disconnected at all poles before maintenance work or structural alterations. The system must be protected against unintentional re-starting. Electrical controls must be voltage free before extension modules are taken off or added (disconnect mains voltage and batteries).

Routing of cables and electrical connections only to be done by a qualified electrician. Power supply leads 230 V AC to be fused separately by the customer. Keep power supply leads sheathed until the mains terminal. DIN and VDE regulations to be observed for the installation: VDE 0100 Setting up of high voltage installations up to 1000 V. VDE 0815 Installation cables and wires. VDE 0833 Alarm systems for fire, break-in and burglary.

Cable types to be agreed with local inspection authorities, power utilities, fire protection authority and the professional associations. All low voltage cables (24 V DC) to be installed separately from high voltage cables. Flexible cables must not be plastered in. Provide tension relief for freely suspended cables. The cables must be installed in such a way that they cannot be sheared off, twisted or bent off during operation. Junction boxes must be accessible for maintenance work. Adhere to the type of cables, cable lengths and cross-sections as stated in the technical information.

After installation and any changes to the system check all functions by a trial run.

Assembly and installation must be carried out properly, according to the information of the operating instructions paying particular attention to safety aspects. If spare parts, dismantled parts or extension components are required or desired, only use original spare parts.

Manufacturer's declaration
The equipment has been manufactured and tested according to the European regulations. A corresponding manufacturer's declaration has been submitted. You may only operate the system if a Declaration of Conformity exists for the entire system.

Schaltbild

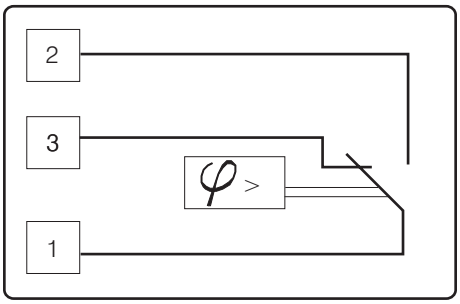

Wiring Diagram

Achtung: Über 24 V AC nur in trockenen Räumen verwenden.
Attention: For more than 24 VAC only in dry rooms!

D
GB

Klemme 1+2 Entfeuchtung
Terminal 1+2 de-humidify

Klemme 1+3 Befeuchtung
Terminal 1+3 humidify

Anschlussbeispiel

Single Betrieb
Single operating

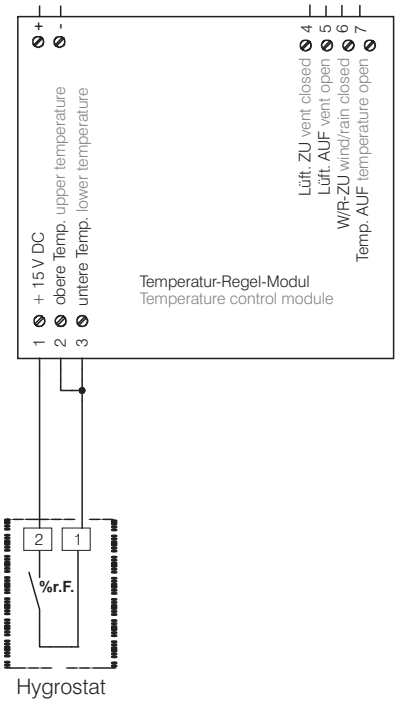

Connection Diagramm

Twin Betrieb
Twin operating

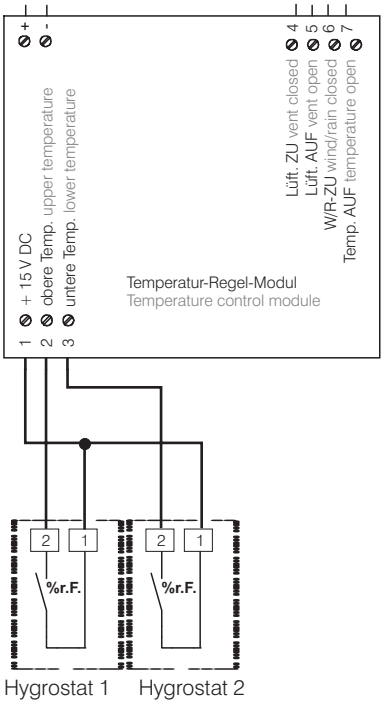

Technische Daten

Farbe	Weiß
Abmessungen	75 x 75 x 25,5 mm (H x B x T)
erforderl. Zuleitung	2 x 2 x 0,8 mm² (bei 24 V) 4 x 1,5 mm² inkl. PE (bei 230 V)
Einstellbereich	35-100 % r. F.
Schaltdifferenz	ca. 4 %
Betriebsspannung	24-230 C AC
Schaltstrom	5 (0,2) A AC; 55W DC
Kontakt	1 Wechsler
Schutzart	IP30
Umgebungstemperatur	0-55 °C

Technical data

Colour	White
Dimensions	75 x 75 x 25,5 mm
required supply leads	2 x 2 x 0.8 mm² (at 24 V) 4 x 1.5 mm² incl. PE (at 230 V)
Setting range	35-100% r. F.
Switching diff.	approx. 4 %
Operating voltage	24-230 V AC
Switching current	5 (0,2) A AC; 55W DC
Contact	1 c/o
Degree of Protection	IP 30
Ambient temperature	0-55 °C