BSC Technology GmbH
Dr.-Köhl-Straße 6 • 95119 Naila
Tel.: +49 (0)9282 48731-0
Fax: +49 (0)9282 48731-29
technik@bsc-technology.de
windowdrives.com

WINDOWDRIVES
BSC TECHNOLOGY

ANLEITUNG FÜR DIE MONTAGE VON KELLERLUKEN-TANDEM-SETS

Anleitung für die Montage des Kellerluken-Tandem-Sets
S10122 mit zwei Stück PA-KL² 710mm

VARIANTE 1: MONTAGE BEI „BÄNDERN AN DER LANGEN SEITE“ DER KLAPPE:

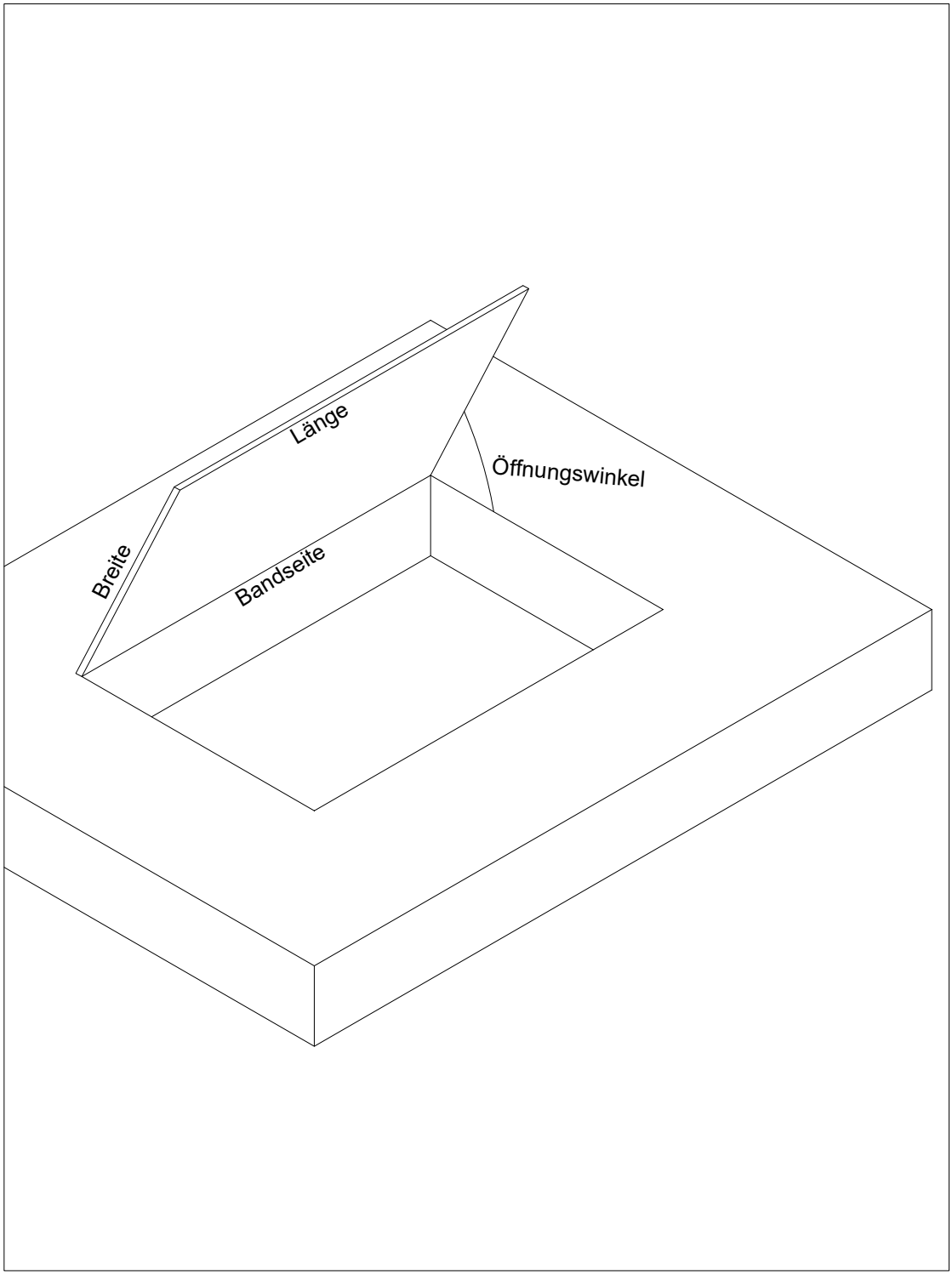

ERMITTLUNG DES BEFESTIGUNGSABSTANDES:

Bestimmen Sie mit Hilfe der Auswahltabelle den Montageabstand B des Antriebes:

GEWÜNSCHTER ÖFFNUNGSWINKEL	BREITE BIS 0,8M	BREITE 0,8M BIS 1,00M	BREITE 1,0M BIS 1,2M	ABSTAND B
90°	nicht möglich	194 kg	162 kg	511 mm
85°	nicht möglich	nicht möglich	169 kg	537 mm
80°	nicht möglich	nicht möglich	178 kg	564 mm
75°	nicht möglich	nicht möglich	188 kg	596 mm

Diese Tabelle zeigt Ihnen abhängig vom gewünschten Öffnungswinkel, der Breite und des Gewichts Ihrer Klappe die Montageposition der Antriebe.

Wählen Sie den gewünschten Öffnungswinkel und die Klappenbreite und lesen Sie das maximale Klappengewicht und den Abstand „B“ aus der Tabelle.

Beispiel:
Gewünschter Öffnungswinkel: 80° | Klappenbreite 0,90m.
→ Daraus folgt, die Klappe darf maximal 178kg wiegen und die Antriebe werden auf Abstand 564mm befestigt.

VARIANTE 2: MONTAGE BEI „BÄNDERN AN DER KURZEN SEITE“ DER KLAPPE:

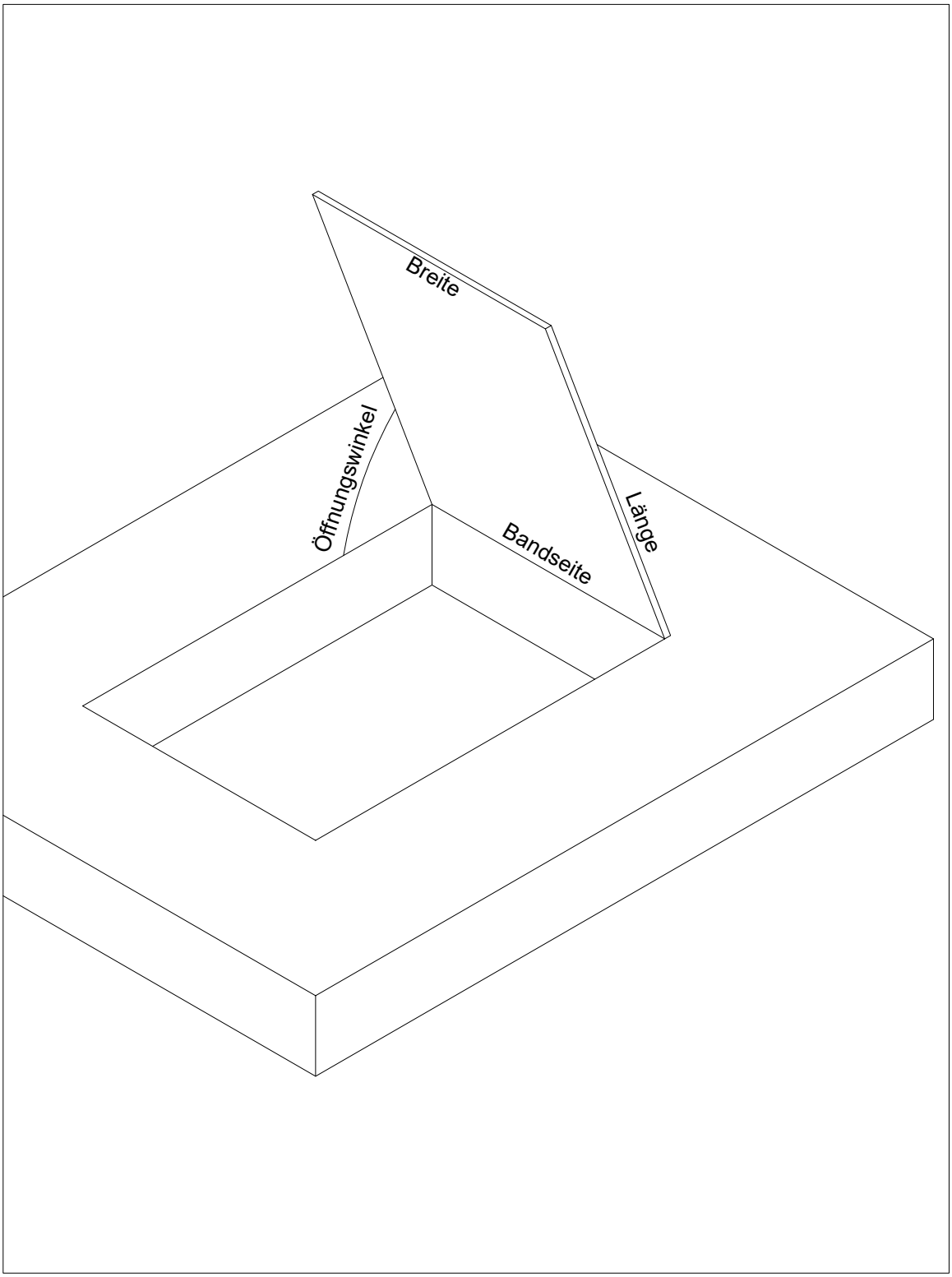

ERMITTLUNG DES BEFESTIGUNGSABSTANDES:

Bestimmen Sie mit Hilfe der Auswahltabelle den Montageabstand B des Antriebes:

ÖFFNUNGS-WINKEL	LÄNGE BIS 1,0M	LÄNGE VON 1,0M BIS 1,5M	LÄNGE VON 1,5M BIS 2,0M	LÄNGE VON 2,0M BIS 2,2M	ABSTAND B
90°	194 kg	130 kg	97 kg	88 kg	511 mm
85°	nicht möglich	136 kg	102 kg	92 kg	535 mm
80°	nicht möglich	142 kg	107 kg	97 kg	562 mm
75°	nicht möglich	150 kg	113 kg	103 kg	593 mm
70°	nicht möglich	160 kg	120 kg	109 kg	630 mm
60°	nicht möglich	nicht möglich	130 kg	120 kg	710 mm
45°	nicht möglich	nicht möglich	179 kg	163 kg	944 mm

Diese Tabelle zeigt Ihnen abhängig vom gewünschten Öffnungswinkel, der Länge und des Gewichts Ihrer Klappe die Montageposition der Antriebe.

Wählen Sie den gewünschten Öffnungswinkel und die Klappenbreite und lesen Sie das maximale Klappengewicht und den Abstand „B“ aus der Tabelle.

Beispiel:
Gewünschter Öffnungswinkel: 45° | Klappenlänge: 1,70m.
→ Daraus folgt, die Klappe darf maximal 179kg wiegen und die Antriebe werden auf Abstand 944mm befestigt.

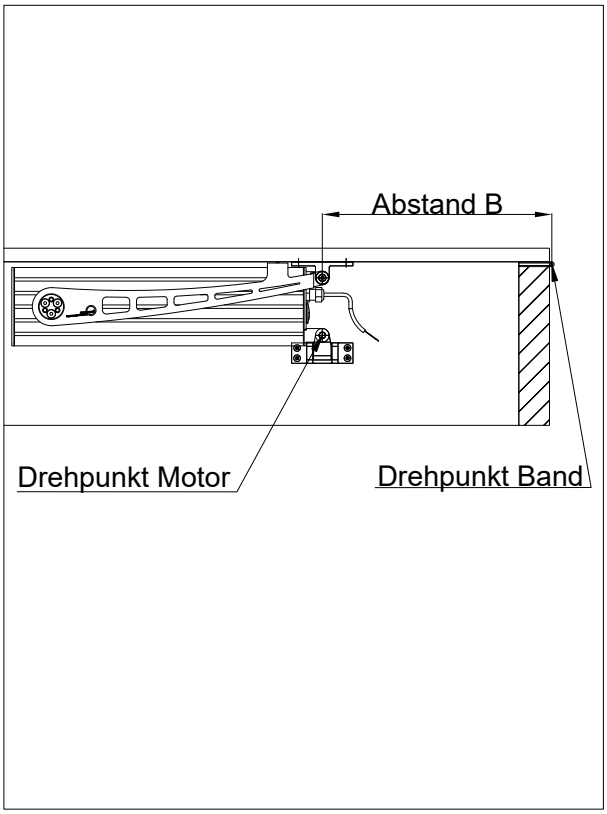

Hinweise:

Um die Klappe möglichst gleichmäßig zu belasten ist es sinnvoll, die Antriebe symmetrisch zu montieren.
Je größer der Abstand „B“, desto schonender für die Klappe.
Im Lieferumfang des Spindelantriebs sind bereits die Motor- und die Flügelkonsole enthalten.

Elektroanschluss:

Die beiden Antriebe laufen mit 24V. Diese Spannung stellt das im Lieferumfang enthaltenen Netzteil LNT 2404 her. Die Bedienung des Netzteiles können Sie im einfachsten Fall mit einem Jalousietaster machen. Verwenden Sie bitte einen Taster, keinen Schalter, damit der Öffnungs- und Schließvorgang überwacht werden kann.

ANWENDUNGSVIDEO AUF YOUTUBE

EIN ANWENDUNGSBEISPIEL ZUM ARTIKEL FINDEN SIE HIER.

© BSC Technology GmbH

Nachdruck oder Vervielfältigung, auch auszugsweise oder in umgestalteter Form, ist nur mit ausdrücklicher Genehmigung durch BSC Technology GmbH gestattet.