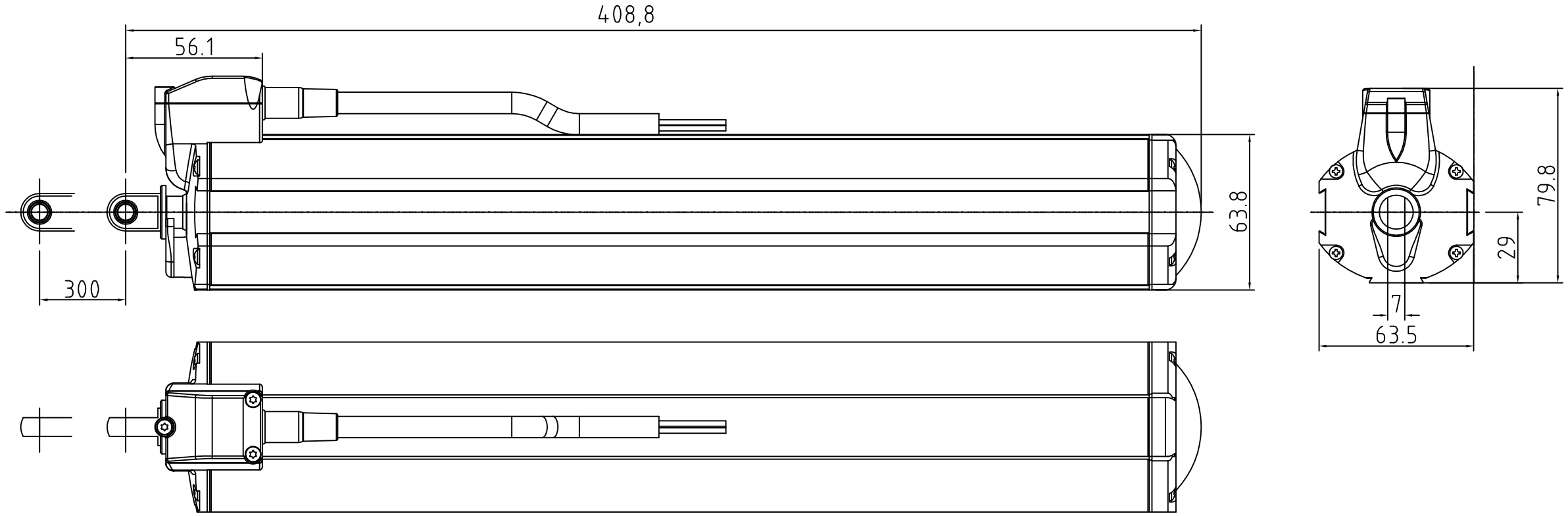

Bemerkungen:	Prüfmaße: ☐ Funktion ist von der Einhaltung dieser Maße abhängig	Toleranzen:	**Spindelantrieb D8** **230V, 500N, Hub 300mm**	BSC
	Datum	Name		
	Bearb. 07.11.2008			
	Gepr.		Zeichnungsnr.	BSC Technology GmbH Oberer Gerlas 7 95138 Bad Steben/Germany Tel.: +49 9288 92522-0 Fax: +49 9288 92522-29 www.bsc-technology.com
	Norm		**10.003293.3**	
	Maßstab	Werkstoff		
	EDV Nr. Zeichnung3			

Das Urheberrecht an dieser Zeichnung ist gemäß dem Gesetz über Urheberrechte und verwandte Schutzrechte vom 9.9.1965 geschützt. Jegliche Verwertung dieser Zeichnung, insbesondere die Vervielfältigung und Weitergabe an Dritte bedarf unserer ausdrücklichen Genehmigung.
BSC Technology GmbH; Oberer Gerlas 7; 95138 Bad Steben / Germany