Kingspan Light+Air BUILDING AUTOMATION

Kettenantriebe

1.2.2.6 230 V Kettenantrieb FM 309-401 AC

230 V Antrieb zur täglichen Lüftung in Kipp-, Klapp-, Dreh- und Dachfenstern

Die 230 V Antriebsserie FM 309-401 besitzt eine Doppelkette, die sich wie bei einem Reißverschluss zusammenfügt und verzahnt. Dadurch besitzen die Antriebe eine sehr hohe mechanische Stabilität bei flachem Kettenaufbau. Damit lassen sich auch Öffnungselemente mit einem geringen Blendrahmenfreimaß motorisch betätigen. Durch seinen kräftigen und geräuscharmen Antrieb sowie seine besondere Form ist er gut für Anwendungen mit höheren Komfortanforderungen geeignet, z. B. auch in Wintergärten. Erhältlich als FM/309/140 und FM/309-401. Der FM 309-401 AC verfügt über ein integriertes Vorschaltgerät und wird mit 230 V Netzspannung betrieben.

Vorteile/ Merkmale

- Zug-/Druckkräfte bis 450 N
- Antrieb mit Doppelkette nach dem Reißverschlussprinzip
- Geräuscharmer Antrieb
- Dichtschluss mechanisch einstellbar
- Integrierter Überlastschutz
- Äußere Teile korrosionsfrei
- TÜV-Baumuster-geprüft

Besondere Vorteile FM 309/140 AC

- Umschaltbare Ausstellweiten von 309 mm und 140 mm, daher besonders für den Einsatz in Wintergärten mit nachträglich montiertem Sonnenschutz geeignet

Einsatzbereiche

- Tägliche Be- und Entlüftung
- Kipp-, Klapp-, Dreh- und Dachfenster, auch mit geringem Blendrahmenfreimaß
- Wintergärten

Material

- Gehäuse: Aluminium, Endkappen: Kunststoff, Schwarz und Grau
- Ausstellmechanik: Nirostahlkette, wartungsfrei
- Farbe: pulverbeschichtet, Weiß (RAL 9016) oder Silbergrau (RAL 9006) oder auf Anfrage in RAL-Farben

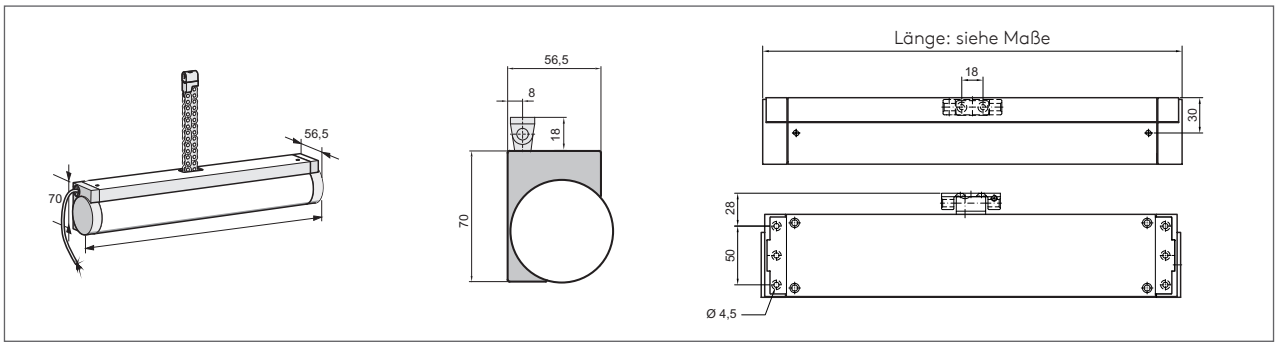

Technische Daten		
Ausführung	**FM/309/140/AC**	**FM/309/401/AC**
Elektrische Eigenschaften		
Nennspannung	230 V DC (-15 %/+10 %)	
Nennstrom	ca. 0,23 A	
Abschaltung	integrierte Endschalter AUF + ZU, mit zusätzlichem Überlastschutz	
Schutzklasse	II	
Mechanische Eigenschaften		
Hublänge, ca.	140 und 309 mm, umschaltbar	309, 401 mm
Druckkraft	450 N	
Zugkraft	450 N	
Zuhaltekraft	3000 N	
Laufgeschwindigkeit	ca. 10 mm/s	
Einschaltdauer	ED 25 (4 min)	
Lebensdauer	>10.000 Zyklen	
Maße (L x H x T)	449 x 70 x 56,5 mm	FM/309: 449 x 70 x 56,5 mm FM/401: 541 x 70 x 56,5 mm
Elektrischer Anschluss		
Anschluss	3 x 0,75 mm², Kabellänge ca. 3 m	
Einbau und Umgebungsbedingungen		
Umgebungstemperatur	-10 °C bis +50 °C	
Schutzart	IP 40	
Zulassungen und Nachweise		
Baumuster-geprüft	TÜV	

In Abhängigkeit der verwendeten Zentralen ist bei der Dimensionierung der Energieversorgung und zur Dimensionierung der Kabelquerschnitte der Motorzuleitungen mit erhöhten Strömen im Anlaufmoment zu rechnen. Ein funktionssicherer Betrieb ist bei Anschluss an entsprechende Steuerungen desselben Herstellers gewährleistet. Bei Betrieb an Steuerungen von Fremdherstellern ist eine Konformität auf Funktionssicherheit anzufragen.

Bestellinformationen				
Ausführung	**FM AC**			
	FM/309/140		**FM 309–401**	
	.../S/...	**.../W/...**	**.../S/...**	**.../W/...**
Hub/mm	**Artikelnummer**			
309	2109593	2103927	2103653	2103612
401	-	-	2101616	2101400