aumüller

KS4 400 S12 24V DC R + L gereckt

Aufgesetzte Montage

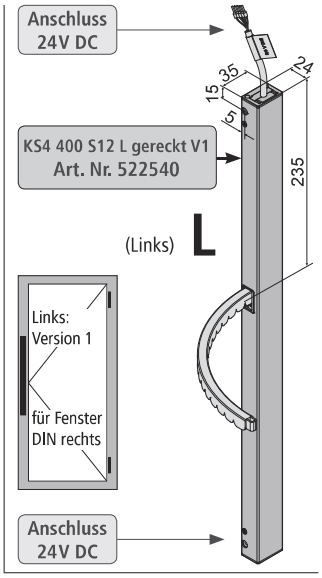

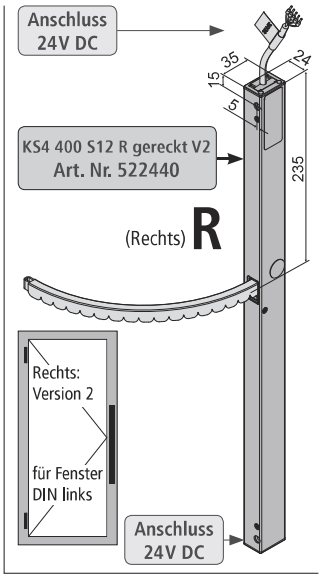

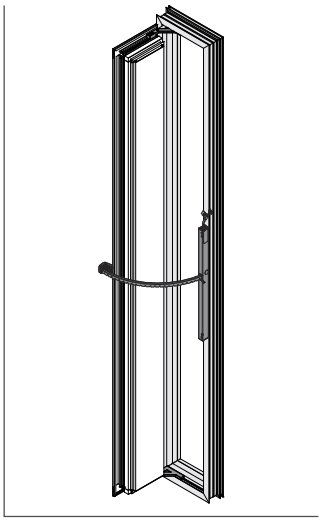

- Biegsame Seitenbogenkette für schmale hohe Fenster
- Aufgesetzte Montage mit Flügelbock F42
- Anwendung: Lüftung, RWA, ferralux®-NRWG
- Integrierte intelligente Regelelektronik S12
- Rückmeldung Endlage „ZU" (max. 24V, 500 mA)

Ausstattung

- Zusätzliche **Aumüller-Click Steckersatz** für Mehrfachbetrieb

Optionen

- Programmierung von Sonderfunktionen
- Programmierbare Rückmeldung Endlage „AUF" (max. 24V, 500 mA)
- M-COM zur automatischen Konfiguration von Synchronlauf und Folgesteuerungen mit Verriegelungsantrieben (S3 / S12) in Antriebs-Verbundsystemen

TÜV NORD
TÜV NORD CERT GmbH
Baumuster geprüft

TECHNISCHE DATEN

U_N	Bemessungsspannung	24V DC (19 V ... 28 V)
I_N	Bemessungsstrom	0,6 A
I_A	Abschaltstrom	0,8 A
P_N	Bemessungsaufnahme	22 W
DC	Einschaltdauer	5 Zyklen (ED 30 % - ON: 3 min./OFF: 7 min.)
	Schutzart	IP 32
	Umgebungstemperatur	-5 °C ... +60 °C
F_Z	Zugkraft max.	200 N
F_A	Schubkraft max.	200 N
F_H	Zuhaltekraft	1.800 N (befestigungsabhängig)
	Kette	Edelstahl, ohne überstehende Nietköpfe. Einfache Anbindung an einen Flügelbock. Kleine Biegeradien ermöglichen große Öffnungswinkel bei geringer Flügelhöhe.
	Anschlusskabel	Halogenfrei, grau 5 x 0,5 mm², ~ 2 m
v	Geschwindigkeit	s < 400 8,0 mm/s 8,0 mm/s
s	Hub max.	400 mm
L	Gesamtlänge	siehe Bestelldaten
	Rückmeldekontakt	Endlage „ZU" (max. 24V, 500 mA)
	Emissions-Schalldruckpegel	≤ 70 dB (A)

Aumüller-Kettenantriebe haben im Gehäuse eine integrierte Leitungsführung mit Steckverbindung an beiden Antriebsenden für folgende Optionen:

- **Aumüller**-Click Steckerlösung mit Anschlussleitungen in verschiedenen Längen
  Best.-Nr.: **501251** - 3 m Kabellänge / **501252** - 5 m Kabellänge / **501253** - 10 m Kabellänge
- Reihenschaltung mehrerer Antriebe in Verbundsystemen
- Kabelzuführung von beiden Gehäuseseiten möglich

BESTELLDATEN

s [mm]	L [mm]	Version	Farbe	VE/Stck.	Art.-Nr.
400	551	KS4 400 S12 24V L gereckt V1	E6/C-0	1	**522540**
400	551	KS4 400 S12 24V R gereckt V2	E6/C-0	1	**522440**

OPTIONEN

Sonderanfertigung	VE/Stck.	Art.-Nr.
Lackierung Antriebsgehäuse in RAL-Farben		
Lackierpauschale		**516030**
bei Bestellung von:	1 – 20	**516004**
	21 – 50	**516004**
	51 – 100	**516004**
	ab 101	**516004**
Steckerlösung:		
AUMÜLLER-Click Steckerlösung - 3 m – halogenfrei, grau – 5 x 0,5 mm²		**501251**
AUMÜLLER-Click Steckerlösung - 5 m – halogenfrei, grau – 5 x 0,5 mm²		**501252**
AUMÜLLER-Click Steckerlösung - 10 m – halogenfrei, grau – 5 x 0,5 mm²		**501253**
Programmierung Mikroprozessor S12		
Hubverkürzung elektronisch 24V S12		**524190**
Programmierung Antriebe 24V / 230V S12		**524180**
Optionales Zubehör	VE/Stck.	Art.-Nr.
M-COM® Click Konfigurationsmodul für Antriebs-Verbundsysteme	1	**524167**
M-COM Konfigurationsmodul für Antriebs-Verbundsysteme	1	**524177**

Aufgesetzte Montage

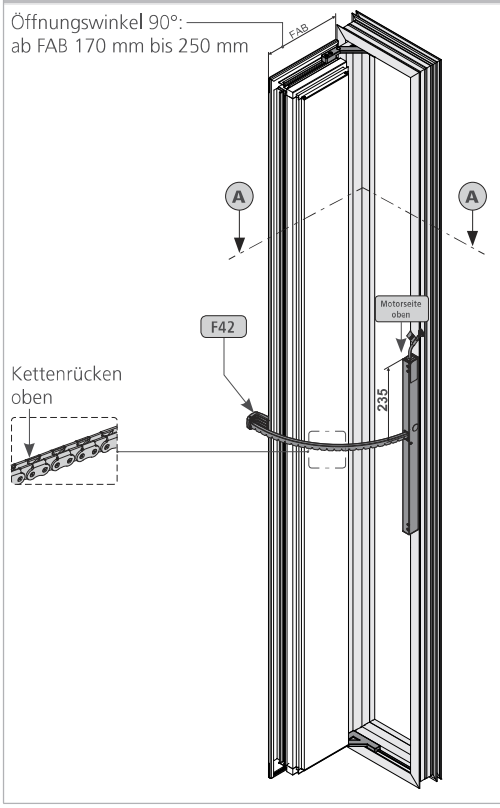

Schnitt A – A

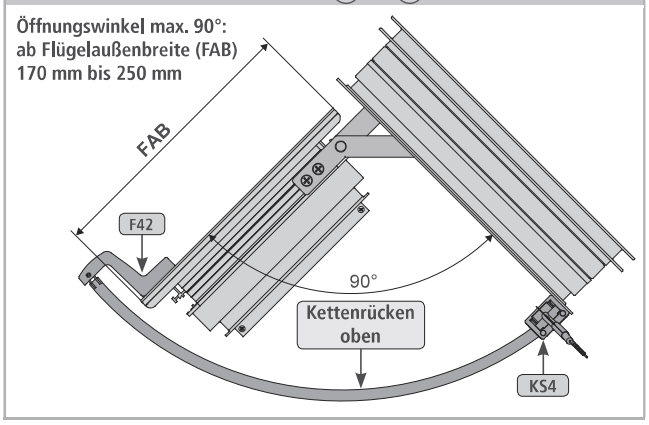

Hub-Programmierung

Flügelaußenbreite (FAB)	Hub	Öffnungswinkel ca.
170	280	90°
180	305	90°
200	330	90°
225	350	90°
250	375	90°
275	400	85°
300	400	80°

Der Hub wird programmiert:
- nach gewünschtem **Öffnungswinkel**
- in Abhängig der **Flügelaußenbreite** (FAB)