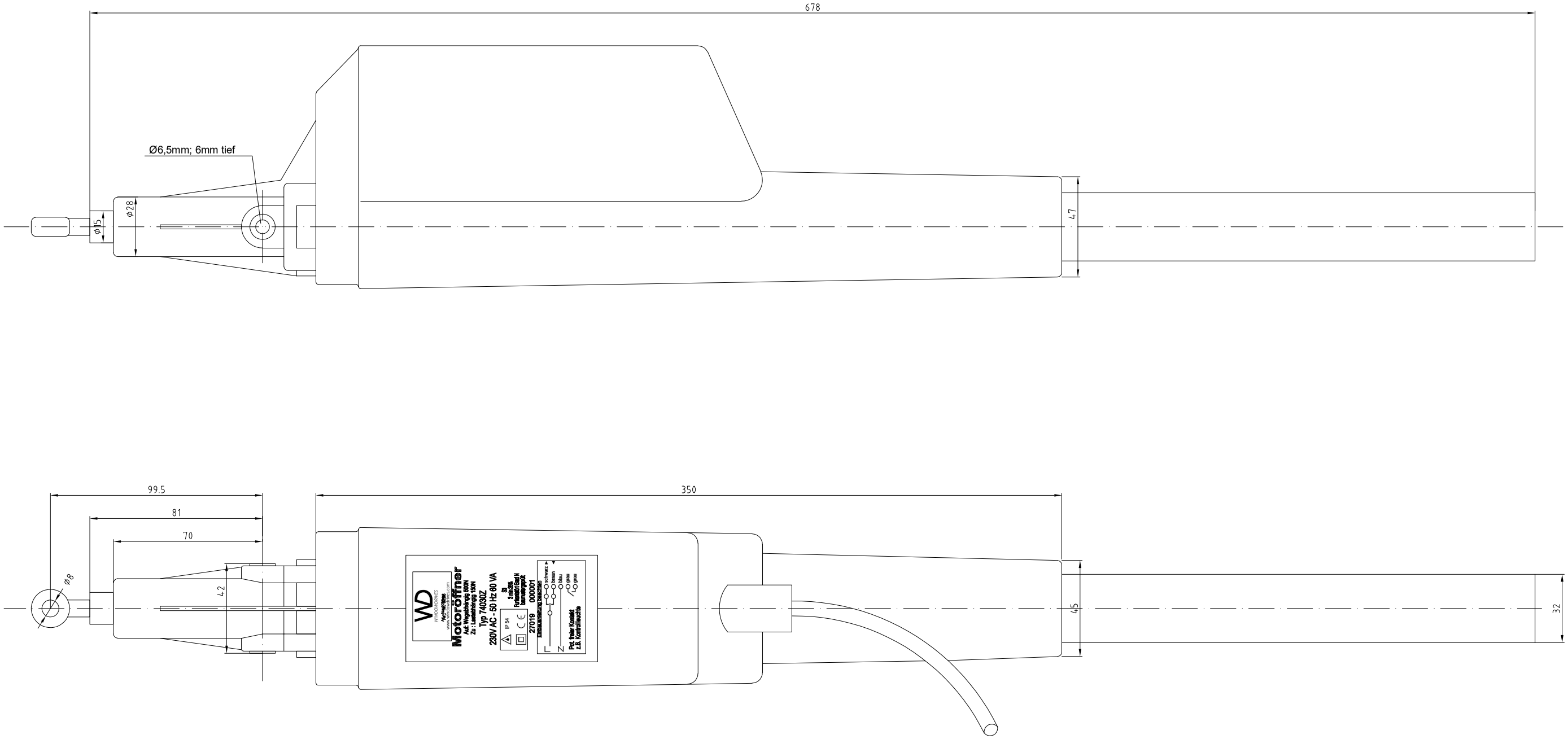

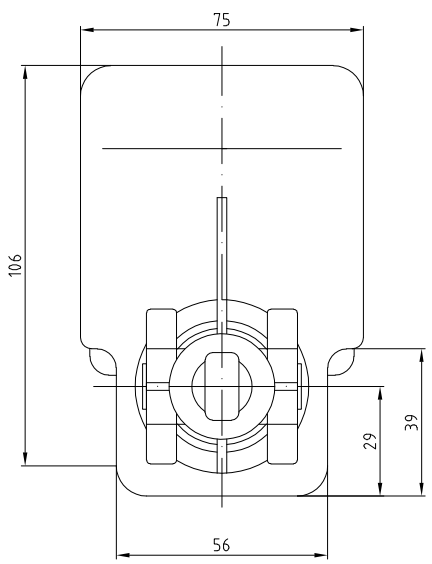

Hub: 500mm
Hubzeit: 50 sek.
Hubkraft aus 500 +150N
Hubkraft ein 150N
Abschaltung lastabhängig
Umgebungstemperatur -10°C bis +50°C
Gehäusefarbe RAL 9010 weiß Oberfläche matt
elektrischer Anschluss: 230V 50Hz 60 VA
Betriebsart S3 3min 35%
Schutzklasse II DIN 40014
Schutzart IP 54 DIN 40050
Funkentstörungsgrad N nach VDE 875 A2/ .. 82
Für Gruppenanlage einsetzbar

Die Weitergabe an diese Zeichnung ist nicht bei Gericht über Urheberrecht und sonstige Schutzrechte von §1 TMG geschützt. Jegliche Verwertung dieser Zeichnung, insbesondere die Vervielfältigung und Weitergabe an Dritte bedarf unserer ausdrücklichen Genehmigung
§ 823 Schadenersatz, Gesetz vom 01.09.1.1.1965, 1.1965

Bemerkungen:	Prüfmaße: ☐ Funktion ist von **der Einhaltung dieser** Maße abhängig	Toleranzen:	BSC Spindelantrieb M2 Typ 74030 500mm Hub	
	Datum	Name		
	Bearb. 25.10.2019	Holzmann		
	Gepr. 25.10.2019	Holzmann	Zeichnungsnr.	BSC Technology GmbH Hofer Straße 14 95152 Selbitz Tel.: +49 9280 981119-0 Fax: +49 9280 981119-29 www.windowdrives.com
	Norm			
	Maßstab 1:1	Werkstoff	BSC M2	
	EDV Nr:			