MOTORÖFFNER JM – TYP LA - MONTAGEANLEITUNG

Montageanleitung

Der Motor ist für den Tandembetrieb bedingt geeignet. Es wird darauf hingewiesen, dass der Motoröffner im Kurzzeitbetrieb betätigt wird. Der Motoröffner ist mit einer thermischen Schutzabschaltung ausgestattet. Nach mehrmaliger Betätigung (4 – 6 mal nacheinander), kann es zur thermischen Abschaltung des Gerätes kommen. Im Tandembetrieb kann es bei Überschreitung der Einschaltdauer zum thermischen Abschalten eines Motoröffners kommen und die Zerstörung der Lichtkuppel ist möglich.

Ansteuerung

Durch ein internes Trennrelais ist der Motor für den Parallelbetrieb geeignet. Die Ansteuerung der Antriebe muss über mechanisch verriegelte Bauteile erfolgen, damit der Motor nicht gleichzeitig für die „AUF"- und die „ZU"-Richtung mit Spannung beaufschlagt wird.

Für unsachgemäße Montage sowie Bedienungsfehler wird seitens des Herstellers keine Haftung übernommen!

Sicherheitsvorschriften

Installationsseitig ist eine allpolige Trennvorrichtung vom Netz nach EN 60335-1:2007-2 (VDE 0700 Teil 1 Abs. 7.12.2) vorzusehen. Eine Öffnung des Motoröffners bzw. Austausch der Netzanschlussleitung darf nur durch eine vom Hersteller autorisierte Reparaturwerkstatt vorgenommen werden.

Die Richtlinien BGR 232 für kraftbetätigte Fenster, Türen und Tore (Bezugsquelle: Hauptverband der gew. Berufsgenossenschaften) sind einzuhalten. Die Montagehöhe sollte mindestens 2,5 m betragen.

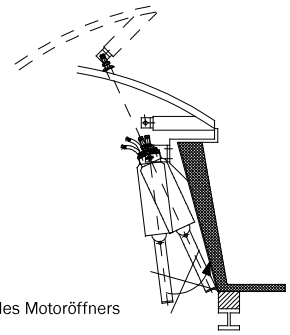

Ein freier Schwenkbereich des Motoröffners ist unbedingt erforderlich!

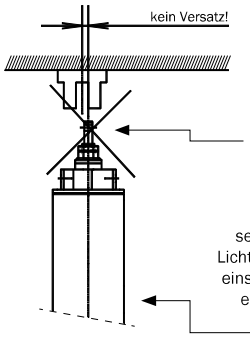

Augenschraube immer kontern!

Die Mindesteinschraubtiefe der Augenschraube beträgt 14 mm.

Die Augenschraube muss sich, ohne seitlichen Druck auf den Motor, in den Lichtkuppelangriff (z. B. Flügelböckchen) einschwenken lassen. Dieses gilt für die ein- und ausgefahrene Motorstellung.

Kein seitlicher Druck!

Der Anschluss darf nur durch einen Fachmann erfolgen.
Die Errichtungsbestimmungen nach DIN VDE 0100 sind einzuhalten.

Schaltbilder

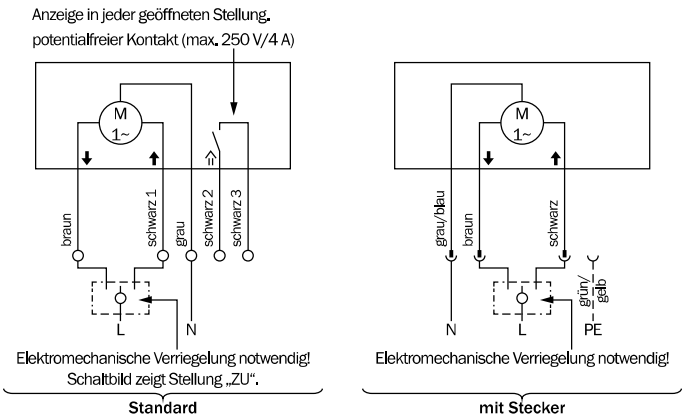

Typenschlüssel

JM X B X - XXX - XXX - LA

- LA — mechanische Lastabschaltung
- XXX (2) — Hub (mm)
- XXX (1) — Kraft (N)
- X — Standard (-), Stecker (S)
- B — Aufnahmevariante unten
- X — Aufnahmevariante oben
- JM — Motorbezeichnung

Beispiel
JMBB-500-300-LA
JMABS-500-300-LA

Der Motoröffner JM - Typ LA ist wartungsfrei.

BSC Technology GmbH
Dr.-Köhl-Straße 6 | D-95119 Naila
Tel.: +49 9282 48731-0 | +49 9282 48731-29
info@bsc-technology.de
windowdrives.com

Änderungen vorbehalten. Mit dem Erscheinen dieser Liste verlieren alle bisherigen Listen ihre Gültigkeit.