BSC Technology GmbH
Dr.-Köhl-Straße 6 • 95119 Naila
Tel.: +49 (0)9282 48731-0
Fax: +49 (0)9282 48731-29
technik@bsc-technology.de
windowdrives.com

WINDOWDRIVES
BSC TECHNOLOGY

ANLEITUNG FÜR DIE MONTAGE VON KELLERLUKEN-TANDEM-SETS

Anleitung für die Montage des Kellerluken-Tandem-Sets
S10124 PA-KL^2 530mm

VARIANTE 1: MONTAGE BEI „BÄNDERN AN DER LANGEN SEITE“ DER KLAPPE:

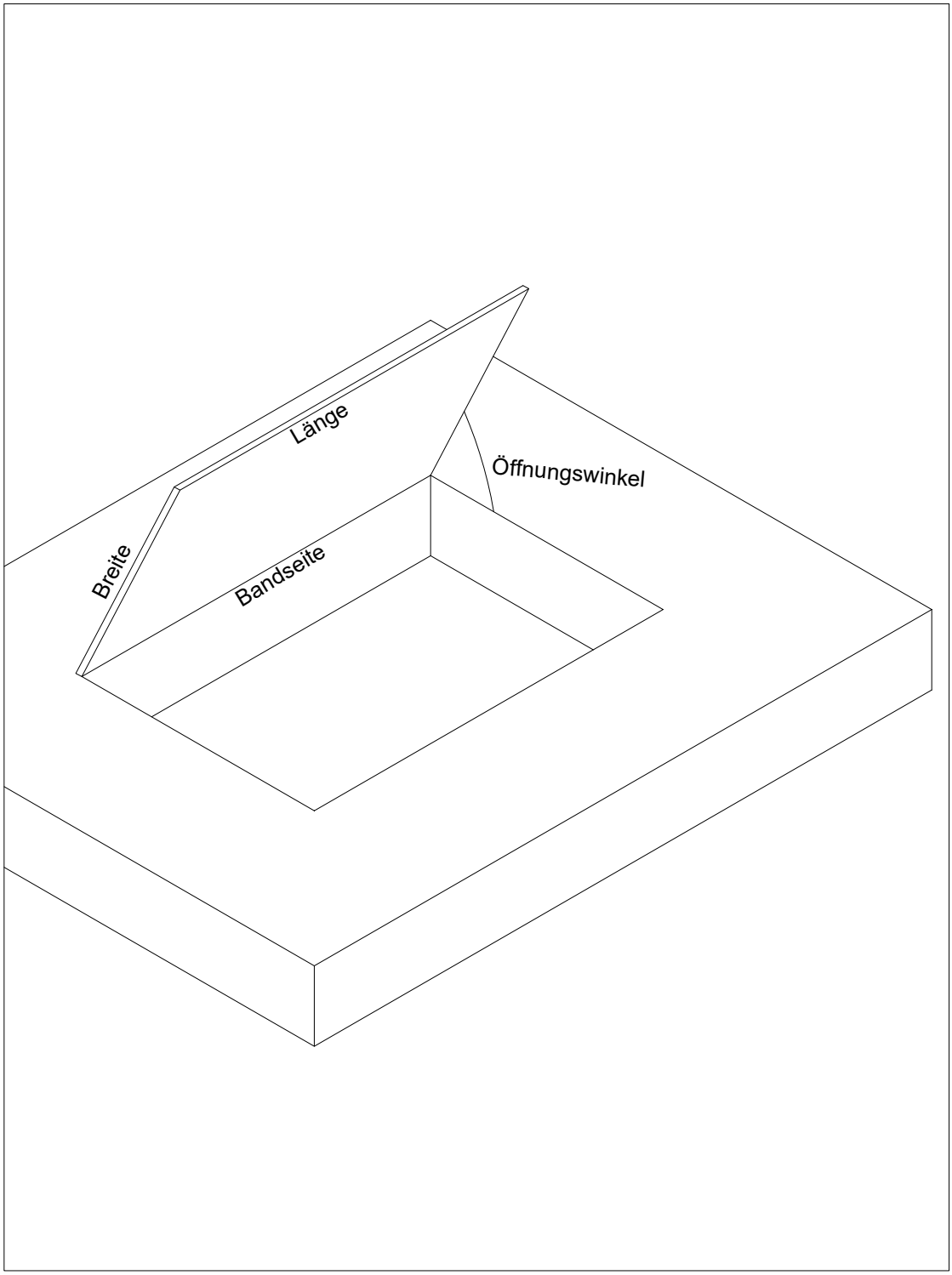

ERMITTLUNG DES BEFESTIGUNGSABSTANDES:

Bestimmen Sie mit Hilfe der Auswahltabelle den Montageabstand B des Antriebes:

GEWÜNSCHTER ÖFFNUNGSWINKEL	BREITE BIS 0,8M	BREITE 0,8M BIS 1,00M	BREITE 1,0M BIS 1,2M	ABSTAND B
90°	146 kg	117 kg	97 kg	387 mm
85°	153 kg	122 kg	102 kg	405 mm
80°	nicht möglich	128 kg	107 kg	426 mm
75°	nicht möglich	136 kg	113 kg	450 mm

Diese Tabelle zeigt Ihnen abhängig vom gewünschten Öffnungswinkel, der Breite und des Gewichts Ihrer Klappe die Montageposition der Antriebe.

Wählen Sie den gewünschten Öffnungswinkel und die Klappenbreite und lesen Sie das maximale Klappengewicht und den Abstand „B“ aus der Tabelle.

Beispiel:
Gewünschter Öffnungswinkel: 80° | Klappenbreite 1,00m.
→ Daraus folgt, die Klappe darf maximal 107kg wiegen und die Antriebe werden auf Abstand 426mm befestigt.

VARIANTE 2: MONTAGE BEI „BÄNDERN AN DER KURZEN SEITE“ DER KLAPPE:

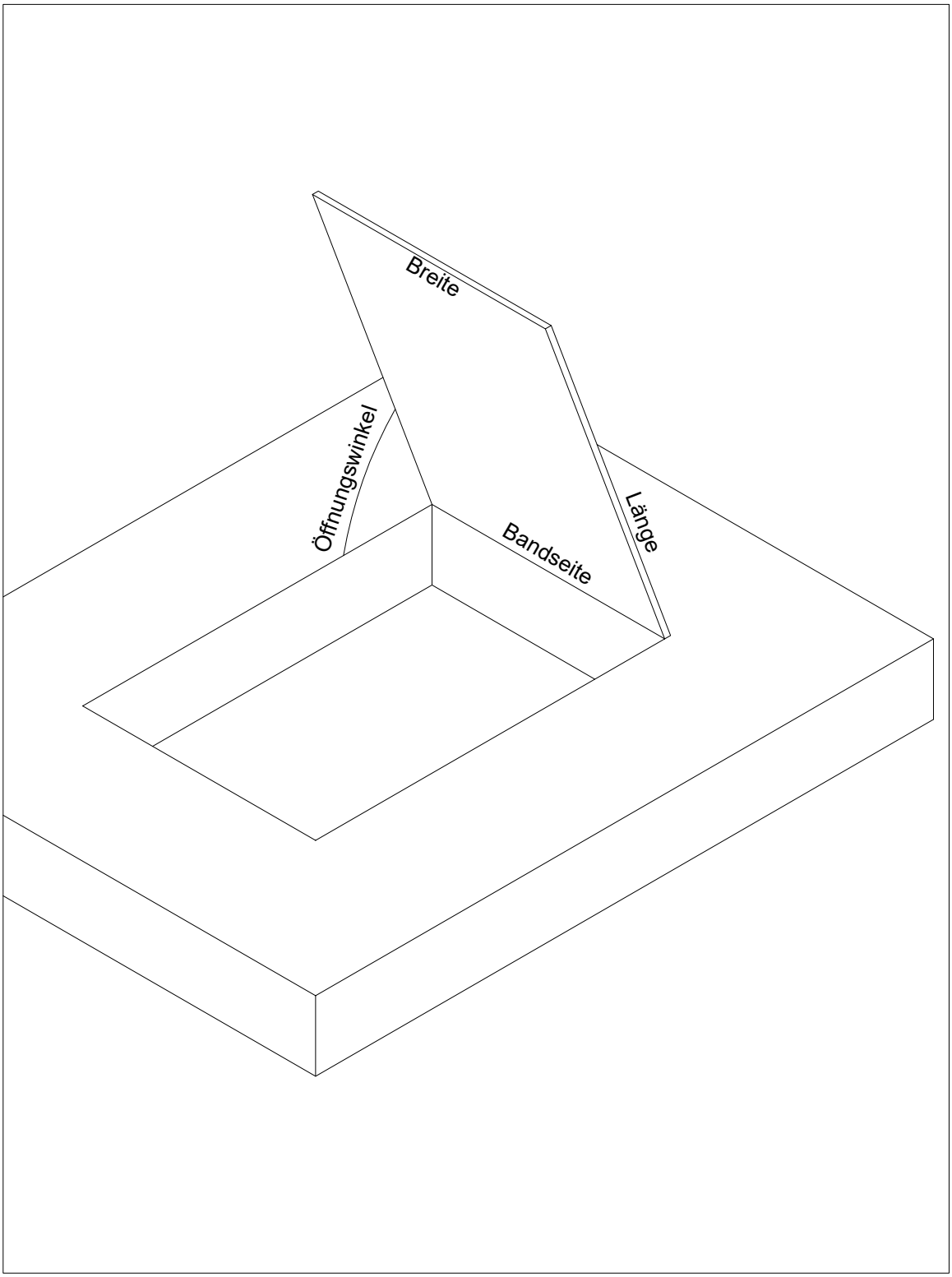

ERMITTLUNG DES BEFESTIGUNGSABSTANDES:

Bestimmen Sie mit Hilfe der Auswahltabelle den Montageabstand B des Antriebes:

ÖFFNUNGS-WINKEL	LÄNGE BIS 1,0M	LÄNGE VON 1,0M BIS 1,5M	LÄNGE VON 1,5M BIS 2,0M	LÄNGE VON 2,0M BIS 2,2M	ABSTAND B
90°	118 kg	79 kg	59 kg	54 kg	387 mm
85°	123 kg	82 kg	62 kg	56 kg	405 mm
80°	130 kg	86 kg	65 kg	59 kg	426 mm
75°	137 kg	91 kg	68 kg	62 kg	450 mm
70°	145 kg	97 kg	73 kg	66 kg	477 mm
60°	nicht möglich	130 kg	80 kg	70 kg	528 mm
45°	nicht möglich	144 kg	108 kg	98 kg	709 mm

Diese Tabelle zeigt Ihnen abhängig vom gewünschten Öffnungswinkel, der Länge und des Gewichts Ihrer Klappe die Montageposition der Antriebe.

Wählen Sie den gewünschten Öffnungswinkel und die Klappenbreite und lesen Sie das maximale Klappengewicht und den Abstand „B“ aus der Tabelle.

Beispiel:
Gewünschter Öffnungswinkel: 75° | Klappenlänge: 0,90m.
→ Daraus folgt, die Klappe darf maximal 137kg wiegen und die Antriebe werden auf Abstand 450mm befestigt.

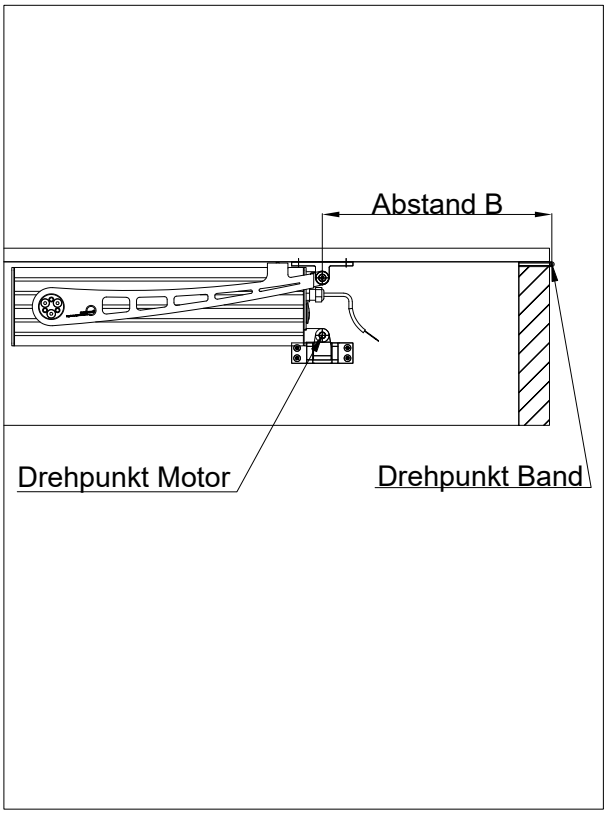

Hinweise:

Um die Klappe möglichst gleichmäßig zu belasten ist es sinnvoll, die Antriebe symmetrisch zu montieren.
Je größer der Abstand „B“, desto schonender für die Klappe.
Im Lieferumfang des Spindelantriebs sind bereits die Motor- und die Flügelkonsole enthalten

Elektroanschluss:

Die beiden Antriebe laufen mit 24V. Diese Spannung stellt das im Lieferumfang enthaltenen Netzteil LNT 2404 her. Die Bedienung des Netzteiles können Sie im einfachsten Fall mit einem Jalousietaster machen. Verwenden Sie bitte einen Taster, keinen Schalter, damit der Öffnungs- und Schließvorgang überwacht werden kann.

ANWENDUNGSVIDEO AUF YOUTUBE

EIN ANWENDUNGSBEISPIELE ZUM ARTIKEL FINDEN SIE HIER.

© BSC Technology GmbH

Nachdruck oder Vervielfältigung, auch auszugsweise oder in umgestalteter Form, ist nur mit ausdrücklicher Genehmigung durch BSC Technology GmbH gestattet.