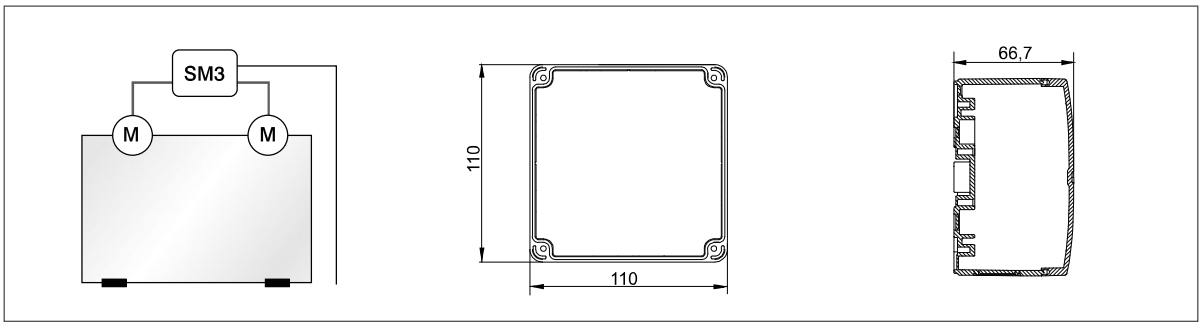

Technische Daten	
Elektrische Eigenschaften	
Nennspannung	24 V DC (-20 % / +25 %)
Zulässige Welligkeit der Nennspannung	2 Vss
Abschaltung	integrierte elektonische Lastabschaltung, Abschaltwerte abh. vom angeschlossenen Antrieb, siehe auch Planungshilfen: Kapitel 4
Schutzklasse	III
Mechanische Eigenschaften	
Maße (L x H x T)	110 x 110 x 66,7 mm
Elektrischer Anschluss	
Anschluss	4-polig zu den Antrieben, 2-polig (3-polig mit Leitungsüberwachung) bauseits
Anschlussklemmen	max. 6 mm^2 für Motorzuleitung, max 2,5 mm^2 für Weiterleitung, max. 1,5 mm^2 für Antriebe und Signalleitungen
Sicherheitsabschaltung	bei Unterspannung < 17,5 V, Drahtbruch, Blockade nach 5 Ansteuerungen in gleicher Richtung
Max. Leitungslänge zwischen Steuereinheit und Antrieb	10 m
Potenzialfreier Meldekontakt	Ohmsche Last, max. 1 A/60 V DC (SELV)
Einbau und Umgebungsbedingungen	
Umgebungstemperatur	0 °C bis +70 °C
Schutzart	IP 54

In Abhängigkeit der verwendeten Zentralen ist bei der Dimensionierung der Energieversorgung und zur Dimensionierung der Kabelquerschnitte der Motorzuleitungen mit erhöhten Strömen im Anlaufmoment zu rechnen. Ein funktionssicherer Betrieb ist bei Anschluss an entsprechende Steuerungen desselben Herstellers gewährleistet. Bei Betrieb an Steuerungen von Fremdherstellern ist eine Konformität auf Funktionssicherheit anzufragen.

SM3-Typ	Geeignet für Antrieb	Artikelnummer
SM3 1,0A/1,0A/A	M2 500 N	13368011060
SM3 1,0A/1,0A/B	M2 1000 N	13368011065
SM3 1,0A/1,0A/C	M9 650 N	13368011075
SM3 1,1A/1,1A/A	M9 1000 N	13368011080
SM3 2,0A/2,0A/A	M9 1500 N	13368011055
SM3 3,5/2,5A/B	M1 1000 N	13368011035
SM3 3,5/2,5A /A	M1 1500 N	13368011000
SM3 4A/2,5A /A	M1 2000 N	13368011005

Hinweis: Hilfe bei der Auswahl der richtigen Synchronsteuerung für Ihre Antriebe finden Sie in den Planungshilfen unter Kapitel 4.6.

Technische Änderungen vorbehalten; Abbildungen unverbindlich. Weitere Informationen finden Sie auf www.stg-beikirch.de

Eingriffschutz

1.1.3.6 WPS®2 Window Protection System

Berührungsloser Einklemmschutz für kraftbetätigte Fenster

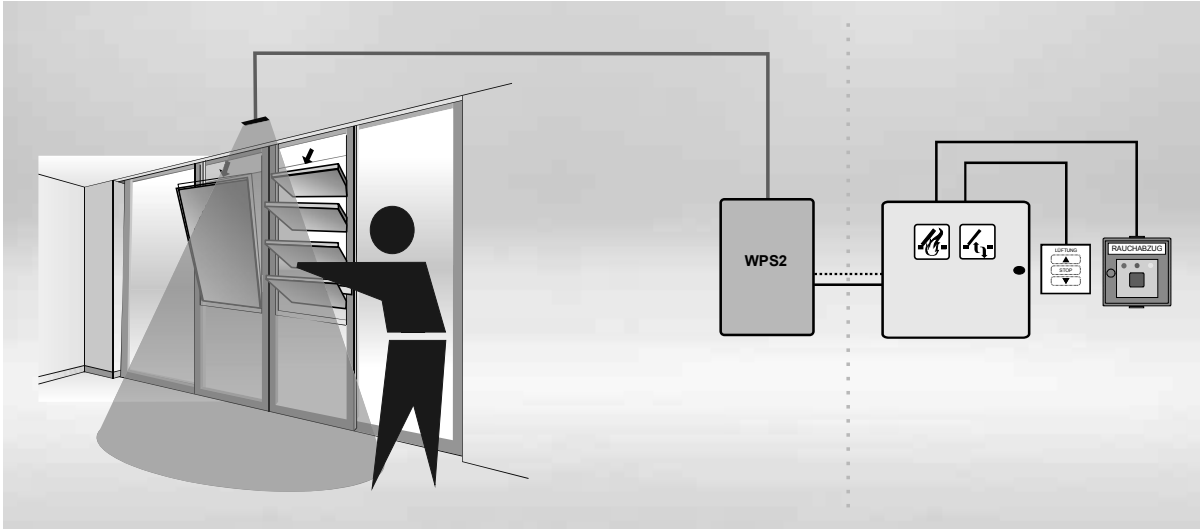

WPS/2 ist ein Eingriffschutz für automatisch betätigte (kraftbetätigte) Fenster. Spezielle Infrarotsensoren oder Laserscanner erkennen die Gefahr, wenn sich jemand im Gefahrenbereich des Fensters befindet und stoppen sofort den Schließvorgang. Durch den Sensor werden die direkten Klemmstellen und die Gefahrenzone im gesamten Fensterumfeld stetig überwacht. Auch mehrere nebeneinanderliegende Fenster werden auf einmal überwacht. Das WPS/2 ist für alle Fenstertypen geeignet. Es sind keine großen baulichen Maßnahmen notwendig, da lediglich Sensor und Empfänger angebracht werden müssen.
Das WPS ist unabhängig vom Antriebs- und Steuerungshersteller nachrüstbar.

Vorteile/ Merkmale

- Einziger Eingriffschutz mit TÜV-Zulassung nach Maschinenrichtlinie 2006/42/EG inkl. SIL-Zertifizierung
- Genügt höchsten Schutzklassenanforderungen für kraftbetätigte Fenster
- Antriebs- und Steuerungsherstellerunabhängig
- Großflächiger Überwachungsbereich
- Individuell einstellbar
- Schnelle Reaktionszeit
- Haupt- und Nebenschließkanten sowie Antrieb werden überwacht
- Für alle Fenstertypen geeignet
- Kompakte Steuerung
- Hohe Flexibilität, da auf unterschiedliche Sensoren konfigurierbar