Linearantriebe

1.1.1.5 24 V Linearantrieb M1

Zum Öffnen und Schließen von Fensterflügeln, Lichtkuppeln und Dachfenstern für Rauchabzug und Lüftung

Linearantrieb zum Einsatz in schweren Lichtkuppeln, Lichtbändern sowie Dachklappen und Dachflächenfenstern. Geeignet für Lüftung und Rauchabzug.

Vorteile/ Merkmale

- Unterschiedliche Druckkräfte (1000 N, 1500 N und 2000 N) erhältlich
- Integrierte, elektronische Lastabschaltung
- Synchronbetrieb mit mehreren Antrieben über externe Synchronmodule möglich
- Hohe Laufgeschwindigkeit
- Staubdicht und spritzwassergeschützt (Schutzart IP 54)
- Mantel- und Schubrohr aus korrosionsfreier Aluminiumlegierung

Einsatzbereiche

- Dachflächenfenster oder Dachklappen
- Senkrechte Fassade, z. B. Klappfenster
- Lichtkuppeln und Lichtbänder

Material

- Gehäuse: Aluminium
- Farbe: EV1/Silber, eloxiert oder auf Anfrage in RAL-Farben

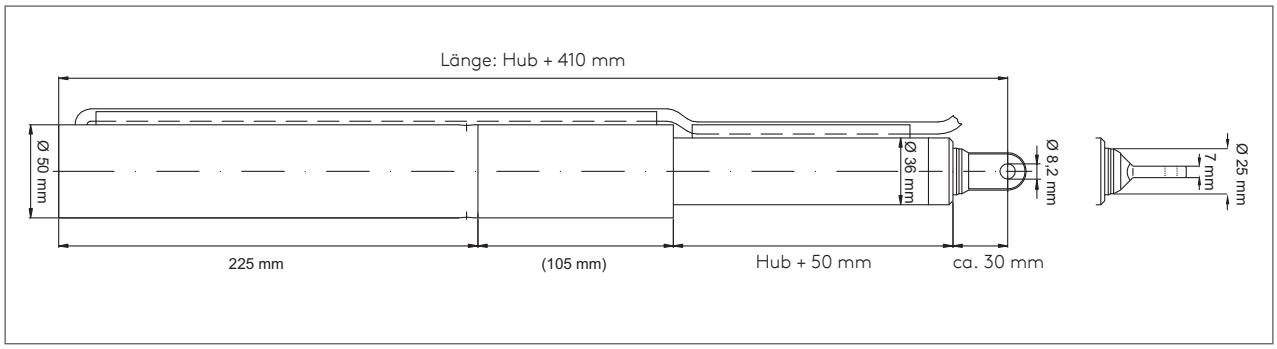

Technische Daten						
Ausführung	M1					
	M1 1000 N		M1 1500 N		M1 2000 N	
	.../LA/EV1/...	.../SG/EV1/...	.../LA/EV1/...	.../SG/EV1/...	.../LA/EV1/...	.../SG/EV1/...
Elektrische Eigenschaften						
Nennspannung	24 V DC (-20 %/+25%)					
Zulässige Welligkeit der Nennspannung	2 Vss					
Nennstrom	2,5 A				3 A	
Abschaltung	intern	extern über Synchronmodul	intern	extern über Synchronmodul	intern	extern über Synchronmodul
Schutzklasse	III					
Mechanische Eigenschaften						
Hublänge	300, 500, 750 und 1000 mm					
Druckkraft	max. 1000 N		max. 1500 N		max. 2000 N	
Zugkraft						
Zuhaltekraft	2000 N					
Laufgeschwindigkeit	ca. 16,6 mm/s	ca. 14,6 mm/s	ca. 11,6 mm/s	ca. 9,8 mm/s	ca. 10,7 mm/s	ca. 9,2 mm/s
Einschaltdauer	ED 30 (10 min)					
Lebensdauer	> 10.000 Zyklen					
Maße	Ø 50 x (Hub + ca. 410 mm)					
Elektrischer Anschluss						
Anschlussleitung	2 x 1,5 mm²	2 x 1,5 mm² + 3 x 0,5 mm	2 x 1,5 mm²	2 x 1,5 mm² + 3 x 0,5 mm	2 x 1,5 mm²	2 x 1,5 mm² + 3 x 0,5 mm²
Einbau und Umgebungsbedingungen						
Umgebungstemperatur	–5 °C bis +75 °C					
Schutzart	IP 54					

In Abhängigkeit der verwendeten Zentralen ist bei der Dimensionierung der Energieversorgung und zur Dimensionierung der Kabelquerschnitte der Motorzuleitungen mit erhöhten Strömen im Anlaufmoment zu rechnen. Ein funktionssicherer Betrieb ist bei Anschluss an entsprechende Steuerungen desselben Herstellers gewährleistet. Bei Betrieb an Steuerungen von Fremdherstellern ist eine Konformität auf Funktionssicherheit anzufragen.

Bestellinformationen						
Ausführung	M1 1000 N		M1 1500 N		M1 2000 N	
	.../LA/EV1/...	.../SG/EV1/...	.../LA/EV1/...	.../SG/EV1/...	.../LA/EV1/...	.../SG/EV1/...
Hub/mm	Artikelnummer					
300	66900303	66900309	66910303	66910309	66920303	66920309
500	66900503	66900509	66910503	66910509	66920503	66920509
750	66900753	66900759	66910753	66910759	66920753	66920759
1000	66901003	66901009	66911003	66911009	66921003	66921009

Kingspan Light + Air | STG-Beikirch GmbH | Trifte 72 | D-32657 Lemgo | info-stg@kingspan.com | www.kingspanlightandair.de/stg
Stand 05/2022; Technische Änderungen vorbehalten; Abbildungen unverbindlich.