Prüfprotokoll

Protokoll 838 29635-12

Auftraggeber	Mingardi S.r.l. Via J.F.Kennedy 11 40069 Zola Predosa

Produkt	Antrieb für natürliche Rauch- und Wärmeabzugsgeräte
Bezeichnung	"Mingardi Micro LA"
Bauart	Kettenhubantrieb
Außenabmessung (B x H)	
Hublängel	380 mm
Besonderheit	Der Antrieb war mit einer Konstruktion verschraubt, welche kein NRWG darstellt, sondern lediglich die Belastung durch ein NRWG simulierte.

Orientierende Prüfung der Wärmebeständigkeit in Anlehnung an DIN EN 12101-2:2003-09, Anhang G

ift Rosenheim
22. November 2005

i. A. Peter Plettenberg
Prüfingenieur
ift Brandschutzzentrum

Grundlagen

DIN EN 12101-2 : 2003 :09 Rauch- und Wärmefreihaltung Teil 2: Bestimmung für natürliche Rauch- und Wärmeabzugsgeräte

Verwendungshinweise

Dieses Prüfprotokoll ist kein bauaufsichtlicher Verwendbarkeitsnachweis. Die durchgeführte Prüfung dient nur zur eigenen Information des Auftraggebers. Das Ergebnisprotokoll ist nicht als Eignungsnachweis gemäß der DIN EN 12101-2:2003-09, Anhang G, verwendbar.

Gültigkeit

Die genannten Daten und Ergebnisse beziehen sich ausschließlich auf den geprüften und beschriebenen Probekörper.

Veröffentlichungshinweise

Es gilt das **ift**-Merkblatt „Bedingungen und Hinweise zur Benutzung von **ift**- Prüfdokumentationen“.

Inhalt

Das Protokoll umfasst insgesamt 12 Seiten

1 Gegenstand
2 Durchführung
3 Einzelergebnisse
4 Zeichnungen

ift Rosenheim GmbH
Geschäftsführer:
Dipl.-Ing.(FH) Ulrich Sieberath
Dr. Jochen Peichl

Theodor-Gietl-Straße 7-9
D-83026 Rosenheim
Tel.+49 (0) 8031 / 261-0
Fax+49 (0) 8031 / 261-290
www.ift-rosenheim.de

Sitz: 83026 Rosenheim
AG Traunstein, HRB 14763
Sparkasse Rosenheim
Kto. 38 22
BLZ 711 500 00

Anerkannte Prüf-, Überwachungs- und Zertifizierungsstelle
nach Landesbauordnung: BAY18
Notifizierung in Europa: Nr. 0757

1 Gegenstand

1.1 Probekörperbeschreibung

Komponente	Beschreibung
Produkt	"Mingardi Micro LA"
Bauart	Kettenhubantrieb
Verwendung	Antrieb für vertikale natürliche Rauch- und Wärmeabzugsgeräte
Soll - Hublänge	380 mm
Druck- / Zugkraft	350 N
Hubgeschwindigkeit (Ausfahren)	ca. 22,4 mm/s
Maße	
Energieversorgung	Niederspannung, 24 VDC
Montiert an	Kippflügelfenster, 600 mm x 800 mm, "Schüco Royal S65", Fa. Schüco, mit Zusatzgewicht 30 kg

Die Beschreibung basiert auf der Überprüfung des Probekörpers im **ift**. Artikelbezeichnungen/-nummern sowie Materialangaben sind Angaben des Auftraggebers.

1.2 Probekörperdarstellung

Die Zeichnungen und Angaben zur Konstruktion des Probekörpers wurden vom Auftraggeber erstellt und der Prüfstelle vor der Prüfung zur Verfügung gestellt.

Die Übereinstimmung der Zeichnungen mit dem geprüften Probekörper wurde überprüft.

2 Durchführung

2.1 Probennahme

Die Auswahl des Probekörpers erfolgte durch den Auftraggeber. Amtliche Entnahmen sind nicht bekannt.

Anzahl	1
Anlieferung	22. Juni 2005 durch den Auftraggeber
Registriernummer	18483-012

2.2 Prüfmittel

Wandprüfstand und dazugehörige Messeinrichtungen Gerätenummer: 22911

2.3 Prüfdurchführung

Prüfstelle	**ift** Rosenheim GmbH Brandschutzzentrum Nürnberg Tillystraße 2, 90431 Nürnberg
Datum der Prüfung	22. Juni 2005
Prüfer 1 Prüfer 2	Herr Plettenberg Herr Wackerbauer
Beschreibung	Der Antrieb wurde einer thermischen Belastung gemäß DIN EN 12101-2, Anhang G, ausgesetzt. Der Antrieb wurde fünf Minuten nach Beginn der Prüfung betätigt. Der Antrieb war mit einer Konstruktion verschraubt, welche kein NRWG darstellt, sondern lediglich die Belastung durch ein NRWG simulierte. Der Probekörper wurde während der Prüfung mit einem Zusatzgewicht von 30 kg am vertikalen Kippflügel belastet.
Messwerterfassung	Folgende Messwerte wurden während der Versuchsdurchführung kontinuierlich erfasst: - Temperatur im Brandraum an 4 Messstelle - Umgebungstemperatur in der Prüfhalle, Die Temperatur im Brandraum wurde durch 2 Heizölbrenner unter Verwendung von Heizöl EL nach DIN 51603 entsprechend der Temperaturzeitkurve nach DIN EN 12101-2 Anhang G erhöht.
Anmerkung	Bei der Prüfung waren insgesamt 16 verschiedene Antriebe auf einem Gestell im durch eine Wand abgeschlossenen Ofenraum montiert. Die Antriebe konnten unabhängig von einander geschalten werden. Die Ergebnisse wurden in den Protokollen 838 29635-01 bis -16 dokumentiert.

3 Ergebnisse

3.1 Einzelergebnisse der orientierenden Prüfung

Versuchsbeobachtungen

Prüfzeit (min)	Beobachtung
5	Antrieb wird gestartet und öffnet; Hublänge entspricht nach Augenschein der Soll-Hublänge
10	Befestigung der Kette löst sich vom Flügel des Kippelementes, dieses öffnet ganz
31	Nach Ende der Prüfung ist der Antrieb nicht mehr funktionstüchtig.

Temperaturen im Brandraum

Versuchsdauer [min]	Ist - Temperatur Mittelwert TE 1-3; 5 [°C]	Soll - Temperatur [°C]
0	32	**20,0**
1	78	**60,0**
2	111	**120,0**
3	177	**180,0**
4	227	**240,0**
5	269	**300,0**
10	310	**300,0**
15	301	**300,0**
20	306	**300,0**
25	306	**300,0**
30	308	**300,0**

Funktion des Antrieb

nach Prüfminute [min]	Ausfahren des Antrieb [sek]	Öffnungsweite [mm]
0	17	358
5	nicht messbar	Hublänge entspricht nach Augenschein der Soll-Hublänge
30	-	nicht meßbar

3.2 Zusammenfassung

Der Antrieb "Mingardi Micro LA" wurde in Anlehnung an DIN EN 12101-2:2003-09, Anhang G, einer orientierenden Prüfung auf Wärmebeständigkeit unterzogen. Der Antrieb "Mingardi Micro LA" wurde nach 5 Minuten ausgelöst und erreichte die maximale Hublänge. Nach 30 Minuten war der Antrieb nicht mehr funktionstüchtig. Der Antrieb blieb in geöffneter Stellung.

3.3 Gültigkeit der Prüfergebnisse und des Ergebnisprotokolls

Die Durchgeführte Prüfung dient nur zur eigenen Information des Auftraggebers. Das Ergebnisprotokoll ist nicht als Eignungsnachweis gemäß der DIN EN 12101-2:2003-09, Anhang G, verwendbar.

ift Rosenheim
22. November 2005

4 Zeichnungen

MiNGARDi®
THE REFERENCE FOR WINDOW AUTOMATION

MICRO LA
Seite 2/6

Legende Abbildung 1

NR	Art-Nr	Bezeichnung	DESIGNATION ARTICLE
1	CD94006000	MOTOR 24 V	*MOTORE A 24 V*
2	A094001000	UNTERSETZUNGSGRUPPE ACHSE 1 230/24 V	*GR.INGR.RIDUZ. ASSE 1 230/24 V*
3	A094001100	UNTERSETZUNGSGRUPPE ACHSE 2 230/24 V	*GR.INGR.RIDUZ.ASSE 2 230/24 V*
4	A094002000	UNTERSETZUNGSGRUPPE ACHSE 3 230/24 V	*GR.INGR. RIDUZIONE ASSE 3 24V*
5	A094002100	UNTERSETZUNGSGRUPPE ACHSE 4 230/24 V	*GR.INGR. RIDUZIONE ASSE 4 24V*
6	CD94004200	ABDECKUNG GETRIEBEGEHÄUSE	*COPERCHIO SCATOLA RIDUTTORE*
7	CD94004300	FÜHRUNGSBUCHSE FÜR UNTERE ZAHNRÄNDERBOLZEN	*BOCCOLA INF. PERNI INGRANAGGI*
8	CD94004400	FÜHRUNGSBUCHSE FÜR UNTERE ANTRIEBSWELLE	*BOCCOLA INF. ALBERO PIGNONE*
9	CD94004500	DICHTUNG FÜR ABDECKUNG GEHÄUSE	*GUARNIZIONE COPERCHIO SCATOLA*
10	C09035	SCHRAUBE TRILOB.3X8 P0,5 DIN7500 Z	*VITE TRILOB.3X8 P0,5 DIN7500 Z*
11	C094000600	SCHRAUBE TRILOBATA TC 3 X 6	*VITE TRILOBATA TC 3 X 6*
12	CD94004800	FÜHRUNGSBUCHSE FÜR OBERE ZAHNRÄNDERBOLZEN	*BOCCOLA SUP.PERNI INGRANAGGI*
13	CD94004900	FÜHRUNG KETTE	*GUIDA CATENA*
14	CD94004000	SPINDELSCHRAUBE	*VITE SENZA FINE*
15	CD94005700	FEDER	*MOLLA*
16	CD94005800	ZAHNTRIEB FÜR KETTE	*PIGNONE PER CATENA*
17	D094001100	KOMPLETTES GETRIEBE-GEHÄUSE	*SCATOLA RIDUTTORE FINITA*
18	C094002400	FÜHRUNGSBUCHSE SINT. DU D.10/12 - 8	*BOCCOLA SINT. DU D.10/12 - 8*

SCHEDA ISTRUZIONI DI MONTAGGIO/COLLEGAMENTO

CODICE:DCAQ0090-DEL 11/12/1995

Window Automation industrY S.r.l Via C. Bassi 7/A 40015 Galliera (BO) Italy

06/2004 SD

ROSENHEIM

MICRO LA
Seite 3/6

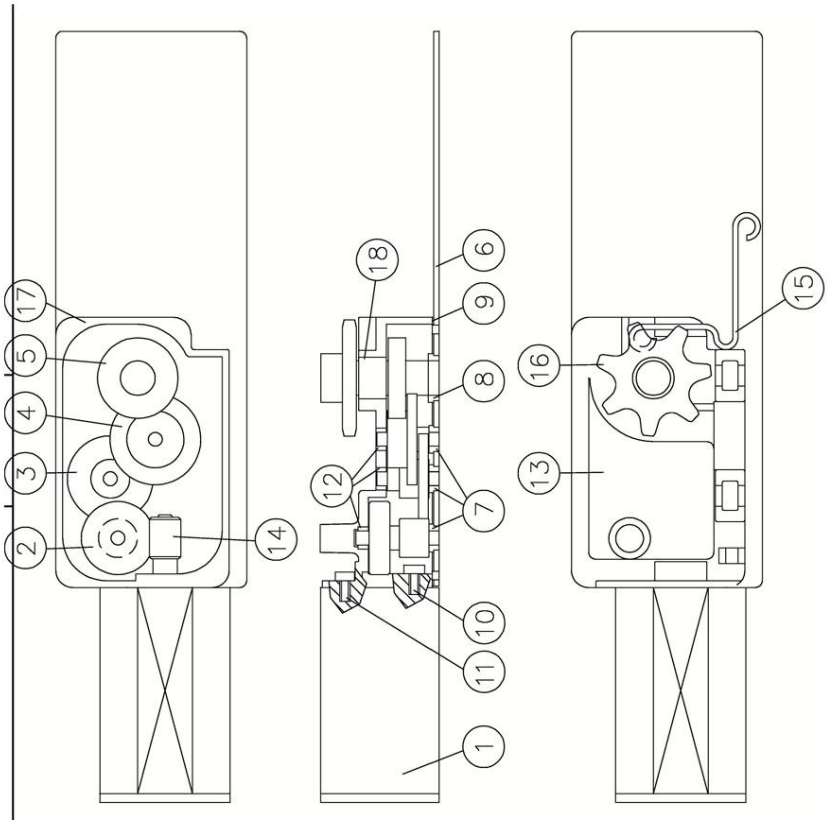

Abbildung 1

MiNGARDi®
THE REFERENCE FOR WINDOW AUTOMATION

SCHEDA ISTRUZIONI DI MONTAGGIO/COLLEGAMENTO

CODICE:DCAQ0090-DEL 11/12/1995

Window Automation industrY S.r.l Via C. Bassi 7/A 40015 Galliera (BO) Italy

06/2004 SD

ROSENHEIM

MiNGARDi®
THE REFERENCE FOR WINDOW AUTOMATION

MICRO LA
Seite 4/6

Abbildung 2

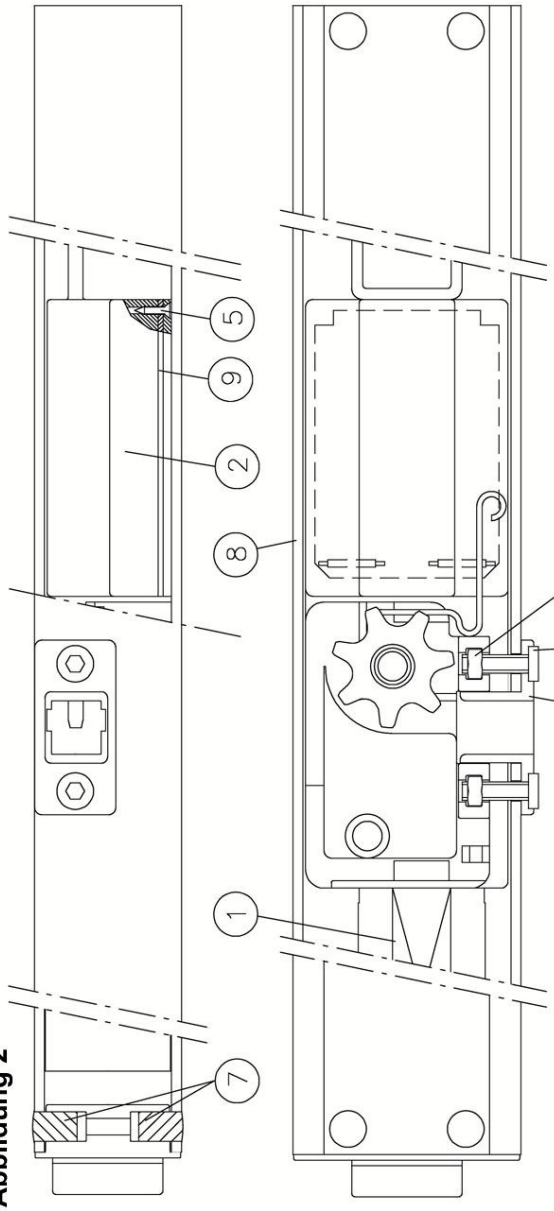

NR	Art-Nr	Bezeichnung	DESIGNATION ARTICLE
1	A094002200	GRUPPE MOTOR 24V MLA	*GR. MOTORIZZAZIONE 24V MLA*
2	A095001800	ELEKTRISCHE GRUPPE 24V	*GR. PARTI ELETTRICHE C380 24V*
3	CD94005200	SEITLICHE ABDECKUNG	*TAPPO PER INVOLUCRO*
4	C00639	MUTTER M5 UNI 5588 Z	*DADO M5 UNI 5588 Z*
5	C094000400	SCHRAUBE FÜR MOTORGEHÄUSE 2,2X9,5 UNI6955 IN	*VT AF TSPC 2,2X9,5 UNI6955 IN*
6	C094002700	SCHRAUBE TCEI M5X16 ISO 7380 RIB	*VITE TCEI M5X16 ISO 7380 RIB*
7	C094002800	ABDECKUNG GPN 320 GL10 SCHWARTZ	*TAPPO KAPSTO GPN320 GL10 NERO*
8	D094001200	METALL-GEHÄUSE C.380 SILBER	*INVOLUCRO C.380 ARGENTO*
9	CD94005400	ABDECKUNG RECHTS	*COPERCHIO DESTRO*

SCHEDA ISTRUZIONI DI MONTAGGIO/COLLEGAMENTO

06/2004 SD

CODICE:DCAQ0090-DEL 11/12/1995

Window Automation industrY S.r.l Via C. Bassi 7/A 40015 Galliera (BO) Italy

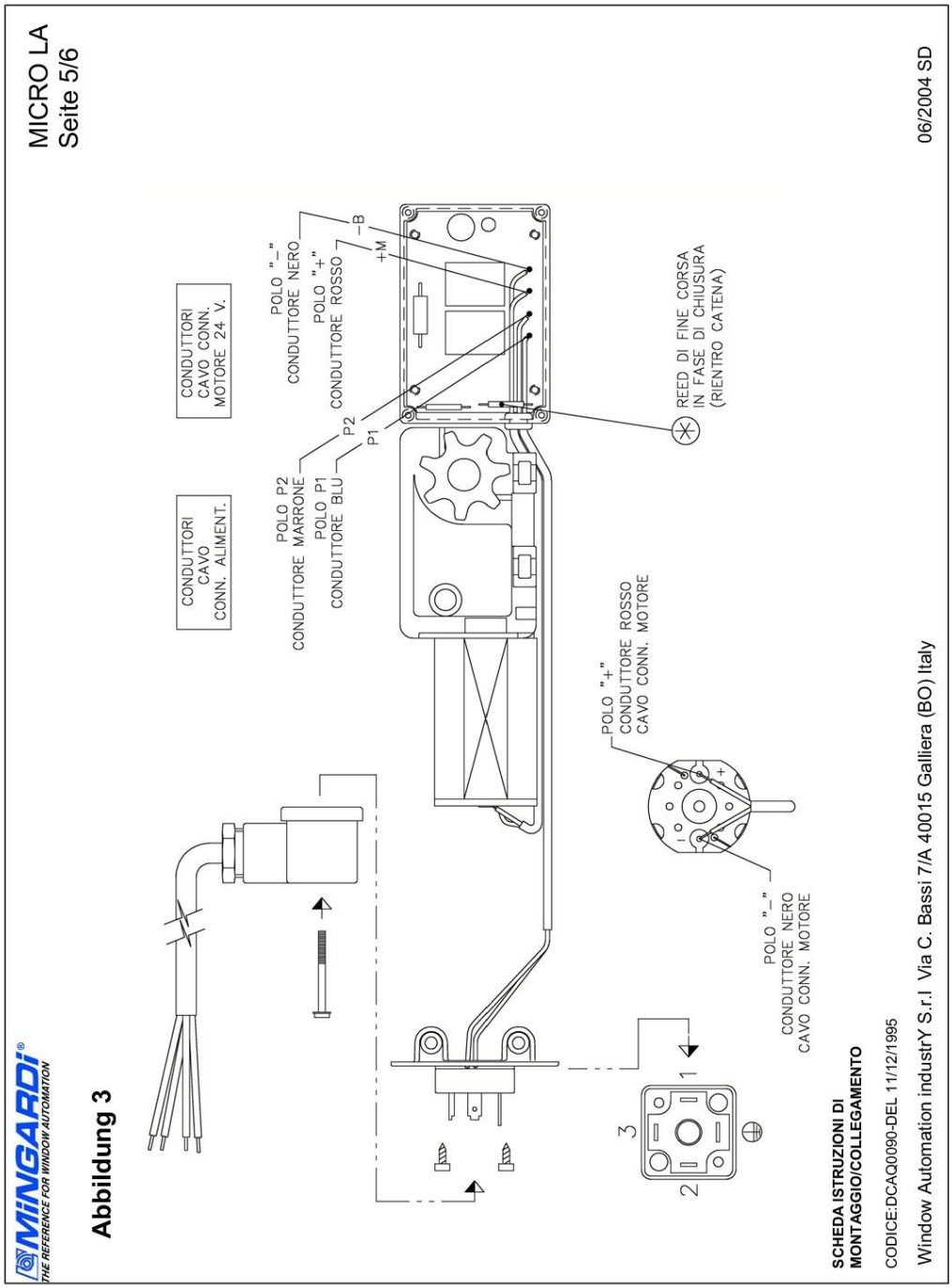
MiNGARDi®
THE REFERENCE FOR WINDOW AUTOMATION
Abbildung 3
MICRO LA
Seite 5/6
CONDUTTORI CAVO CONN. MOTORE 24 V.
CONDUTTORI CAVO CONN. ALIMENT.
POLO "–"
CONDUTTORE NERO
POLO "+"
CONDUTTORE ROSSO
–B
+M
P2
P1
POLO P2
CONDUTTORE MARRONE
POLO P1
CONDUTTORE BLU
REED DI FINE CORSA
IN FASE DI CHIUSURA
(RIENTRO CATENA)
POLO "+"
CONDUTTORE ROSSO
CAVO CONN. MOTORE
POLO "–"
CONDUTTORE NERO
CAVO CONN. MOTORE
1
2
3
SCHEDA ISTRUZIONI DI
MONTAGGIO/COLLEGAMENTO
CODICE:DCAQ0090-DEL 11/12/1995
Window Automation industrY S.r.l Via C. Bassi 7/A 40015 Galliera (BO) Italy
06/2004 SD

MiNGARDi®
THE REFERENCE FOR WINDOW AUTOMATION

MICRO L 24V 380 mm Hub STÜCKLISTE

MICRO LA
Seite 6/6

EBENE	SEQ	ART_NR	BESCHREIBUNG	MENGE	ITALIENISCHE BESCHREIBUNG.
2	005	A094001500	KETTENSATZ 380 MM MLA	1	CATENA COMPLETA C.380 MM MLA
2	015	CD94005400	ABDECKUNG RECHTS	1	COPERCHIO DESTRO
2	020	CD94005600	KOPF-KETTENGLIED	1	SNODO TESTINA
2	025	CD94006400	2-ADRIGES KABEL (STROMVERSORGUNG)	1	CAVO ALIMENTAZIONE 2 FILI
2	030	CD95002800	VERPACKUNG MIT GEBRAUCHSANWEISUNG MLA	1	IMBALLOX1MLA/EURO1 CON SCRITTE
2	035	CD96006900	INSTALLATIONSHANDBUCH MLA..	1	MANUALE D'USO E INSTALL.1MLA..
2	040	C001010	MUTTER M5X5 UNI 5923/67 SP VERZINKT	1	GRANO M5X5 UNI 5923/67 SP ZINC
2	045	C00724	SICHERUNGSSCHEIBE EL. D.5 DIN 6799	1	ANELLO EL. D.5 DIN 6799 (SU STECCA)
2	050	C094002800	ABDECKUNG GPN 320 GL10 SCHWARTZ	4	TAPPO KAPSTO GPN320 GL10 NERO
2	055	D094001700	END-BOLZEN FÜR KETTE	1	PERNO TERMINALE PER CATENA
3	005	CD95003300	END-BOLZEN FÜR KETTE S/LAV.	1	PERNO TERMINALE CATENA S/LAV.
3	010	C094001100	MAGNET 6 X 4 SAM COB NEODIMIO	1	MAGNETE 6 X 4 SAM COB NEODIMIO
2	060	1ML38092A	MLA C380 V24 ARG.	1	P.MONT. MLA C380 V24 ARG.
3	005	A094001000	UNTERSETZUNGSGRUPPE ACHSE 1 230/24 V	1	GR.INGR.RIDUZ. ASSE 1 230/24 V
3	010	A094001100	UNTERSETZUNGSGRUPPE ACHSE 2 230/24 V	1	GR.INGR.RIDUZ.ASSE 2 230/24 V
3	015	A094002000	UNTERSETZUNGSGRUPPE ACHSE 3 230/24 V	1	GR.INGR. RIDUZIONE ASSE 3 24V
3	020	A094002100	UNTERSETZUNGSGRUPPE ACHSE 4 230/24 V	1	GR.INGR. RIDUZIONE ASSE 4 24V
3	025	CD94004000	SPINDELSCHRAUBE	1	VITE SENZA FINE
3	030	CD94004200	ABDECKUNG GETRIEBEGEHÄUSE	1	COPERCHIO SCATOLA RIDUTTORE
3	035	CD94004300	FÜHRUNGSBUCHSE FÜR UNTERE ZAHNRÄNDERBOLZEN	3	BOCCOLA INF. PERNI INGRANAGGI
3	040	CD94004400	FÜHRUNGSBUCHSE FÜR UNTERE ANTRIEBSWELLE	1	BOCCOLA INF. ALBERO PIGNONE
3	045	CD94004500	DICHTUNG FÜR ABDECKUNG GEHÄUSE	1	GUARNIZIONE COPERCHIO SCATOLA
3	050	CD94004800	FÜHRUNGSBUCHSE FÜR OBERE ZAHNRÄNDERBOLZEN	3	BOCCOLA SUP.PERNI INGRANAGGI
3	055	CD94004900	FÜHRUNG KETTE	1	GUIDA CATENA
3	060	CD94005700	FEDER	1	MOLLA
3	065	CD94005800	ZAHNTRIEB FÜR KETTE	1	PIGNONE PER CATENA
3	070	CD94006000	MOTOR 24 V	1	MOTORE A 24 V
3	075	CD96004600	KENNZEICHNUNG MOT. 24V MLA	1	TARGA ID. MOT. 24V MLA
3	080	C09035	SCHRAUBE TRILOB.3X8 P0,5 DIN7500 Z	1	VITE TRILOB.3X8 P0,5 DIN7500 Z
3	085	C094000600	SCHRAUBE TRILOBATA TC 3 X 6	1	VITE TRILOBATA TC 3 X 6
3	090	C094002400	FÜHRUNGSBUCHSE SINT. DU D.10/12 - 8	1	BOCCOLA SINT. DU D.10/12 - 8
3	095	D094001100	KOMPLETTES GETRIEBE-GEHÄUSE	1	SCATOLA RIDUTTORE FINITA
3	100	A094001900	ANSCHLUSSPLAN F.C. 24 V	1	CIRCUITO STAMPATO F.C. 24 V
3	105	A094002300	GRUPPE ABDECKUNG LINKS 24 V	1	GR.COPERCHIO SINISTRO 24 V
4	005	CD94005500	ABDECKUNG LINKS	1	COPERCHIO SINISTRO
4	010	C00726	SCHRAUBE AF 2,9X13 UNI6954 Z.N.	2	VT AF 2,9X13 UNI6954 Z.N.
3	110	CD94005000	DICHTUNG ELEKTRISCHES GEHÄUSES	1	GUARNIZIONE SCATOLA ELETTRICA
3	115	CD94006300	ANSCHLUSSKABEL 24V	1	CAVO COLLEGAMENTO MOTORE 24V
3	120	CD94006500	GEHÄUSE ELEKT. FÜHRUNG FÜR KETTE C380	1	SCATOLA ELET.GUIDA CATENA C380
3	125	C094000300	FÜHRUNGSRING GUMMI SCHWARTZART. 5536 B	1	PC GOMMA NERA ART. 5536 B
3	130	CD94005200	SEITLICHE ABDECKUNG	1	TAPPO PER INVOLUCRO
3	135	C00639	MUTTER M5 UNI 5588 Z	2	DADO M5 UNI 5588 Z
3	140	C094000400	SCHRAUBE FÜR MOTORGEHÄUSE 2,2X9,5 UNI6955 IN	4	VT AF TSPC 2,2X9,5 UNI6955 IN
3	145	C094002700	SCHRAUBE TCEI M5X16 ISO 7380 RIB	2	VITE TCEI M5X16 ISO 7380 RIB
3	150	C094002800	ABDECKUNG GPN 320 GL10 SCHWARTZ	4	TAPPO KAPSTO GPN320 GL10 NERO
3	155	D094001200	METALL-GEHÄUSE C.380 SILBER	1	INVOLUCRO C.380 ARGENTO

Window Automation industrY S.r.l Via C. Bassi 7/A 40015 Galliera (BO) Italy

06/2004 SD

ROSENHEIM

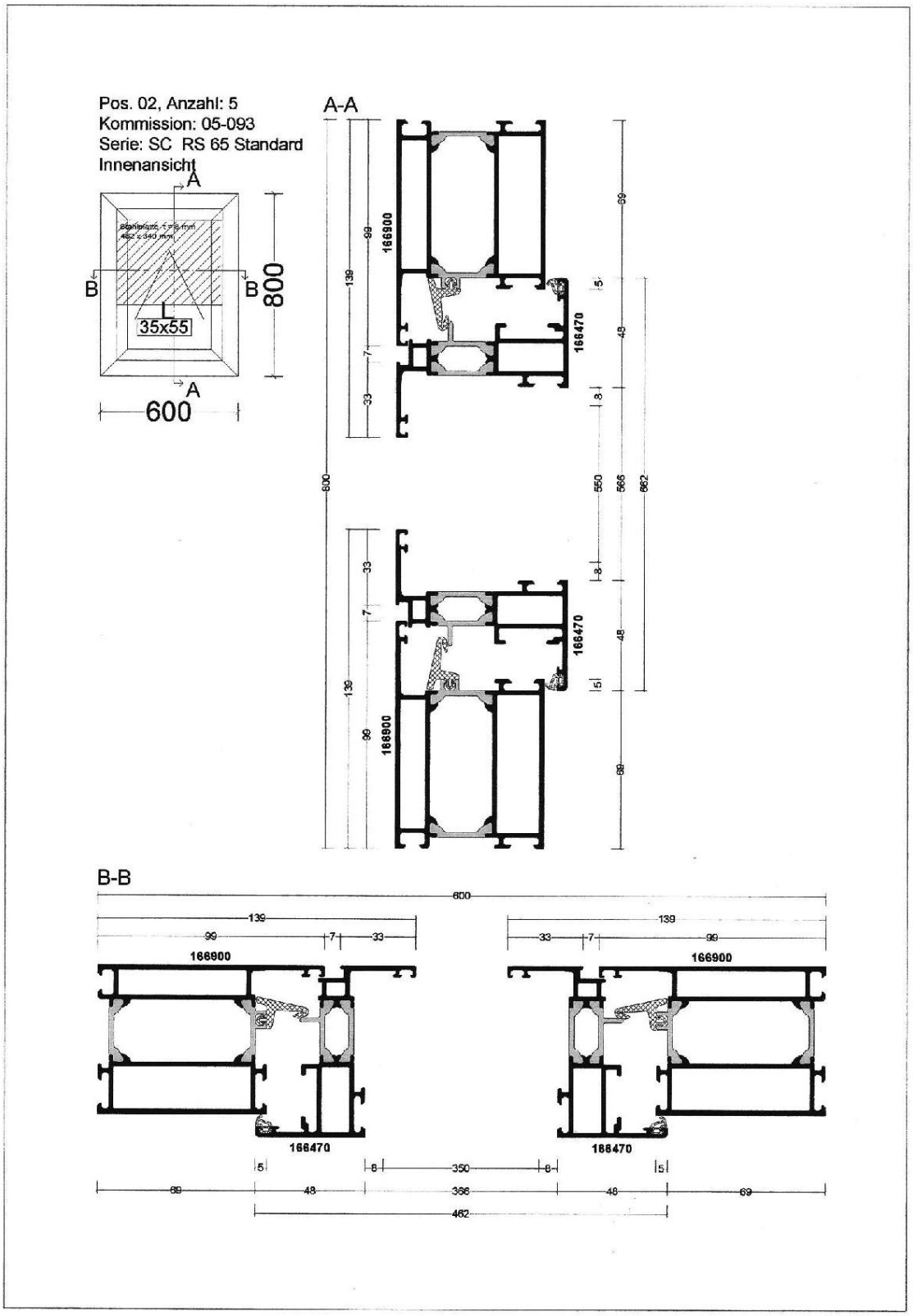
Pos. 02, Anzahl: 5
Kommission: 05-093
Serie: SC RS 65 Standard
Innenansicht
A
B
B
L
35x55
A
800
600
A-A
166900
166470
166470
166900
600
550
566
862
B-B
600
139
99
7
33
166900
166470
166470
166900
5
8
350
8
5
69
48
366
48
69
462