# Getriebe Fz91 mit Eckumlenkung und Schere OL90N

Achtung! Lochbild Eckwinkel
ist um 1mm versetzt
Bohrabstand = D-1

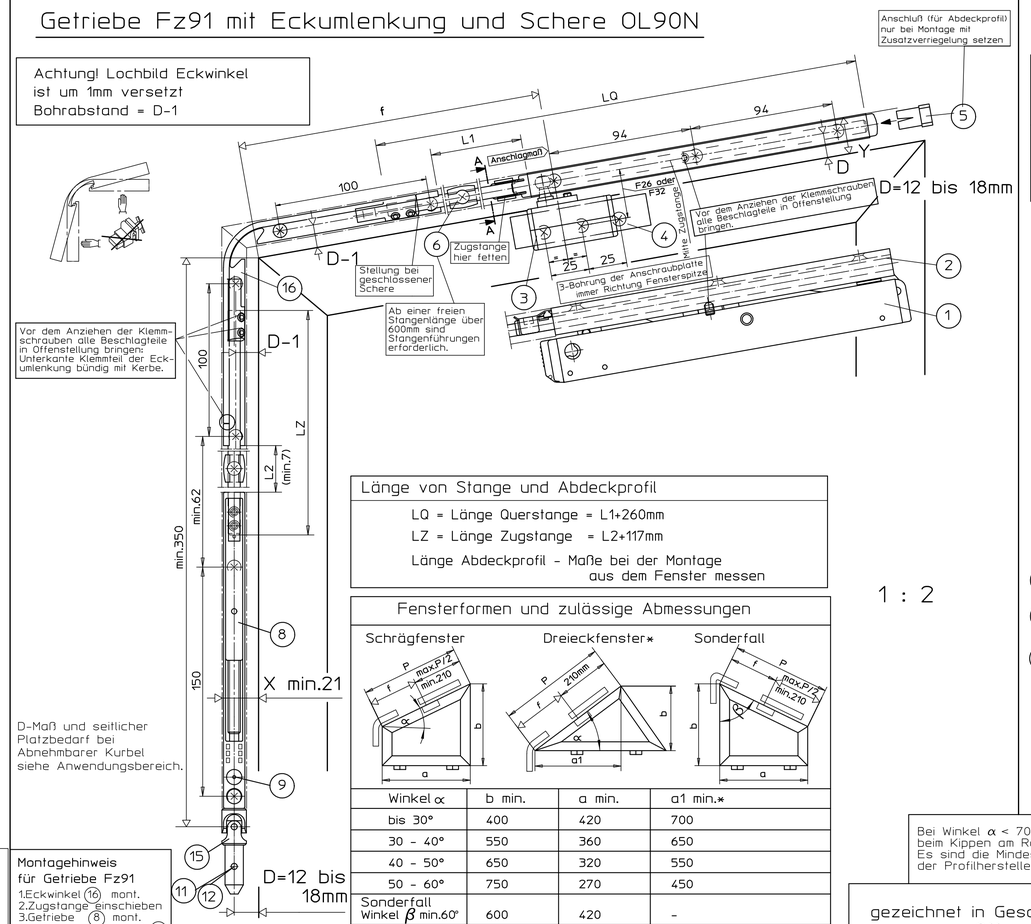


Montagehinweis
für Getriebe Fz91
1.Eckwinkel (16) mont.
2.Zugstange einschieben
3.Getriebe (8) mont.
4.ggf.Spannstift 4x18 (12) für abnehmbare Kurbelstange einschlagen
5.Kreuzgelenk (15) mont.

Den Spannstift 4x18 für die abnehmbare Kurbelstange sofort nach Montage des Vertikalgetriebes und des Kreuzgelenkes montieren.

## Länge von Stange und Abdeckprofil

LQ = Länge Querstange = L1+260mm
LZ = Länge Zugstange = L2+117mm
Länge Abdeckprofil - Maße bei der Montage aus dem Fenster messen

## Fensterformen und zulässige Abmessungen




| Winkel α | b min. | a min. | a1 min.* |
|---|---|---|---|
| bis 30° | 400 | 420 | 700 |
| 30 - 40° | 550 | 360 | 650 |
| 40 - 50° | 650 | 320 | 550 |
| 50 - 60° | 750 | 270 | 450 |
| Sonderfall Winkel β min.60° | 600 | 420 | - |

-bei Verwendung von Zusatzverriegelung muß mit D 16mm angeschlagen werden

1 : 2

Bei Winkel α < 70° kann der Flügel beim Kippen am Rahmen klemmen. Es sind die Mindestwinkelangaben der Profilhersteller zu beachten.

gezeichnet in Geschlossenlage
Montage in Offenlage

# Getriebe Fz92 mit Schere OL90N

Montagehinweis!
Das Befestigungslochbild des Getriebes muß exakt gebohrt werden
Der Ablenkwinkel β darf 45°nicht überschreiten. Wir empfehlem daher die Bohrlehre für Fz92 zu verwenden.

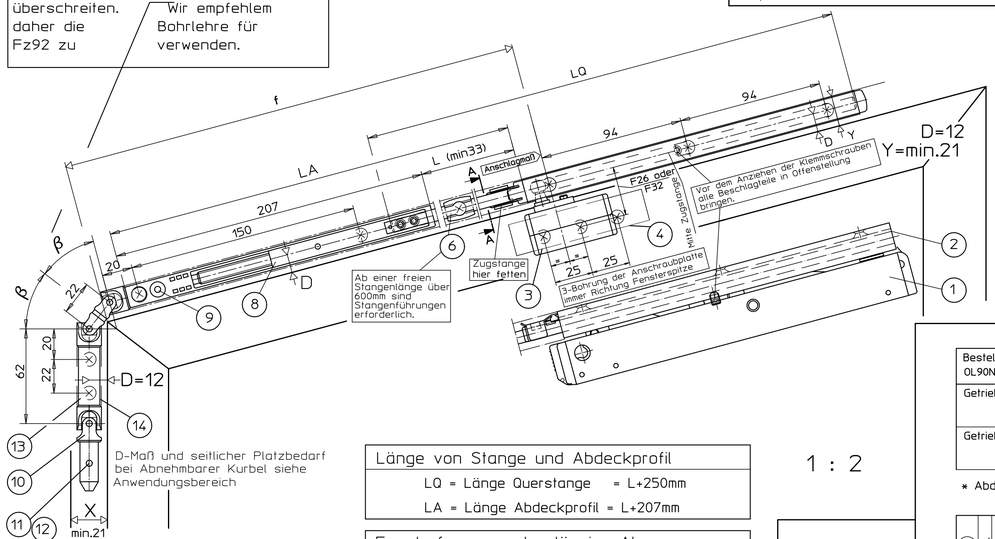


Den Spannstift 4x18 für die abnehmbare Kurbelstange sofort nach Montage des Vertikalgetriebes und des Kreuzgelenkes montieren.

## Länge von Stange und Abdeckprofil

LQ = Länge Querstange = L+250mm
LA = Länge Abdeckprofil = L+207mm

## Fensterformen und zulässige Abmessungen

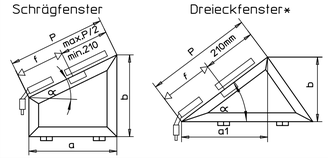


| Winkel α | b min. | a min. | a1 min.* |
|---|---|---|---|
| bis 30° | 400 | 480 | 700 |
| 30 - 40° | 550 | 420 | 650 |
| 40 - 50° | 650 | 370 | 550 |
| 50 - 60° | 750 | 310 | 450 |

1 : 2

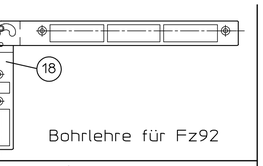


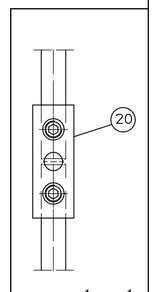


1 : 1

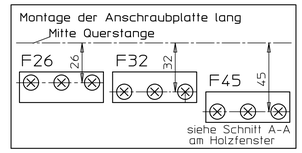


Anschluß (für Abdeckprofil) nur bei Montage mit Zusatzverriegelung setzen

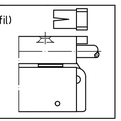

## Technische Daten

- mittlere Öffnungsweite ca.170mm
- Beschlaghub 54mm
- begrenzbar auf ca. 100-130mm, Beschlaghub 38-42mm mit Hubbegrenzung für Getriebe Ident.-Nr. 12335

| Bestellbedarf* für Schrägfenster OL90N mit ... | | Beschlagteile (s.Stückl.) A | B+B1 | C | D | E |
|---|---|---|---|---|---|---|
| Getriebe Fz 92 | L-Met./Kunststoffenster | X | | X | | |
| | Holzfenster | | X | X | | |
| Getriebe Fz 91 | L-Met./Kunststoffenster | X | | | X | X |
| | Holzfenster | | X | | X | X |

* Abdeckprofil und Stange muß gesondert bestellt werden

| Pos. | Stck. | Benennung | Ident.-Nr. bei Ausführung: EV1 | weiß RAL9016 | dunkel-bronze | schwarz | RAL.... | Stck. |
|---|---|---|---|---|---|---|---|---|
| A | | Schere OL90N mit gleitendem Flügelbock<br>Inhalt:<br>1 1 Flachformschere OL 90N<br>2 1 Scherenlager<br>3 1 Flügelbock<br>4 1 Anschraubplatte lang<br>5 1 Anschluß<br>6 1 Stangenführung<br>21 3 Schutzkappe | 30596 | 30600 | 30597 | 74511 | 30599 | 7 |
| B | | Schere OL90N o. Flügelbock<br>Inhalt:<br>1 Pos.:1, 2, 5, 6, | 71203 | 71207 | 71204 | 99477 | 71206 | 4 |
| B1 | | Gleitender Flügelbock für Holzfenster Euronut<br>Inhalt:<br>7 1 Flügelbock f. Holzfenster<br>4 1 Anschraubplatte lang | 71198 | 71202 | 71199 | 99476 | 71201 | 3 |
| C | | Getriebe Fz92 für Horizontal- und Schrägmontage<br>Inhalt:<br>8 1 Getriebe<br>9 1 Gewindestift M4x10,8<br>10 1 Doppelkreuzgelenk<br>11 1 Spannstift 4x16 für feste Kurbelstange<br>12 1 Spannstift 4x18 für abnehmbare Kurbelstange<br>13 1 Halterung<br>14 1 Abdeckung | 30778 verzinkt | 30778 verzinkt | 30777 schwarz | 30777 schwarz | 30778 oder 30777 | 4 |
| D | | Getriebe Fz91<br>Inhalt:<br>Pos.: 8, 9, 11, 12<br>15 1 Kreuzgelenk | 30822 verzinkt | 30822 verzinkt | 30823 schwarz | 30823 schwarz | 30822 oder 30823 | 2 |
| E 16 | 1 | biegbare Eckumlenkung | 71354 | | | | | 4 |
| | | Stangen und Abdeckprofile | | | | | | |
| | | Abdeckprofil L=2m * | 30401 | 30405 | 30402 | 74537 | 30404 | |
| | | Abdeckprofil L=3m * | 30396 | 30400 | 30397 | 74539 | 30399 | |
| | | Abdeckprofil L=6m | 27558 | 27561 | 27559 | 74540 | 28342 | |
| | | Stange ø8 verzinkt L=2m | 16555 | | | | | |
| | | Stange ø8 verzinkt L=3m | 16591 | | | | | |
| | | Stange ø8 verzinkt L=6m | 16592 | | | | | |
| | | Zubehör (muß gesondert bestellt werden) | für Holz | | für Kunststoff/Metal | | | |
| 17 | | Bohrlehre OL90N/OL95 | 54799 gelb | | 54800 blau | | | |
| 18 | | Bohrlehre für Fz92 | 13769 gelb | | 13770 blau | | | |
| 19 | | Zusatzbohrlehre OL90N für Holzfenster F=45 | 28141 | | | | | |
| 20 | | Stangenkupplung OL90 N | 43546 | | | | | |
| 6 | 10 | Stangenführung | 10878 | | | | | je 1 |
| | | Hubbegrenzung für Getriebe | 12335 | | | | | |

* Abdeckprofil beidseitig auf Gehrung geschnitten

Maßstab 0 10 20 30 40 50 60 70 80 90 100

## Bohrlehrenanwendung (für Schere u. Flügelbock)

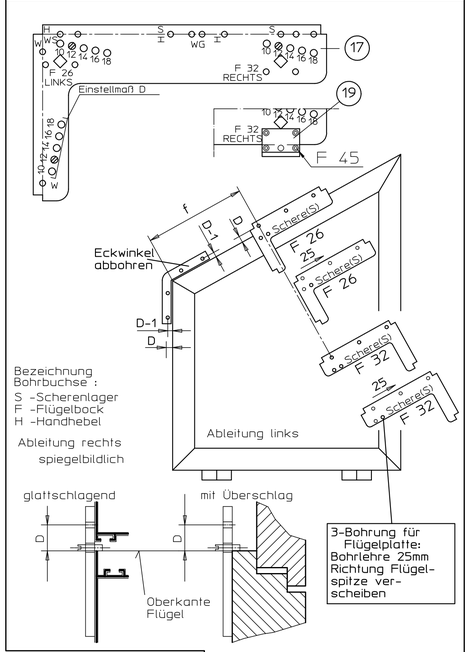


3-Bohrung für Flügelplatte: Bohrlehre 25mm Richtung Flügelspitze verscheiben

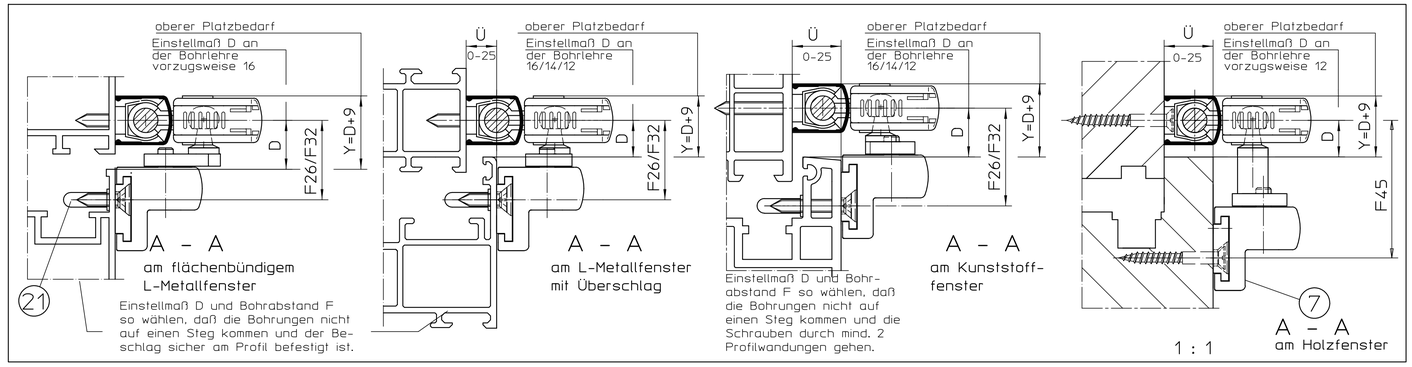


## Befestigungsmittel

| Fenstertyp | Befestigungsschrauben | Bohrø |
|---|---|---|
| Holz | Senkholzschrauben 4x35 DIN 97 o.DIN 7997 | 2,5mm |
| Leichtmetall | Senkblechschrauben 4,2xL DIN7972 o.DIN7982 Schr.muß durch min.1,8mm Profilwand.gehen | 3,5mm |
| Kunststoff | Senkblechschrauben 4,2xL DIN7972 o.DIN7982 Schr.muß durch min.2 Profilwandungen gehen | 3,5mm |

Befestigungsschrauben werden nicht mitgeliefert.

## Weitere Einbauzeichnungen für OL90N:

| | |
|---|---|
| OL90N Zusatzverriegelungen | 40444-EP-005 |
| OL90N für Schrägfenster mit Handhebel | 40444-EP-006 |
| Kurbelstangen und Zubehör für Getriebe Fz90-92 | 40444-EP-011 |

## Anwendungsbereich

nur für vertikal eingebaute Fenster
es darf nur 1 Schere pro Fenster montiert werden
P =Länge schräger Schenkel
α,β =Biegewinkel der Eckumlenkung,Neigungswinkel (siehe Tabelle)

| | α= bis 60° (Normalfall) | β = min.60° (Sonderfall) |
|---|---|---|
| Flügelgewicht | max.80kg | max.40kg |
| Füllgewicht | max.30kg/m² | max.25kg/m² |
| P für Getriebe Fz91 | 420 bis 2000mm | 420 bis 1000mm |
| P für Getriebe Fz92 | 480 bis 2000mm | |

a = Flügelbreite (s.Tabelle), ≤ 2000mm, ab a über 1000mm werden Zusatzverriegelungen empfohlen
b =Flügelhöhe s.Tabelle
i =Abstandsmaß des Flügelschwerpunkts zum Banddrehpunkt = 10 bis 60mm
Ü =Überschlaghöhe 0-25mm
D =Außenkante Flügel bis Mitte Gestänge (s.Tabelle)
X =seitlicher Platzbedarf (siehe Tabelle)
Y =oberer Platzbedarf (siehe Tabelle)

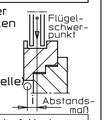


| | D-Maß oben | Platzbedarf Y oben |
|---|---|---|
| mit Zusatzverriegelung | 18 bis 10mm<br>16 mm | D + 9mm<br>D + 9mm |

| Ableitung | D-Maß seitlich | Platzbedarf X seitlich |
|---|---|---|
| Getriebe Fz91, Fz92 | min. 12mm | D + 9mm |
| bei abnehmbarer Kurbelstange | min. 14mm | D + 14mm |

## Wichtige Hinweise:

- Einbauzeichnung, Montageanleitung, Wartungs- und Bedienungsvorschriften sind zu beachten,
- Der festgelegte Anwendungsbereich ist einzuhalten,
- Die vorgeschriebenen Anschlagmaße sind zu beachten,
- Die vorgeschriebenen Befestigungsmittel sind zu verwenden,
- Um Verletzungen zu vermeiden sind Schutzkappen auf überstehende Gewinde der Befestigungsschrauben zu drehen,
- Beschlagteile sind in Geschlossenlage gezeichnet, die Montage erfolgt aber in Offenlage,
- Alle Klemmschrauben sind in Offenlage mit Inbusschlüssel SW3 mit 5Nm anzuziehen,
- Nach der Montage und vor Inbetriebnahme ist die Funktion zu prüfen, alle Klemmschrauben nachzuziehen,
- Gelenk- und Gleitstellen sind mit einem säurefreien Fett nach DIN 51825 zu fetten,
- Die freie Zugänglichkeit der Beschlagteile zur Fettung und Wartung ist nach DIN 18357 sicherzustellen,
- Werden Stangen und Abdeckprofile anderer Hersteller verwendet, so übernimmt GEZE keine Gewährleistung und keine Haftung für die entstehenden Schäden und Folgeschäden,
- Ab einer freien Stangenlänge von 600mm sind Stangenführungen zu verwenden,
- Bei Kippfenster ist die Verwendung einer geeigneten Fangsicherung vorgeschrieben (siehe GEZE Fang- und Putzsicherung),
- Es darf nur eine Schere mit gleitendem Flügelbock montieren werden,
- Ab Fensterbreiten über 1000mm werden Zusatzverriegelungen empfohlen,
- Die Eckumlenkung darf nur von Hand gebogen werden, mehrmaliges Hin- und Herbiegen ist zu vermeiden,

Diese Zeichnung entspricht den Entwicklungsstand des Zeichnungsdatums bzw. der letzten Änderungseintragung.Aus der Benützung der Zeichnung können keine Ansprüche, gleich welcher Art, einschließlich Schadenersatzansprüche, abgeleitet und gegen GEZE geltend gemacht werden. Die Zeichnung bleibt unser Eigentum und ist Dritten nur für die Vertragsdauer zur Benützung überlassen.Sämtliche sich aus der Zeichnung ergebenden Ansprüche stehen ausschließlich GEZE zu.Ohne vorherige Zustimmung von GEZE darf diese Zeichnung weder vervielfältigt noch Dritten zugänglich gemacht werden.

| EHPB | Änderungs-dokument | Datum date | Name name | Änderungs-Nr. Doc. change no. |
|---|---|---|---|---|
| | 01 | 23.11.2006 | fbm14 | 47863 |
| | 00 | 27.03.2003 | fbm14 | - |

GEZE GmbH
P.O. Box 13 63
71226 Leonberg
Germany

vertraulich / confidential

Benennung / designation: OL90N fuer Schraegfenster mit Getriebe Fz91 oder Fz92

| | Datum / date | Name / name |
|---|---|---|
| erstellt / drawn | 23.11.2006 | fbm14 |
| gepr. / checked | 11.01.2007 | fbm22 |

Blatt / von sheet / of 1/1
Material-Nr. D-no.
Maßstab scale
Ersatz für: subst. for: 40444-0-007.04
Ersetzt durch: subst. with:
Sprache / language D
Zeichnungs-Nr. / document-no. 40444-EP-007