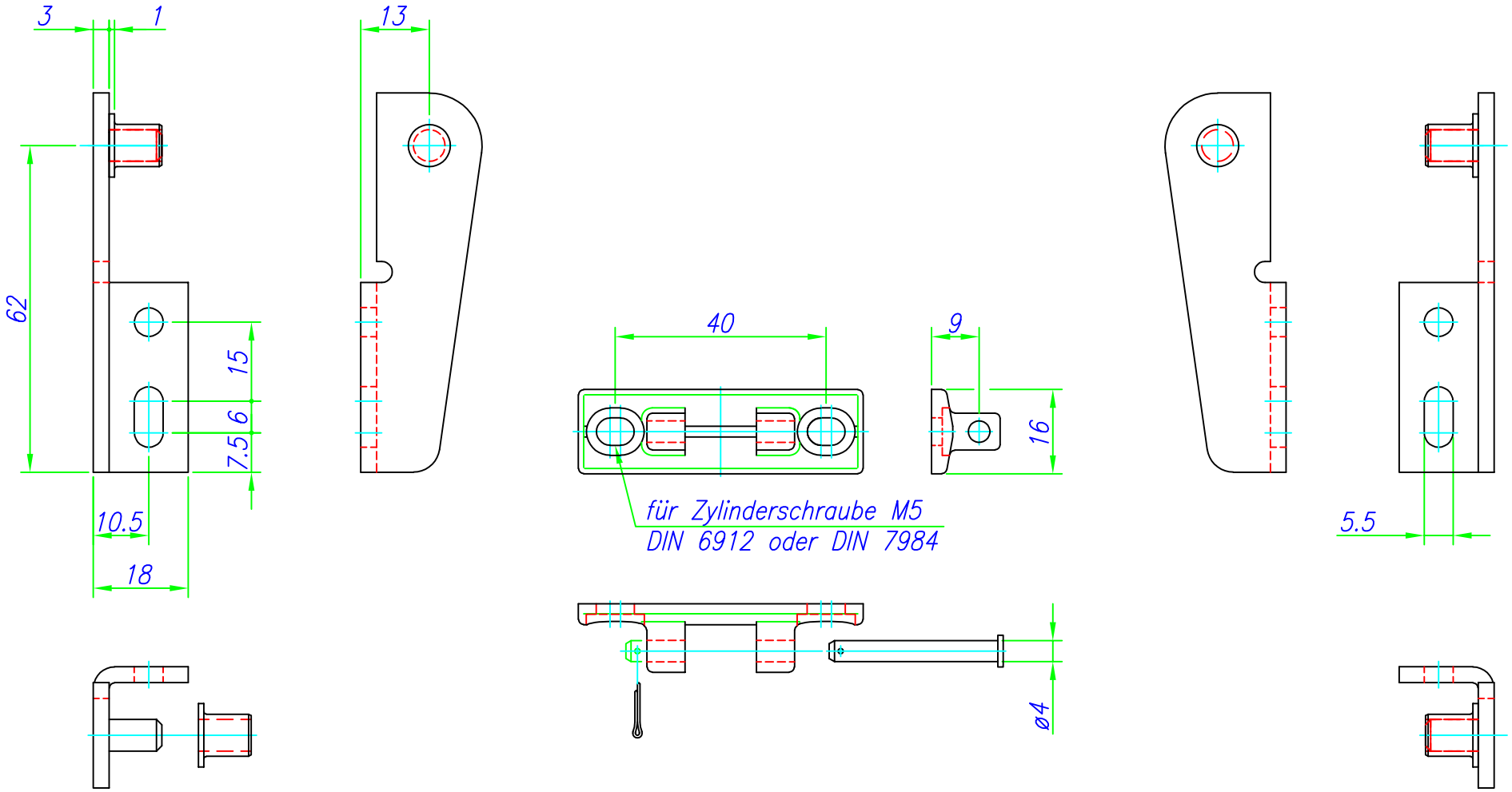

Die Zeichnung entspricht dem Entwicklungsstatum bzw. der letzten Änderung. Aus der Benutzung der Zeichnung können keinerlei Ansprüche gleich welcher Art – insbesondere Schadensersatzansprüchen – abgeleitet und gegen die Herstellerfirma geltend gemacht werden. Diese Zeichnung bleibt unser Eigentum und ist Dritten nur für den Vertragszweck zur Benutzung zu überlassen. Sämtliche sich aus der Zeichnung ergebenden Ansprüche stehen ausschließlich der Herstellerfirma zu. Ohne unsere ausdrückliche Genehmigung darf diese Zeichnung weder vervielfältigt noch Dritten zugänglich gemacht werden. Technische Änderungen vorbehalten.

STG BEIKIRCH
Sicherheit auf höchstem Niveau

Projektion	Maßstab: %	Oberfläche:	Gewicht [g]
		Artikelnummer:	Werkstoff, Halbzeug:

	Datum	Name
Erstellt	04.10.2011	Schmeiche
Geprüft		
Status		

Benennung: SBEM/KF10/_

Allgemeintoleranz

Zeichnung-Nr. / Datei-Nr.

Blatt

Ersatz für:

Index	Änderungen	Datum	Name