Die Zeichnung entspricht dem Entwicklungsdatum bzw. der letzten Änderung. Aus der Benutzung der Zeichnung können keinerlei Ansprüche gleich welcher Art–einschließlich Schadenersatzansprüchen– abgeleitet und gegen die Herstellerfirma geltend gemacht werden. Diese Zeichnung bleibt unser Eigentum und ist Dritten nur für die Vertragsdauer zur Benutzung zu überlassen. Sämtliche sich aus der Zeichnung ergebenden Ansprüche stehen ausschließlich der Herstellerfirma zu. Ohne unsere ausdrückliche Genehmigung darf diese Zeichnung weder vervielfältigt noch Dritten zugänglich gemacht werden. Technische Änderungen vorbehalten.

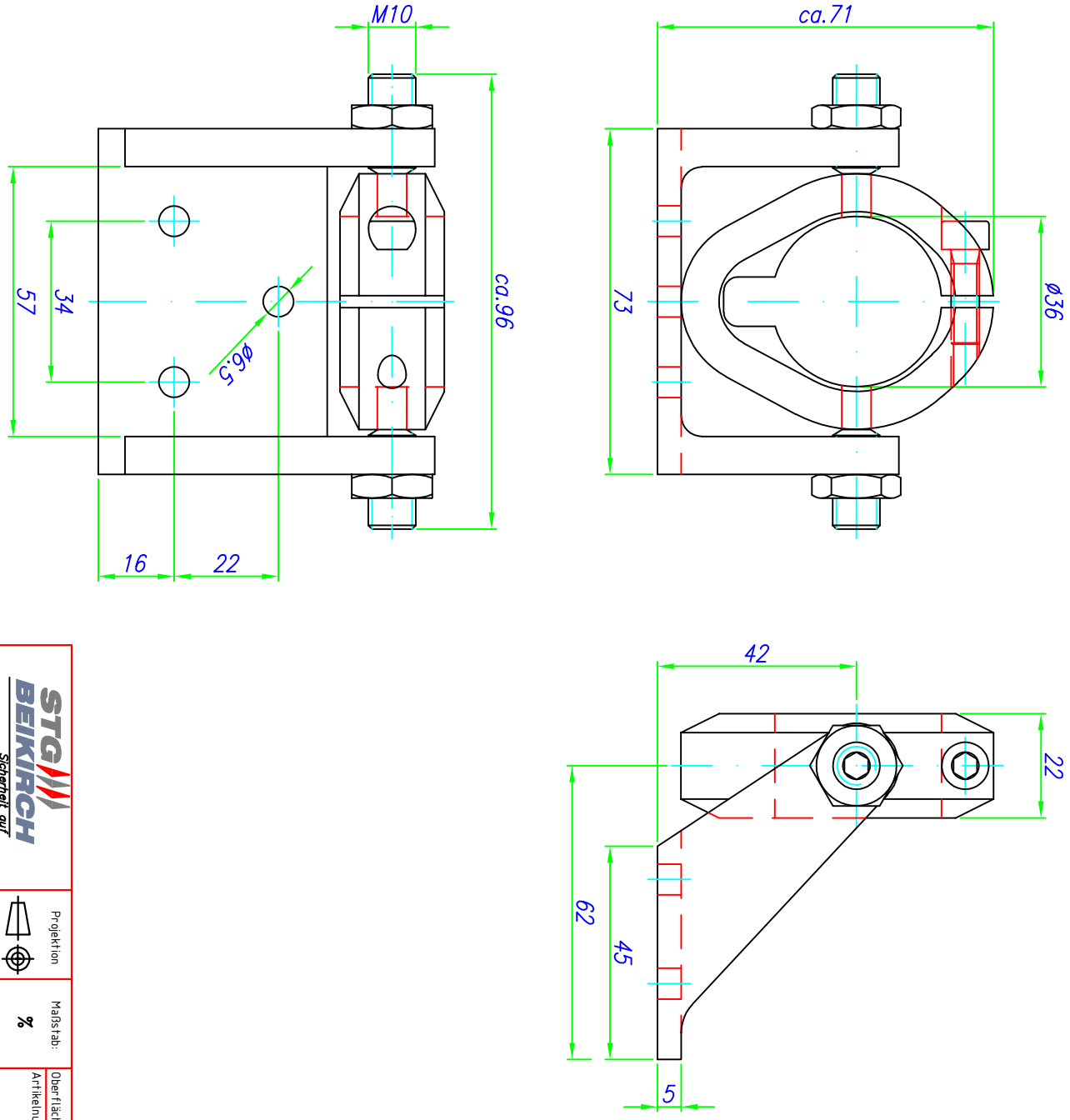

STG BEIKIRCH
Sicherheit auf höchstem Niveau

Projektion		Maßstab:	%
Erstellt	Datum	04.11.2011	
	Name	PRI	
Geprüft			
Status			
Allgemeintoleranz		Benennung:	Klemmringkonsole K9/0
		Oberfläche:	
		Artikelnummer:	
		Gewicht [g]	
		Werkstoff, Halbzeug:	
Zeichnung-Nr. / Datei-Nr.		Blatt	
Ersatz für:			

Index	Änderungen	Datum	Name