KONSOLE KB 5 FÜR MOTORÖFFNER 24 V DC

Bestellbezeichnung: KB 5

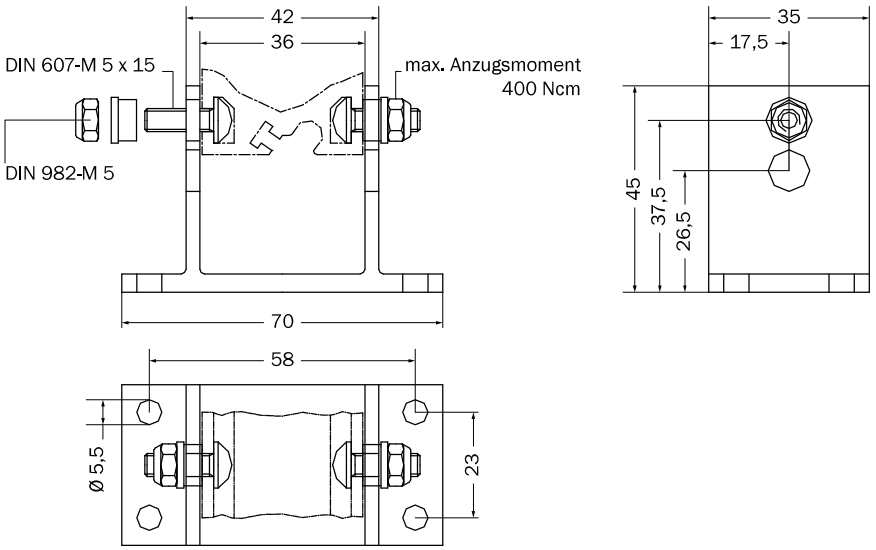

Montagemöglichkeiten für die Konsole KB 5 an unterschiedlichen Lichtkuppeln

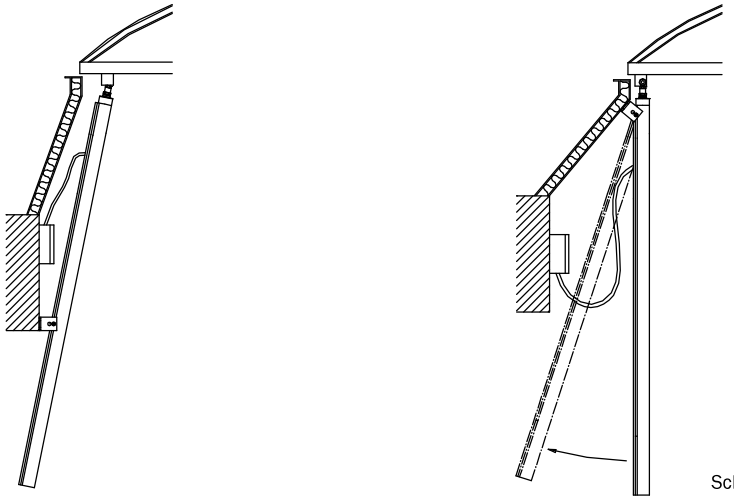

Technische Daten

Material	Aluminium (gleitgeschliffen)

BSC Technology GmbH
Dr.-Köhl-Straße 6 | D-95119 Naila
Tel.: +49 9282 48731-0 | +49 9282 48731-29
info@bsc-technology.de
windowdrives.com

Änderungen vorbehalten. Mit dem Erscheinen dieser Liste verlieren alle bisherigen Listen ihre Gültigkeit.