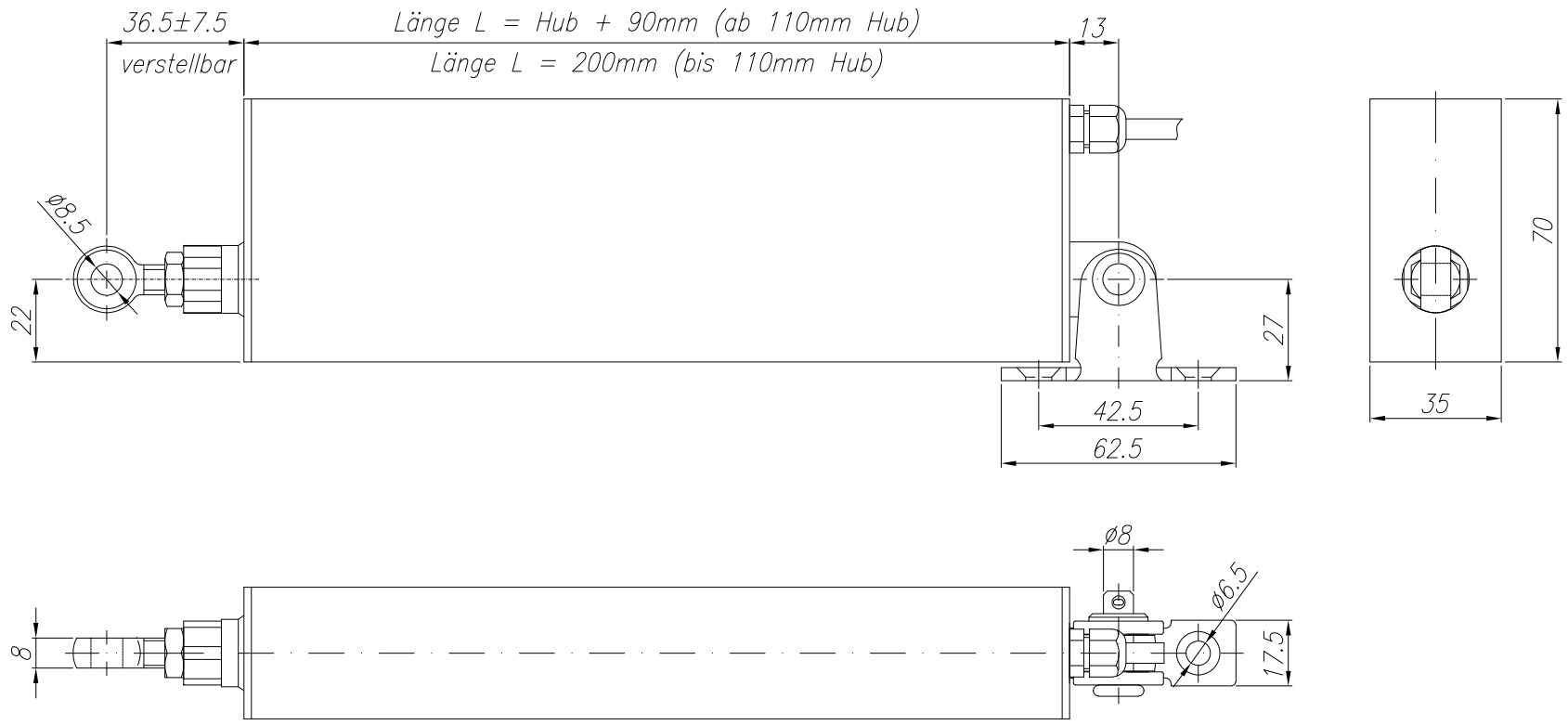

	M6/...-500N/ EV1/RWA	M6/...-500N/ LA/EV1/RWA
Hub/mm	Art.-Nr.	
100	64100500	64100501
150	64150500	64150501
200	64200500	64200501
250	64250500	64250501
eingebaute Lastabschaltung	–	+

Eingangs-/Betriebsspannung:	24 V DC (-8%/+20%)
max. Stromaufnahme:	ca. 0,85 A
Druck-/Zugkraft:	500 N
Zuhaltekraft:	max. 1000 N
Hublängen:	100, 150, 200 und 250mm
Anschlussleitung:	2x0,5mm²; Länge ca. 2,5m; Silikon weiß
Laufzeit:	ca. 5,9 mm/sec
Einschaltdauer:	3 Min. (ED/ON); 7 Min. (AD/OFF)
Schutzart:	IP 54 nach DIN 40050
Umgebungstemperatur:	-5°C bis +65°C
Gehäusematerial:	Alu-Rechteckprofil
Farbe:	EV1/Silber, eloxiert
	auf Anfrage nach RAL-Farbtafel

Die Zeichnung entspricht dem Entwicklungsdatum bzw. der letzten Änderung. Aus der Benutzung der Zeichnung können keinerlei Ansprüche gleich welcher Art-einschließlich Schadenersatzansprüchen- abgeleitet und gegen die Herstellerfirma geltend gemacht werden. Diese Zeichnung bleibt unser Eigentum und ist Dritten nur für die Vertragsdauer zur Benutzung zu überlassen.
Sämtliche sich aus der Zeichnung ergebenden Ansprüche stehen ausschließlich der Herstellerfirma zu. Ohne unsere ausdrückliche Genehmigung darf diese Zeichnung weder vervielfältigt noch Dritten zugänglich gemacht werden.
Technische Änderungen vorbehalten.

PDF

STG BEIKIRCH
INDUSTRIEELEKTRONIK
+SICHERHEITSTECHNIK GmbH+Co KG
Trifte 89 32657 Lemgo - Lieme

Verwendung	Halbzeug, Norm, Werkstoff	Maßst.:

	Datum	Name
Bearb.	16.04.07	PR
Gepr.	----	----
Norm	----	----

M6/Hub-500N/EV1/RWA
M6/Hub-500N/(LA)/EV1/RWA
Maß- und Datenblatt

siehe Tabelle

Blatt 1
1 Bl.

Zust.	Änderung	Datum	Name	Ursprung K\..\01-LINEAR\DXF	Ersatz für	Ersetzt durch