Lüftungsnetzteil LNT 2404 für 24V DC Antriebe

Wichtiger Warnhinweis

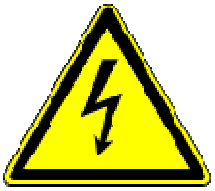

Nach dem Entfernen des Gehäusedeckels liegen spannungsführende Teile frei. Eingriffe, die eine betriebsbereite Anlage erfordern (zum Beispiel Wartung oder Programmierung) dürfen nur von dafür geschultem Fachpersonal durchgeführt werden.
Jeder andere Eingriff ist erst nach der Trennung von der Netzspannung zulässig.
Ferner ist darauf zu achten, dass keine Fremdspannung externer Komponenten anliegt.

Lieferumfang

- Lüftungsnetzteil LNT 2404
- Diese Anleitung

Anschlussplan

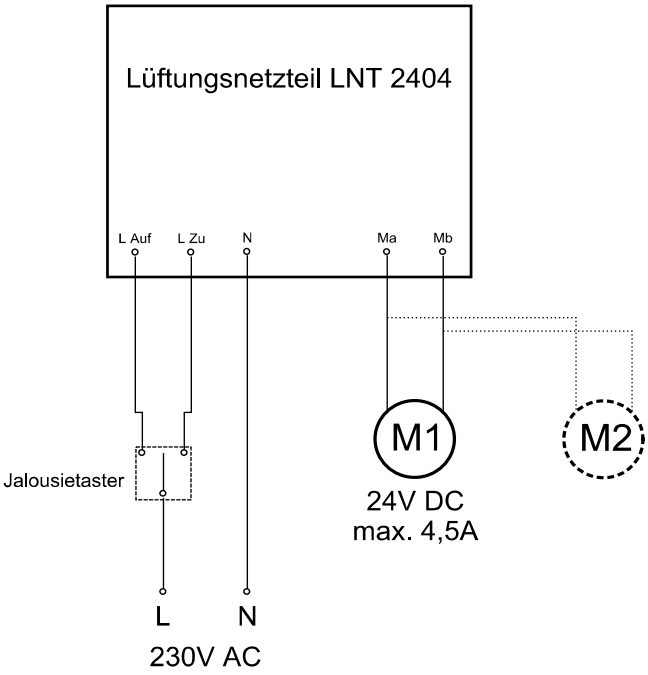

Funktionsbeschreibung

Mit Hilfe dieses Netzteils sind Sie in der Lage, 24V DC Antriebe mit einer Gesamtstromaufnahme von bis zu 4,5A an 230V zu betreiben. Dabei müssen Sie sich nicht darum kümmern, für die (für die Richtungsumkehr notwendige) Umpolung der Ausgangsspannung zu sorgen – das erledigt unser Lüftungsnetzteil selbst.

Sie müssen lediglich einen handelsüblichen Jalousietaster anschließen, die Antriebe fahren dann aus, bzw. ein, je nachdem, welche Wippe Sie betätigt haben.

Technische Daten

Betriebsspannung:	176-264V AC
Ausgangsspannung:	24V DC
Ausgangsstrom:	max. 4,5A
Gehäuse:	AP-Gehäuse
Schutzart:	IP 54
Maße (B x H x T):	160 x 250 x 55 mm
Restwelligkeit:	max. 2Vss
Einschaltdauer:	ED 30%
Umgebungstemperatur:	-5°C ... +40°C

Parallelschaltung von max. 8 Netzteilen

BSC Technology GmbH

Hofer Str. 14
D-95152 Selbitz

Tel.: +49 (0) 9280/981119-0
Fax: +49 (0) 9280/981110-29

www.bsc-technology.de
info@bsc-technology.de