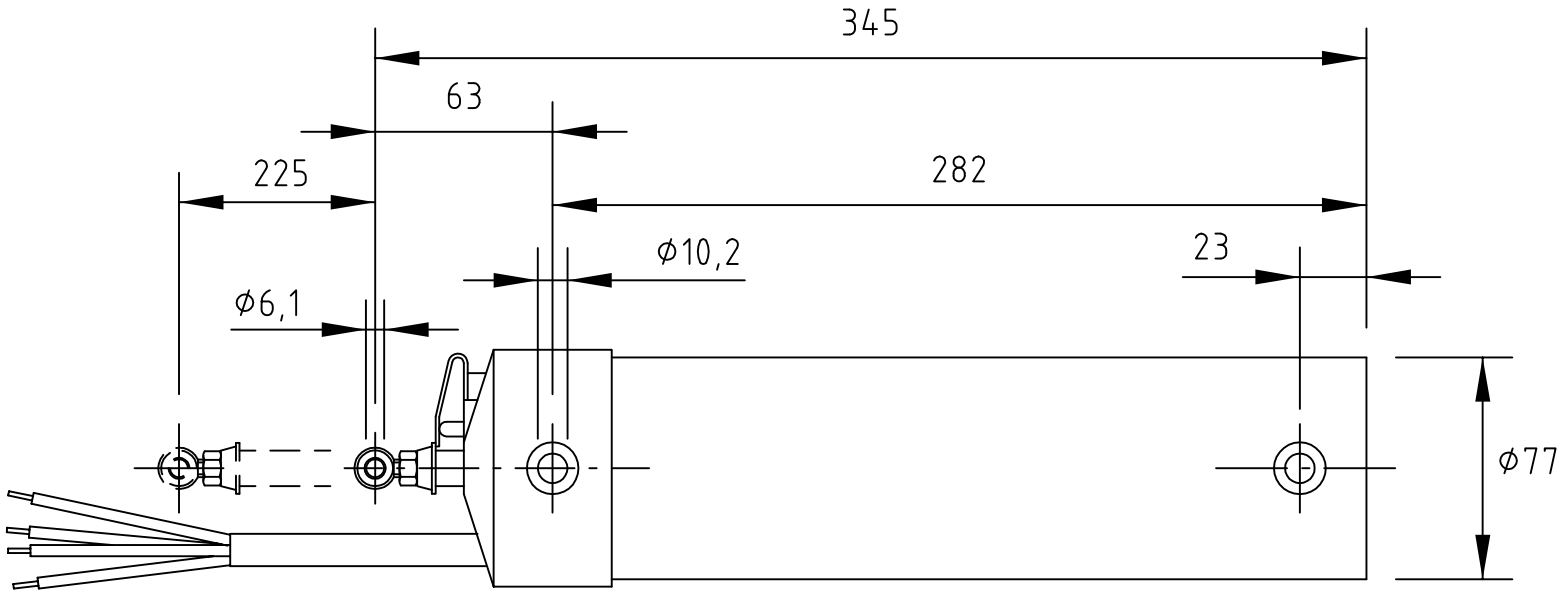


| | | | | |
|---|---|---|---|---|
| Bemerkungen: | Prüfmaße: ☐ Funktion ist von der Einhaltung dieser Maße abhängig | Toleranzen: | **Spindelantrieb D20**<br>**230V, 600N, Hub 225mm** | BSC |
| | | Datum | Name | |
| | Bearb. | 07.11.2008 | | |
| | Gepr. | | | Zeichnungsnr. |
| | Norm | | | 10.003022.3 |
| | Maßstab | | Werkstoff | |
| | EDV Nr. Zeichnung3 | | | |

BSC Technology GmbH
Oberer Gerlas 7
95138 Bad Steben/Germany
Tel.: +49 9288 92522-0
Fax: +49 9288 92522-29
www.bsc-technology.com

Das Urheberrecht an dieser Zeichnung ist gemäß dem Gesetz über Urheberrechte und verwandte Schutzrechte vom 9.9.1965 geschützt. Jegliche Verwertung dieser Zeichnung, insbesondere die Vervielfältigung und Weitergabe an Dritte bedarf unserer ausdrücklichen Genehmigung.
BSC Technology GmbH; Oberer Gerlas 7; 95138 Bad Steben / Germany