GELENKBOCK

Bestellbezeichnung: „_er“ Gelenkbock
Beispiel: „8er“ Gelenkbock

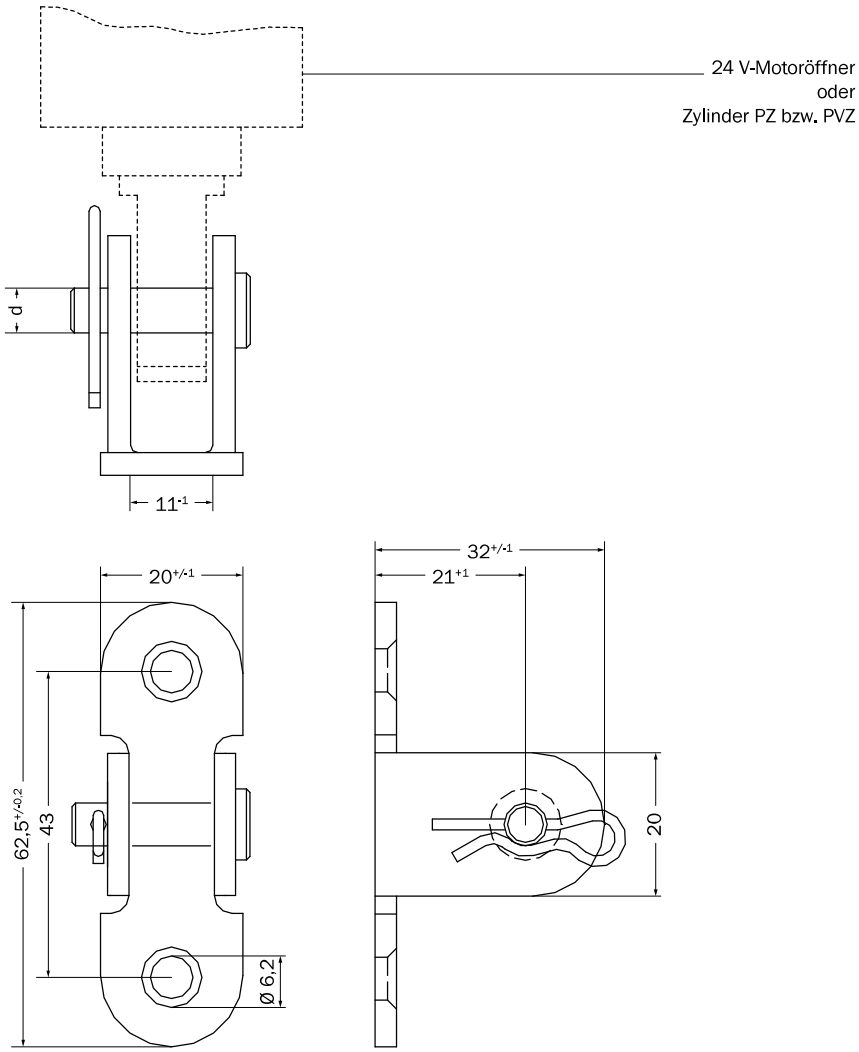

Kurzbeschreibung

Der Gelenkbock kann als Aufnahme für einen 24 V-Motoröffner oder einen Pneumatikzylinder mit einer Ø 6,1- oder Ø 8,1-Aufnahmebohrung verwendet werden.

Technische Daten

Maß „d“	Bestellbezeichnung
Ø 6	„6er“ Gelenkbock
Ø 8	„8er“ Gelenkbock
Material	Stahl verzinkt

BSC Technology GmbH
Dr.-Köhl-Straße 6 | D-95119 Naila
Tel.: +49 9282 48731-0 | +49 9282 48731-29
info@bsc-technology.de
windowdrives.com

Änderungen vorbehalten. Mit dem Erscheinen dieser Liste verlieren alle bisherigen Listen ihre Gültigkeit.