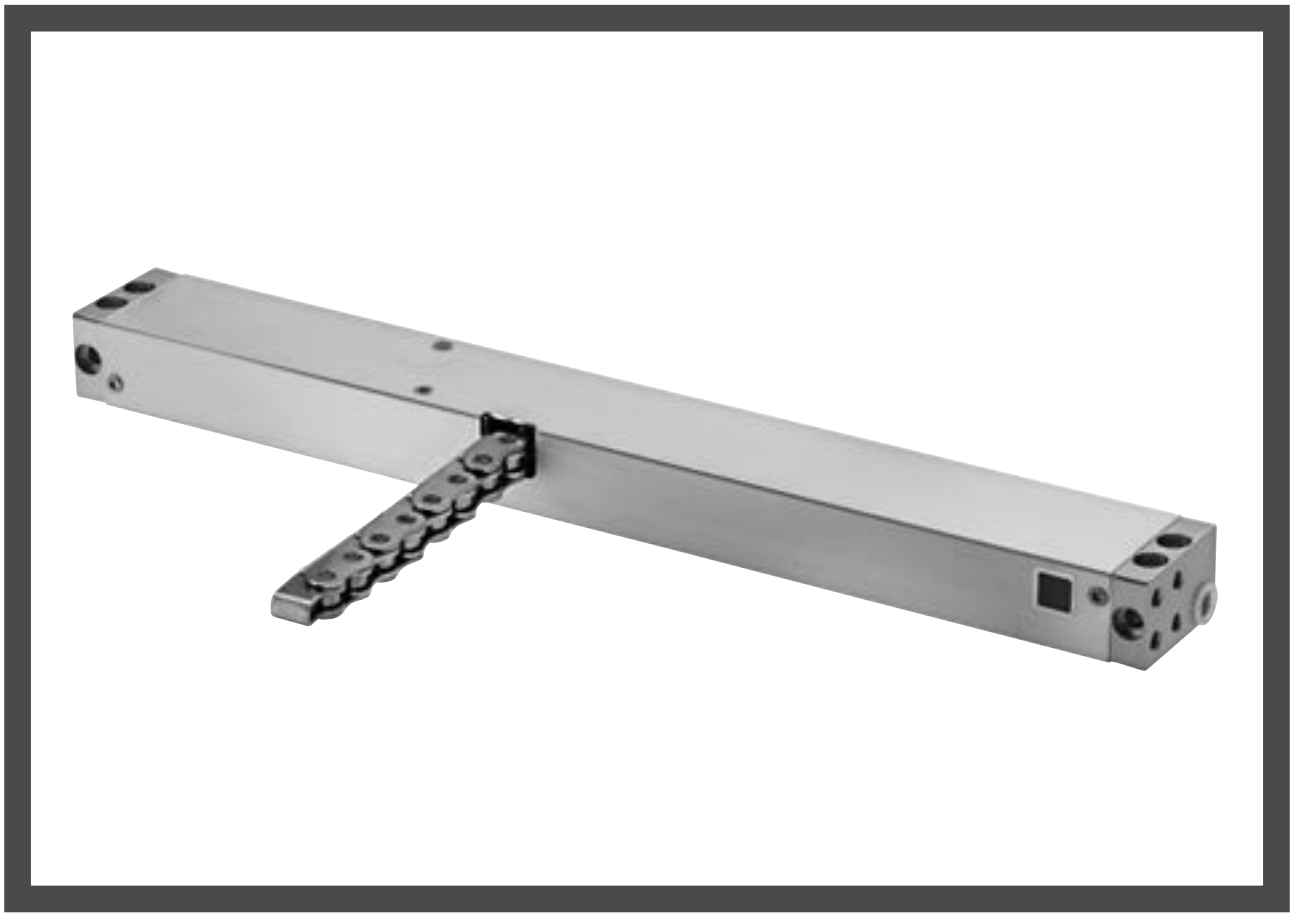

PRODUKTMERKMALE KS2

- Für kontrollierte natürliche Lüftung, RWA, und ferralux® NRWG nach EN12101-2
- Version R (rechts) oder L (links) und als TWIN
- Gehäuse aus Aluminium eloxiert oder optional in RAL Farben
- Hochwertige Seitenbogenkette aus Edelstahl, ohne überstehende Nietköpfe
- Geeignet für verdeckt liegenden Einbau in Rahmenprofilen
- Starre Antriebsmontage am Rahmen ohne Konsolen
- Programmierbare Parameter der intelligenten S12 Regelelektronik:
  - Synchronisierter Mehrfachbetrieb und Folgesteuerung
  - Softanlauf und Softabschaltung in den Endlagen
  - Hublänge, Schließkraft, Geschwindigkeit
  - Reversierung bei Überlastabschaltung während des Schließvorgangs
- Geeignet für den Betrieb mit M-COM zur automatischen Konfiguration von Synchronlauf und Folgesteuerungen

Für diese Produktbaureihe wurde eine Typ III Umweltproduktdeklaration (EPD - Environmental Product Declaration) nach ISO 14025 und EN 15804 erstellt.
Die Ergebnisse der Ökobilanz der einzelnen Produkttypen sind am Ende dieses Produktkatalogs gelistet.
Die EPDs können auf unserer Homepage **www.aumueller-gmbh.de** eingesehen bzw. heruntergeladen werden.

FASSADE

Kippflügel

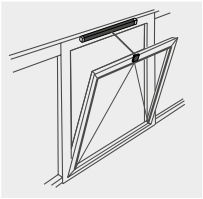
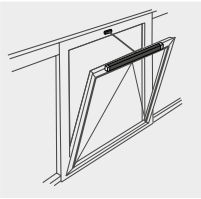
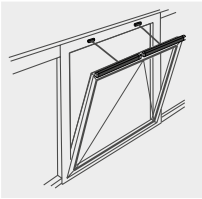
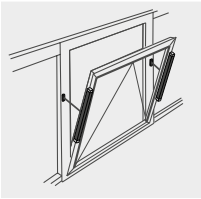
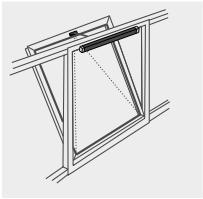
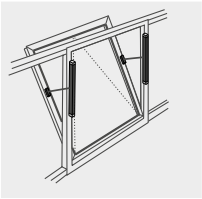

Klappflügel

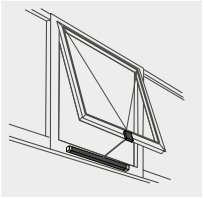
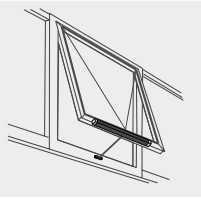
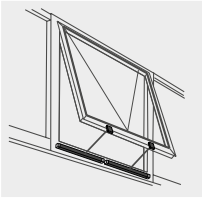
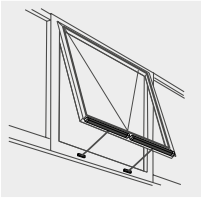
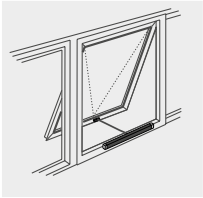
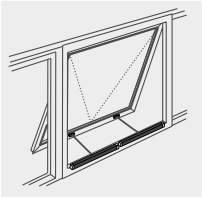

Drehflügel

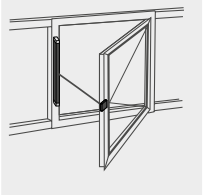
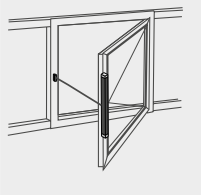
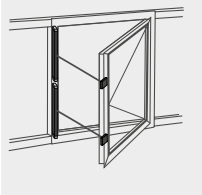
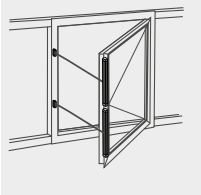
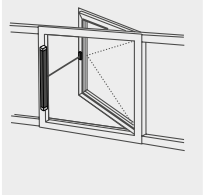
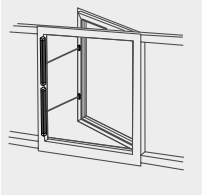

Senk-Klappflügel

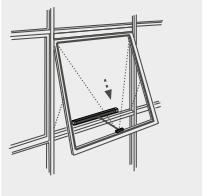
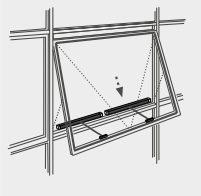

Parallelausstellfenster (PAF)

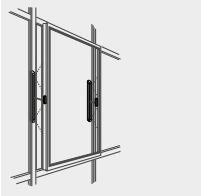

DACH

Dach-Kippflügel

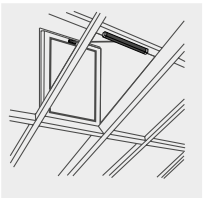
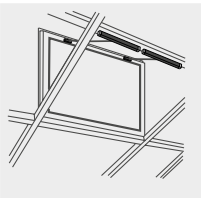

Dach-Klappflügel

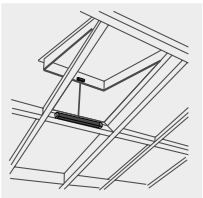
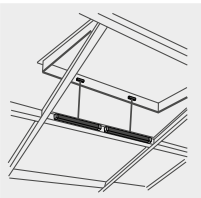

Lichtkuppel

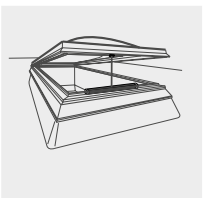

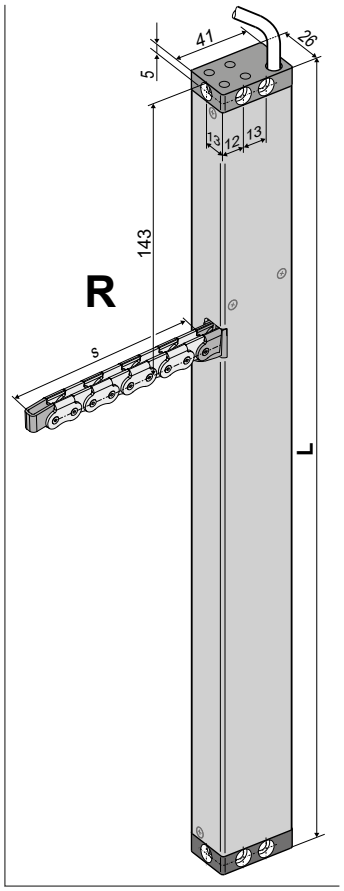

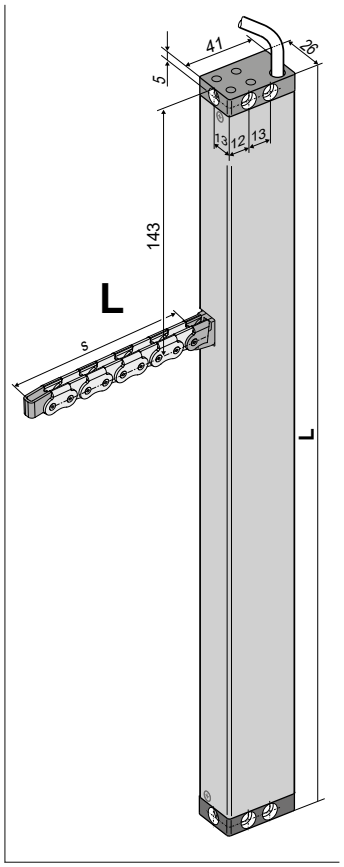

- Anwendung: Lüftung im Solo-Betrieb
- Integrierte Lastabschaltelektronik S2 in AUF/ZU Richtung

TECHNISCHE DATEN

U_N	Bemessungsspannung	24V DC (19 V ... 28 V)
I_N	Bemessungsstrom	0,5 A
I_A	Abschaltstrom	0,7 A
P_N	Bemessungsaufnahme	12 W
DC	Einschaltdauer	5 Zyklen (ED 30 % - ON: 3 min./OFF: 7 min.)
	Schutzart	IP 32
	Umgebungstemperatur	-5 °C ... +60 °C
F_Z	Zugkraft max.	200 N
F_A	Schubkraft max.	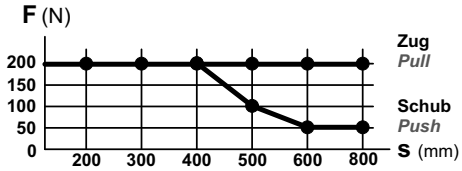 s > 600 mm nur für Zugbelastung
F_H	Zuhaltekraft	1.800 N (befestigungsabhängig)
	Kette	Edelstahl, ohne überstehende Nietköpfe. Einfache Anbindung an einen Flügelbock. Kleine Biegeradien ermöglichen große Öffnungswinkel bei geringer Flügelhöhe.
	Anschlusskabel	Halogenfrei, grau 3 x 0,5 mm², ~ 3 m
v	Geschwindigkeit	10,0 mm/s 10,0 mm/s
s	Hub	50 – 800 mm
L	Gesamtlänge	siehe Bestelldaten
	Emissions-Schalldruckpegel	≤70 dB (A)

BESTELLDATEN

s [mm]	L [mm]	Version	Farbe	VE/Stck.	Art.-Nr.
200	335	KS2 200 S2 24V R	E6/C-0	1	**521120**
		KS2 200 S2 24V L	E6/C-0	1	**521420**
300	380	KS2 300 S2 24V R	E6/C-0	1	**521130**
		KS2 300 S2 24V L	E6/C-0	1	**521430**
400	430	KS2 400 S2 24V R	E6/C-0	1	**521140**
		KS2 400 S2 24V L	E6/C-0	1	**521440**
500	545	KS2 500 S2 24V R	E6/C-0	1	**521150**
		KS2 500 S2 24V L	E6/C-0	1	**521450**
600	545	KS2 600 S2 24V R	E6/C-0	1	**521160**
		KS2 600 S2 24V L	E6/C-0	1	**521460**
800	625	KS2 800 S2 24V R	E6/C-0	1	**521180**
		KS2 800 S2 24V L	E6/C-0	1	**521480**

OPTIONEN

Sonderanfertigung	VE/Stck.	Art.-Nr.
Lackierung Antriebsgehäuse in RAL-Farben		
Lackierpauschale		**516030**
bei Bestellung von:	1 – 20	**516004**
	21 – 50	**516004**
	51 – 100	**516004**
	ab 101	**516004**
Verlängerung der Standard-Anschlusskabellänge auf:		
5 m – halogenfrei, grau – 5 x 0,5 mm²		**501054**
10 m – halogenfrei, grau – 5 x 0,5 mm²		**501056**

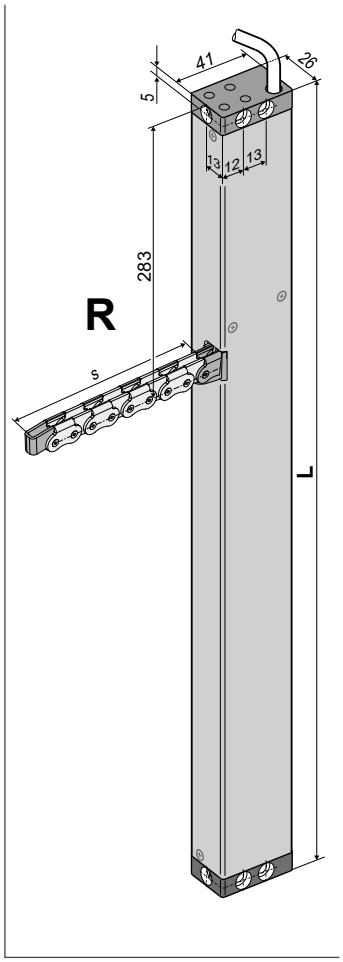

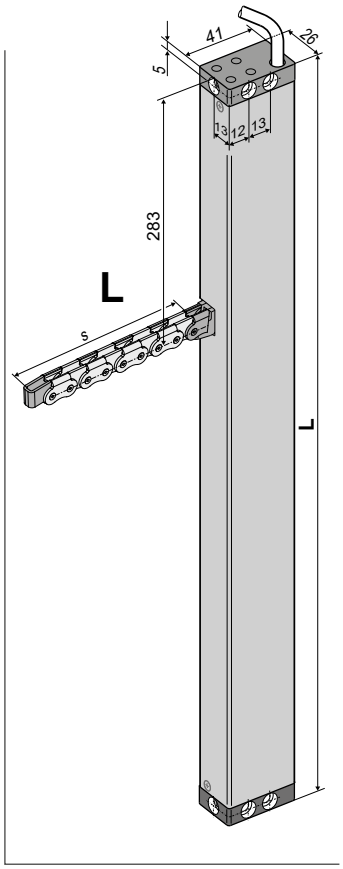

- Anwendung: Lüftung im Solo-Betrieb
- Integrierte Lastabschaltelektronik S2 in AUF/ZU Richtung
- Parallelschaltung von bis zu 8 Antrieben in einer Gruppe

TECHNISCHE DATEN

U_N	Bemessungsspannung	230V AC (50 Hz)
I_N	Bemessungsstrom	0,13 A
I_A	Abschaltstrom	0,2 A
P_N	Bemessungsaufnahme	30 W
DC	Einschaltdauer	5 Zyklen (ED 30 % - ON: 3 min./OFF: 7 min.)
	Schutzart	IP 32
	Umgebungstemperatur	-5 °C ... +60 °C
F_Z	Zugkraft max.	200 N
F_A	Schubkraft max.	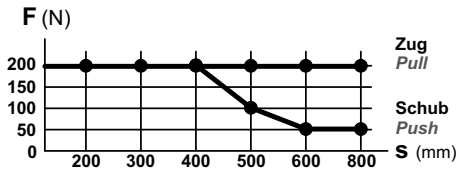 s > 600 mm nur für Zugbelastung
F_H	Zuhaltekraft	1.800 N (befestigungsabhängig)
	Kette	Edelstahl, ohne überstehende Nietköpfe. Einfache Anbindung an einen Flügelbock. Kleine Biegeradien ermöglichen große Öffnungswinkel bei geringer Flügelhöhe.
	Anschlusskabel	Halogenfrei, grau 6 x 0,75 mm², ~ 3 m
v	Geschwindigkeit	10,0 mm/s 10,0 mm/s
s	Hub	50 – 800 mm
L	Gesamtlänge	siehe Bestelldaten
	Emissions-Schalldruckpegel	≤70 dB (A)

BESTELLDATEN

s [mm]	L [mm]	Version	Farbe	VE/Stck.	Art.-Nr.
200	475	KS2 200 S2 230V R	E6/C-0	1	**494920**
		KS2 200 S2 230V L	E6/C-0	1	**494720**
300	520	KS2 300 S2 230V R	E6/C-0	1	**494930**
		KS2 300 S2 230V L	E6/C-0	1	**494730**
400	570	KS2 400 S2 230V R	E6/C-0	1	**494940**
		KS2 400 S2 230V L	E6/C-0	1	**494740**
500	685	KS2 500 S2 230V R	E6/C-0	1	**494950**
		KS2 500 S2 230V L	E6/C-0	1	**494750**
600	685	KS2 600 S2 230V R	E6/C-0	1	**494960**
		KS2 600 S2 230V L	E6/C-0	1	**494760**
800	765	KS2 800 S2 230V R	E6/C-0	1	**494980**
		KS2 800 S2 230V L	E6/C-0	1	**494780**

OPTIONEN

Sonderanfertigung	VE/Stck.	Art.-Nr.
Lackierung Antriebsgehäuse in RAL-Farben		
Lackierpauschale		**516030**
bei Bestellung von:	1 – 20	**516004**
	21 – 50	**516004**
	51 – 100	**516004**
	ab 101	**516004**
Verlängerung der Standard-Anschlusskabellänge auf:		
5 m – halogenfrei, grau – 6 x 0,75 mm²		**501164**
10 m – halogenfrei, grau – 6 x 0,75 mm²		**501166**

TÜV NORD
TÜV NORD CERT GmbH
Baumuster geprüft

- Anwendung: Lüftung, RWA, ferralux®-NRWG
- Integrierte intelligente Regelelektronik S12
- Z-Version: Programmierbare Rückmeldung Endlage „AUF“ oder „ZU“ (max. 24V, 500 mA)

Optionen

- Programmierung von Sonderfunktionen
- M-COM zur automatischen Konfiguration von Synchronlauf und Folgesteuerungen mit Verriegelungsantrieben (S3/S12) in Antriebs-Verbundsystemen

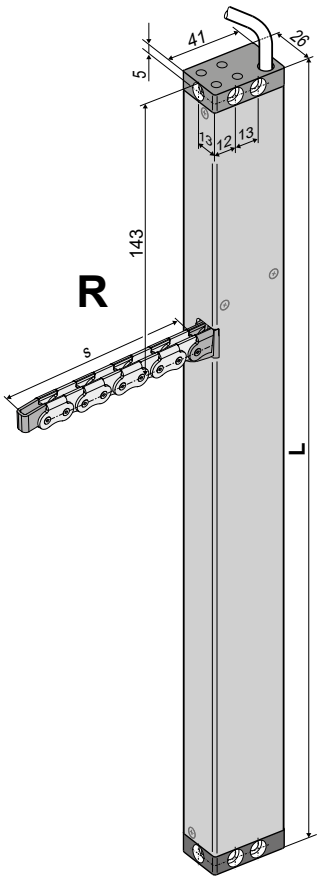

TECHNISCHE DATEN

U_N	Bemessungsspannung	24V DC (19 V ... 28 V)
I_N	Bemessungsstrom	0,7 A
I_A	Abschaltstrom	1,0 A
P_N	Bemessungsaufnahme	17 W
DC	Einschaltdauer	5 Zyklen (ED 30 % - ON: 3 min./OFF: 7 min.)
	Schutzart	IP 32
	Umgebungstemperatur	-5 °C ... +60 °C
F_Z	Zugkraft max.	250 N
F_A	Schubkraft max.	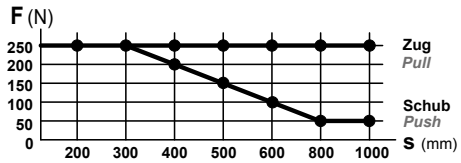 s > 600 mm nur für Zugbelastung
F_H	Zuhaltekraft	1.800 N (befestigungsabhängig)
	Kette	Edelstahl, ohne überstehende Nietköpfe. Einfache Anbindung an einen Flügelbock. Kleine Biegeradien ermöglichen große Öffnungswinkel bei geringer Flügelhöhe.
	Anschlusskabel	Halogenfrei, grau 3 x 0,5 mm², ~ 3 m Halogenfrei, grau 5 x 0,5 mm², ~ 3 m (Z-Version)
v	Geschwindigkeit	s ≤ 400 — 8,0 mm/s — 8,0 mm/s s > 400 – 600 — 12,0 mm/s — 8,0 mm/s s > 600 — 13,5 mm/s — 8,0 mm/s
s	Hub	50 – 1000 mm
L	Gesamtlänge	siehe Bestelldaten
	Emissions-Schalldruckpegel	≤70 dB (A)

BESTELLDATEN

s [mm]	L [mm]	Version	Farbe	VE/Stck.	Art.-Nr.
200	335	KS2 200 S12 24V R	E6/C-0	1	**521620**
		KS2 200 S12 24V Z R	E6/C-0	1	**521623**
300	380	KS2 300 S12 24V R	E6/C-0	1	**521630**
		KS2 300 S12 24V Z R	E6/C-0	1	**521633**
400	430	KS2 400 S12 24V R	E6/C-0	1	**521640**
		KS2 400 S12 24V Z R	E6/C-0	1	**521643**
500	545	KS2 500 S12 24V R	E6/C-0	1	**521650**
		KS2 500 S12 24V Z R	E6/C-0	1	**521653**
600	545	KS2 600 S12 24V R	E6/C-0	1	**521660**
		KS2 600 S12 24V Z R	E6/C-0	1	**521663**
800	625	KS2 800 S12 24V R	E6/C-0	1	**521680**
		KS2 800 S12 24V Z R	E6/C-0	1	**521683**

OPTIONEN

Sonderanfertigung	VE/Stck.	Art.-Nr.
Lackierung Antriebsgehäuse in RAL-Farben		
Lackierpauschale		**516030**
bei Bestellung von:	1 – 20	**516004**
	21 – 50	**516004**
	51 – 100	**516004**
	ab 101	**516004**
Verlängerung der Standard-Anschlusskabellänge auf:		
5 m – halogenfrei, grau – 5 x 0,5 mm²		**501054**
10 m – halogenfrei, grau – 5 x 0,5 mm²		**501056**
Programmierung Mikroprozessor S12		
Hubverkürzung elektronisch 24V S12		**524190**
Programmierung Antriebe 24V / 230V S12		**524180**
Optionales Zubehör	VE/Stck.	**Art.-Nr.**
M-COM Konfigurationsmodul für Antriebs-Verbundsysteme	1	**524177**

- Anwendung: Lüftung, RWA, ferralux®-NRWG
- Integrierte intelligente Regelelektronik S12
- Z-Version: Programmierbare Rückmeldung Endlage „AUF“ oder „ZU“ (max. 24V, 500 mA)

Optionen

- Programmierung von Sonderfunktionen
- M-COM zur automatischen Konfiguration von Synchronlauf und Folgesteuerungen mit Verriegelungsantrieben (S3/S12) in Antriebs-Verbundsystemen

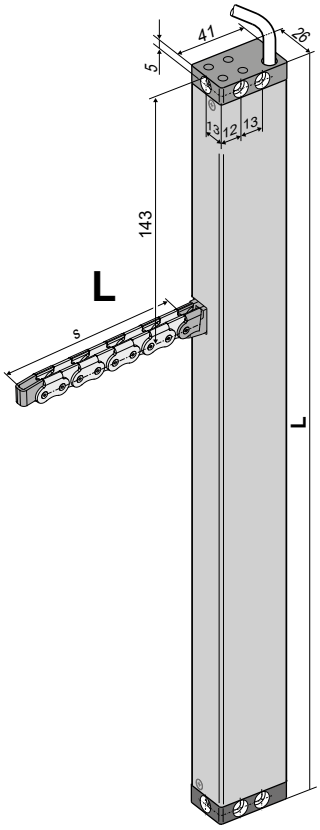

TECHNISCHE DATEN

U_N	Bemessungsspannung	24V DC (19 V ... 28 V)
I_N	Bemessungsstrom	0,7 A
I_A	Abschaltstrom	1,0 A
P_N	Bemessungsaufnahme	17 W
DC	Einschaltdauer	5 Zyklen (ED 30 % - ON: 3 min./OFF: 7 min.)
	Schutzart	IP 32
	Umgebungstemperatur	-5 °C ... +60 °C
F_Z	Zugkraft max.	250 N
F_A	Schubkraft max.	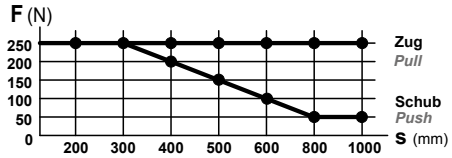 s > 600 mm nur für Zugbelastung
F_H	Zuhaltekraft	1.800 N (befestigungsabhängig)
	Kette	Edelstahl, ohne überstehende Nietköpfe. Einfache Anbindung an einen Flügelbock. Kleine Biegeradien ermöglichen große Öffnungswinkel bei geringer Flügelhöhe.
	Anschlusskabel	Halogenfrei, grau 3 x 0,5 mm², ~ 3 m Halogenfrei, grau 5 x 0,5 mm², ~ 3 m (Z-Version)
v	Geschwindigkeit	s ≤ 400 8,0 mm/s 8,0 mm/s s > 400 – 600 12,0 mm/s 8,0 mm/s s > 600 13,5 mm/s 8,0 mm/s
s	Hub	50 – 1000 mm
L	Gesamtlänge	siehe Bestelldaten
	Emissions-Schalldruckpegel	≤70 dB (A)

BESTELLDATEN

s [mm]	L [mm]	Version	Farbe	VE/Stck.	Art.-Nr.
200	335	KS2 200 S12 24V L	E6/C-0	1	**521720**
		KS2 200 S12 24V Z L	E6/C-0	1	**521723**
300	380	KS2 300 S12 24V L	E6/C-0	1	**521730**
		KS2 300 S12 24V Z L	E6/C-0	1	**521733**
400	430	KS2 400 S12 24V L	E6/C-0	1	**521740**
		KS2 400 S12 24V Z L	E6/C-0	1	**521743**
500	545	KS2 500 S12 24V L	E6/C-0	1	**521750**
		KS2 500 S12 24V Z L	E6/C-0	1	**521753**
600	545	KS2 600 S12 24V L	E6/C-0	1	**521760**
		KS2 600 S12 24V Z L	E6/C-0	1	**521763**
800	625	KS2 800 S12 24V L	E6/C-0	1	**521780**
		KS2 800 S12 24V Z L	E6/C-0	1	**521783**

OPTIONEN

Sonderanfertigung	VE/Stck.	Art.-Nr.
Lackierung Antriebsgehäuse in RAL-Farben		
Lackierpauschale		**516030**
bei Bestellung von:	1 – 20	**516004**
	21 – 50	**516004**
	51 – 100	**516004**
	ab 101	**516004**
Verlängerung der Standard-Anschlusskabellänge auf:		
5 m – halogenfrei, grau – 5 x 0,5 mm²		**501054**
10 m – halogenfrei, grau – 5 x 0,5 mm²		**501056**
Programmierung Mikroprozessor S12		
Hubverkürzung elektronisch 24V S12		**524190**
Programmierung Antriebe 24V / 230V S12		**524180**
Optionales Zubehör	VE/Stck.	**Art.-Nr.**
M-COM Konfigurationsmodul für Antriebs-Verbundsysteme	1	**524177**

- Anwendung: Lüftung
- Integrierte intelligente Regelelektronik S12
- Parallelschaltung von max. 8 Antrieben in einer Gruppe
- Z-Version: Werkseitig programmierbare Rückmeldung Endlage „AUF“ oder „ZU“ (max. 24V, 500 mA)

Optionen

- Programmierung von Synchronlauf (max. 4 Antriebe) und Sonderfunktionen (Achtung: nicht möglich bei Z-Version)

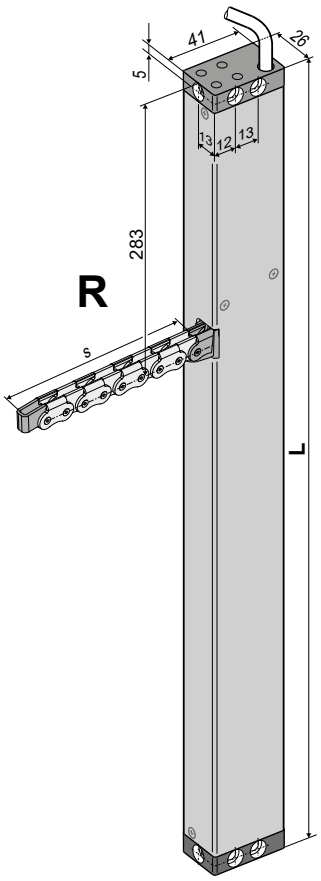

TECHNISCHE DATEN

U_N	Bemessungsspannung	230V AC (50 Hz)
I_N	Bemessungsstrom	0,13 A
I_A	Abschaltstrom	0,2 A
P_N	Bemessungsaufnahme	30 W
DC	Einschaltdauer	5 Zyklen (ED 30 % - ON: 3 min./OFF: 7 min.)
	Schutzart	IP 32
	Umgebungstemperatur	-5 °C ... +60 °C
F_Z	Zugkraft max.	250 N
F_A	Schubkraft max.	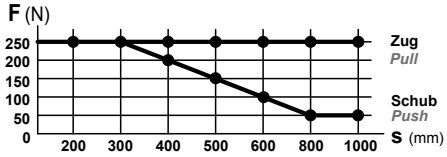 s > 600 mm nur für Zugbelastung
F_H	Zuhaltekraft	1.800 N (befestigungsabhängig)
	Kette	Edelstahl, ohne überstehende Nietköpfe. Einfache Anbindung an einen Flügelbock. Kleine Biegeradien ermöglichen große Öffnungswinkel bei geringer Flügelhöhe.
	Anschlusskabel	Halogenfrei, grau 6 x 0,75 mm², ~ 3 m
v	Geschwindigkeit	8,0 mm/s 8,0 mm/s
s	Hub	50 – 1000 mm
L	Gesamtlänge	siehe Bestelldaten
	Emissions-Schalldruckpegel	≤70 dB (A)

BESTELLDATEN

s [mm]	L [mm]	Version	Farbe	VE/Stck.	Art.-Nr.
200	475	KS2 200 S12 230V R	E6/C-0	1	**494020**
		KS2 200 S12 230V Z R	E6/C-0	1	**494023**
300	520	KS2 300 S12 230V R	E6/C-0	1	**494030**
		KS2 300 S12 230V Z R	E6/C-0	1	**494033**
400	570	KS2 400 S12 230V R	E6/C-0	1	**494040**
		KS2 400 S12 230V Z R	E6/C-0	1	**494043**
500	685	KS2 500 S12 230V R	E6/C-0	1	**494050**
		KS2 500 S12 230V Z R	E6/C-0	1	**494053**
600	685	KS2 600 S12 230V R	E6/C-0	1	**494060**
		KS2 600 S12 230V Z R	E6/C-0	1	**494063**
800	765	KS2 800 S12 230V R	E6/C-0	1	**494080**
		KS2 800 S12 230V Z R	E6/C-0	1	**494083**

OPTIONEN

Sonderanfertigung	VE/Stck.	Art.-Nr.
Lackierung Antriebsgehäuse in RAL-Farben		
Lackierpauschale		**516030**
bei Bestellung von:	1 – 20	**516004**
	21 – 50	**516004**
	51 – 100	**516004**
	ab 101	**516004**
Verlängerung der Standard-Anschlusskabellänge auf:		
5 m – halogenfrei, grau – 6 x 0,75 mm²		**501164**
10 m – halogenfrei, grau – 6 x 0,75 mm²		**501166**
Programmierung Mikroprozessor S12		
Programmierung Antriebsverbund 230V S12		**495588**
Hubverkürzung elektronisch 230V S12		**495590**
Programmierung Antriebe 24V / 230V S12		**524180**

- Anwendung: Lüftung
- Integrierte intelligente Regelelektronik S12
- Parallelschaltung von max. 8 Antrieben in einer Gruppe
- Z-Version: Werkseitig programmierbare Rückmeldung Endlage „AUF“ oder „ZU“ (max. 24V, 500 mA)

Optionen

- Programmierung von Synchronlauf (max. 4 Antriebe) und Sonderfunktionen (Achtung: nicht möglich bei Z-Version)

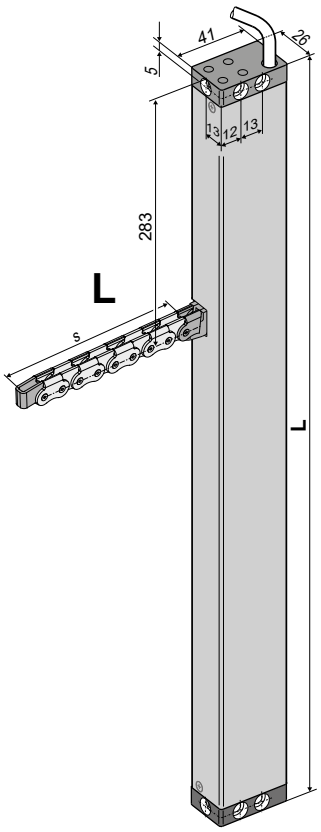

TECHNISCHE DATEN

U_N	Bemessungsspannung	230V AC (50 Hz)
I_N	Bemessungsstrom	0,13 A
I_A	Abschaltstrom	0,2 A
P_N	Bemessungsaufnahme	30 W
DC	Einschaltdauer	5 Zyklen (ED 30 % - ON: 3 min./OFF: 7 min.)
	Schutzart	IP 32
	Umgebungstemperatur	-5 °C ... +60 °C
F_Z	Zugkraft max.	250 N
F_A	Schubkraft max.	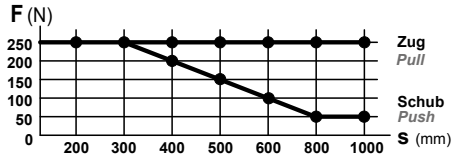 s > 600 mm nur für Zugbelastung
F_H	Zuhaltekraft	1.800 N (befestigungsabhängig)
	Kette	Edelstahl, ohne überstehende Nietköpfe. Einfache Anbindung an einen Flügelbock. Kleine Biegeradien ermöglichen große Öffnungswinkel bei geringer Flügelhöhe.
	Anschlusskabel	Halogenfrei, grau 6 x 0,75 mm², ~ 3 m
v	Geschwindigkeit	8,0 mm/s 8,0 mm/s
s	Hub	50 – 1000 mm
L	Gesamtlänge	siehe Bestelldaten
	Emissions-Schalldruckpegel	≤70 dB (A)

BESTELLDATEN

s [mm]	L [mm]	Version	Farbe	VE/Stck.	Art.-Nr.
200	475	KS2 200 S12 230V L	E6/C-0	1	**494120**
		KS2 200 S12 230V Z L	E6/C-0	1	**494123**
300	520	KS2 300 S12 230V L	E6/C-0	1	**494130**
		KS2 300 S12 230V Z L	E6/C-0	1	**494133**
400	570	KS2 400 S12 230V L	E6/C-0	1	**494140**
		KS2 400 S12 230V Z L	E6/C-0	1	**494143**
500	685	KS2 500 S12 230V L	E6/C-0	1	**494150**
		KS2 500 S12 230V Z L	E6/C-0	1	**494153**
600	685	KS2 600 S12 230V L	E6/C-0	1	**494160**
		KS2 600 S12 230V Z L	E6/C-0	1	**494163**
800	765	KS2 800 S12 230V L	E6/C-0	1	**494180**
		KS2 800 S12 230V Z L	E6/C-0	1	**494183**

OPTIONEN

Sonderanfertigung	VE/Stck.	Art.-Nr.
Lackierung Antriebsgehäuse in RAL-Farben		
Lackierpauschale		**516030**
bei Bestellung von:	1 – 20	**516004**
	21 – 50	**516004**
	51 – 100	**516004**
	ab 101	**516004**
Verlängerung der Standard-Anschlusskabellänge auf:		
5 m – halogenfrei, grau – 6 x 0,75 mm²		**501164**
10 m – halogenfrei, grau – 6 x 0,75 mm²		**501166**
Programmierung Mikroprozessor S12		
Programmierung Antriebsverbund 230V S12		**495588**
Hubverkürzung elektronisch 230V S12		**495590**
Programmierung Antriebe 24V / 230V S12		**524180**

TÜV NORD
TÜV NORD CERT GmbH
Baumuster geprüft

- Anwendung: Lüftung, RWA
- Integrierte intelligente Regelelektronik S12
- Z-Version: Programmierbare Rückmeldung Endlage „AUF“ oder „ZU“ (max. 24V, 500 mA)

Optionen

- Programmierung von Sonderfunktionen
- M-COM zur automatischen Konfiguration von Synchronlauf und Folgesteuerungen mit Verriegelungsantrieben (S3/S12) in Antriebs-Verbundsystemen

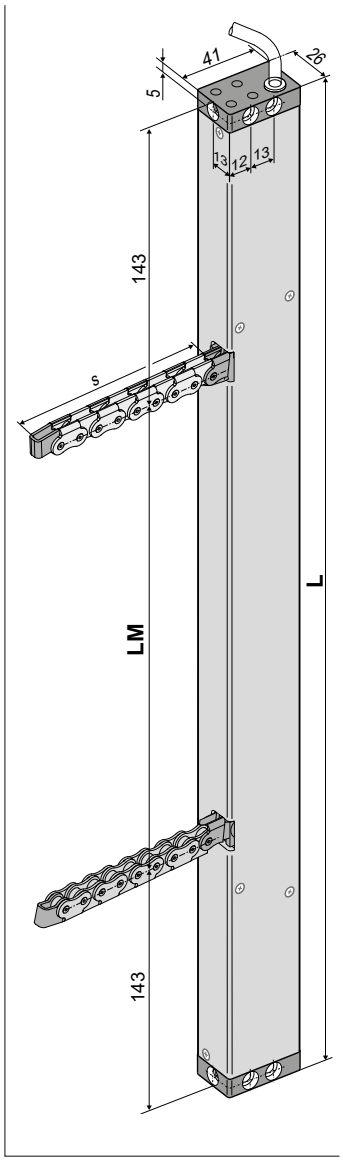

TECHNISCHE DATEN

U_N	Bemessungsspannung	24V DC (19 V ... 28 V)
I_N	Bemessungsstrom	1,4 A
I_A	Abschaltstrom	2,0 A
P_N	Bemessungsaufnahme	34 W
DC	Einschaltdauer	5 Zyklen (ED 30 % - ON: 3 min./OFF: 7 min.)
	Schutzart	IP 32
	Umgebungstemperatur	-5 °C ... +60 °C
F_Z	Zugkraft max.	500 N
F_A	Schubkraft max.	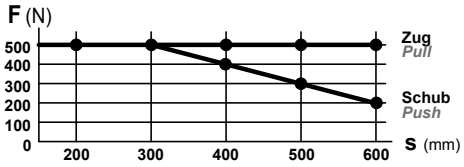
F_H	Zuhaltekraft	2 x 1.800 N (befestigungsabhängig)
	Kette	Edelstahl, ohne überstehende Nietköpfe. Einfache Anbindung an einen Flügelbock. Kleine Biegeradien ermöglichen große Öffnungswinkel bei geringer Flügelhöhe.
	Anschlusskabel	Halogenfrei, grau 3 x 0,5 mm², ~ 3 m Halogenfrei, grau 5 x 0,5 mm², ~ 3 m (Z-Version)
v	Geschwindigkeit	s ≤ 400 8,0 mm/s 8,0 mm/s s > 400 – 600 12,0 mm/s 8,0 mm/s
s	Hub	50 – 600 mm
L	Gesamtlänge	siehe Bestelldaten
LM	Kettenabstand	siehe Bestelldaten
	Emissions-Schalldruckpegel	≤70 dB (A)

BESTELLDATEN

s [mm]	L [mm]	LM [mm]	Version	Farbe	VE/Stck.	Art.-Nr.
200	640	354	KS2 TWIN 200 S12 24V	E6/C-0	1	**521820**
			KS2 TWIN 200 S12 24V Z	E6/C-0	1	**521823**
400	830	544	KS2 TWIN 400 S12 24V	E6/C-0	1	**521840**
			KS2 TWIN 400 S12 24V Z	E6/C-0	1	**521843**
500	1060	774	KS2 TWIN 500 S12 24V	E6/C-0	1	**521850**
			KS2 TWIN 500 S12 24V Z	E6/C-0	1	**521853**
600	1060	774	KS2 TWIN 600 S12 24V	E6/C-0	1	**521860**
			KS2 TWIN 600 S12 24V Z	E6/C-0	1	**521863**

OPTIONEN

Sonderanfertigung	VE/Stck.	Art.-Nr.
Lackierung Antriebsgehäuse in RAL-Farben		
Lackierpauschale		**516030**
bei Bestellung von:	1 – 20	**516004**
	21 – 50	**516004**
	51 – 100	**516004**
	ab 101	**516004**
Verlängerung der Standard-Anschlusskabellänge auf:		
5 m – halogenfrei, grau – 5 x 0,5 mm²		**501054**
10 m – halogenfrei, grau – 5 x 0,5 mm²		**501056**
Programmierung Mikroprozessor S12		
Hubverkürzung elektronisch 24V S12		**524190**
Programmierung Antriebe 24V / 230V S12		**524180**
Optionales Zubehör	VE/Stck.	**Art.-Nr.**
M-COM Konfigurationsmodul für Antriebs-Verbundsysteme	1	**524177**

- Anwendung: Lüftung
- Werkseitig konfiguriertes Set bestehend aus:
  Master: KS2 S12 230V AC R/L mit Spannungsausgang 24V DC
  Slave: KS2 S12 24V DC R/L mit Anschlusskabel auf Motorseite
  KS2 S12 24V DC L-K mit Anschlusskabel auf Kettenseite
- Parallelschaltung von max. 8 Sets in einer Gruppe
- Anschlussdose bauseitig

Optionen:

- Programmierung von Sonderfunktionen und Folgesteuerungen mit Verriegelungsantrieben
- Anschlussmöglichkeit direkt im Antriebsgehäuse auf Anfrage

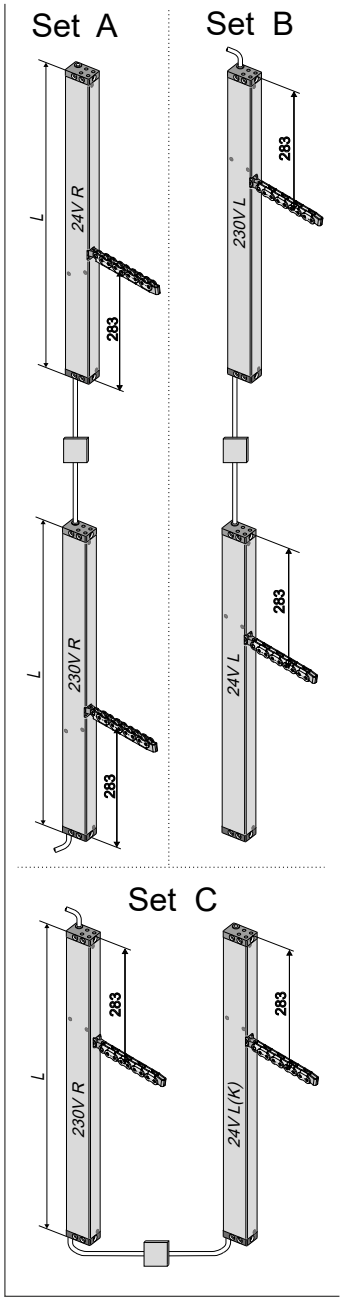

TECHNISCHE DATEN

U_N	Bemessungsspannung	230V AC (50 Hz)
I_N	Bemessungsstrom	0,15 A
I_A	Abschaltstrom	0,2 A
P_N	Bemessungsaufnahme	35 W
DC	Einschaltdauer	5 Zyklen (ED 30 % - ON: 3 min./OFF: 7 min.)
	Schutzart	IP 32
	Umgebungstemperatur	-5 °C ... +60 °C
F_Z	Zugkraft max.	2 x 250 N
F_A	Schubkraft max.	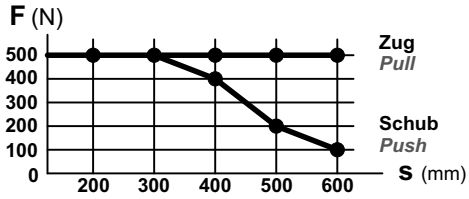 s > 600 mm nur für Zugbelastung
F_H	Zuhaltekraft	1.800 N (befestigungsabhängig)
	Kette	Edelstahl, ohne überstehende Nietköpfe. Einfache Anbindung an einen Flügelbock. Kleine Biegeradien ermöglichen große Öffnungswinkel bei geringer Flügelhöhe.
	Anschlusskabel	Master: Halogenfrei, grau 6 x 0,75 mm², ~ 3 m 3 x 0,5 mm², ~ 3 m Slave: Halogenfrei, grau 3 x 0,5 mm², ~ 3 m
v	Geschwindigkeit	8,0 mm/s 8,0 mm/s
s	Hub	50 – 1000 mm
L	Gesamtlänge	siehe Bestelldaten
	Emissions-Schalldruckpegel	≤70 dB (A)

BESTELLDATEN

s [mm]	L [mm]	Version	Farbe	VE/Stck.	Art.-Nr.
200	475	KS2 200 S12 230V Set A (R/R)	E6/C-0	1	**494220**
		KS2 200 S12 230V Set B (L/L)	E6/C-0	1	**494320**
		KS2 200 S12 230V Set C (R/L-K)	E6/C-0	1	**494420**
300	520	KS2 300 S12 230V Set A (R/R)	E6/C-0	1	**494230**
		KS2 300 S12 230V Set B (L/L)	E6/C-0	1	**494330**
		KS2 300 S12 S 230V et C (R/L-K)	E6/C-0	1	**494430**
400	570	KS2 400 S12 230V Set A (R/R)	E6/C-0	1	**494240**
		KS2 400 S12 230V Set B (L/L)	E6/C-0	1	**494340**
		KS2 400 S12 230V Set C (R/L-K)	E6/C-0	1	**494440**
500	685	KS2 500 S12 230V Set A (R/R)	E6/C-0	1	**494250**
		KS2 500 S12 230V Set B (L/L)	E6/C-0	1	**494350**
		KS2 500 S12 230V Set C (R/L-K)	E6/C-0	1	**494450**
600	685	KS2 600 S12 230V Set A (R/R)	E6/C-0	1	**494260**
		KS2 600 S12 230V Set B (L/L)	E6/C-0	1	**494360**
		KS2 600 S12 230V Set C (R/L-K)	E6/C-0	1	**494460**
800	765	KS2 800 S12 230V Set A (R/R)	E6/C-0	1	**494280**
		KS2 800 S12 230V Set B (L/L)	E6/C-0	1	**494380**
		KS2 800 S12 230V Set C (R/L-K)	E6/C-0	1	**494480**

OPTIONEN

Sonderanfertigung	VE/Stck.	Art.-Nr.
Lackierung Antriebsgehäuse in RAL-Farben		
Lackierpauschale		**516030**
bei Bestellung von:	1 – 20	**516004**
	21 – 50	**516004**
	51 – 100	**516004**
	ab 101	**516004**
Verlängerung der Standard-Anschlusskabellänge auf:		
5 m – halogenfrei, grau – 6 x 0,75 mm²		**501164**
10 m – halogenfrei, grau – 6 x 0,75 mm²		**501166**
5 m – halogenfrei, grau – 5 x 0,5 mm²		**501054**
10 m – halogenfrei, grau – 5 x 0,5 mm²		**501056**
Programmierung Mikroprozessor S12		
Programmierung Antriebsverbund 230V S12		**495588**

ÜBERSICHT KONSOLEN

Anwendungsbeispiel					1	2	3	4	5	6
Konsole					K93, K94	K129, K130	K96, K96-1	Keine	K105A, K105B, K105S, K106	K128
Flügelbock					F41, F37, F35, F17 (F21 bei K130)		F42, F95	F42, F95	F18, F19, F20, F22	F21
Platzbedarf			min.	[mm]	16 - 30	25 - 30	38	30	Profiltiefe beachten	Schüco AWS 57RO
Überschlagdicke (*1				[mm]	0 - 21	0 - 21	0 - 21	0 - 21		
Öffnungswinkel (*2			max.	[DEG]	35	45	60	40	60	45
Flügelgewicht (*3			max.	[Kg]	70	60	50	70	70	70
Flügelmaterial			Alu		●	●	●	●	●	●
			Holz		●	●	●	●	■	
			PVC		●	●	●	●		
Flügel- und Montageart	Kipp	einw	HSK	FM	●	●				
				RM			●	●		
			NSK	FM	●	●				
				RM			●	●		
		ausw	HSK	RM	●	●				●
				PR						
			NSK	RM	●	●				
				PR						
	Klapp (Senk-Klapp)	einw	HSK	FM	■	■				
				RM			■	■		
			NSK	FM	■	■				
				RM			■	■		
		ausw	HSK	RM	■	●				■
				PR						
			NSK	RM	■	■				
				PR						
	Dreh	einw	HSK	FM	●	●				
				RM			●	●		
			NSK	FM						
				RM						
	Dach	ausw	HSK	RM	■	■				■
				PR						
			NSK	RM						
				PR						
	PAF	ausw		RM	●	●			●	
	Profileinbau								●	
FAB (*4			Solo	[mm]	600 - 1200					
			Sync2	[mm]	1000 - 2500					
FAH (*4			Solo	[mm]	250 - 1500					
			Sync2	[mm]	250 - 2500					

LEGENDE

● geeignet ■ weniger geeignet

(*1 Flügelabmessungen und Öffnungswinkel können abweichen.
(*2 Orientierende Angabe der Öffnungswinkel berechnet für FAB/FAH min für einwärts öffnende Flügel mit Antrieben montiert an HSK. Für andere Flügelhöhen, für auswärts öffnende Flügel sowie für Flügel mit Antrieben montiert an der NSK ergeben sich abweichende Öffnungswinkel.
(*3 Angriffspunkt der Antriebe beachten! Orientierende Angabe des maximalen Flügelgewichts gilt für Soloantrieb an Kippflügel bei max. Öffnungswinkel
(*4 Orientierende Angaben der Flügelabmessungen für Eckverbinder 110 mm. Die tatsächlichen Flügelabmessungen sind abhängig von: Eckverbinderlänge, Profilstatik, Antriebshub und Angriffspunkt der Antriebe bezogen auf den Drehpunt. Die Angaben für FAB/FAH sind für Drehflügel entsprechend anzuwenden.

ANWENDUNGSBEISPIELE

❶ PR,
Klappflügel auswärts

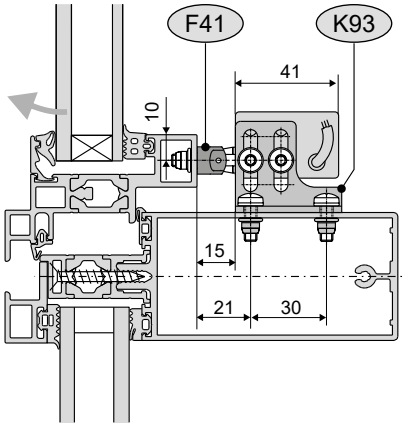

Darstellung am Alu-Fenster

❶ FM,
Kippflügel einwärts

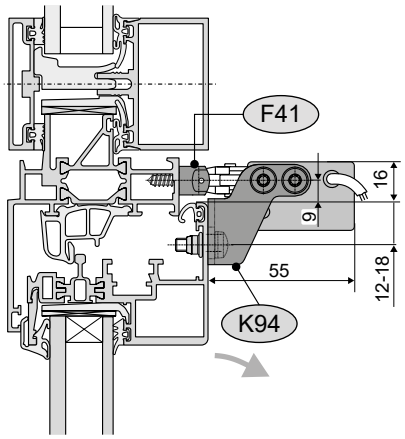

Darstellung am Alu-Fenster

❷ FM,
Kippflügel einwärts

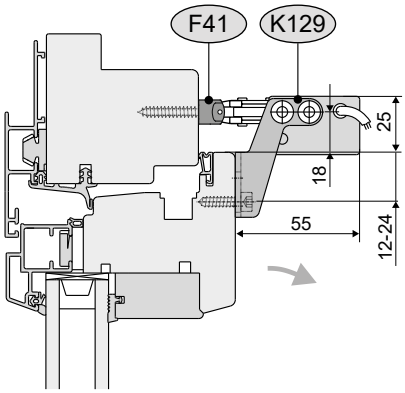

FM, Darstellung am Holz-Fenster

❷ RM,
Klappflügel auswärts

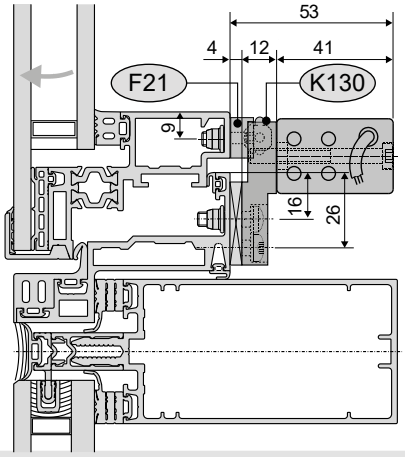

Darstellung am Alu-Fenster

❸ RM,
Kippflügel einwärts

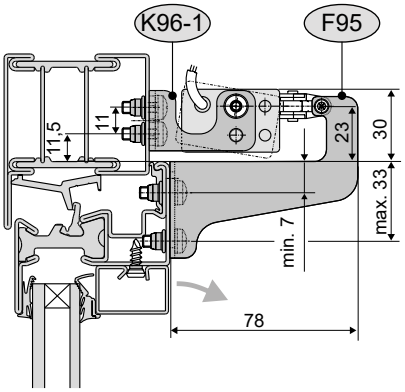

Darstellung am Stahl-Fenster

❹ RM,
Kippflügel einwärts

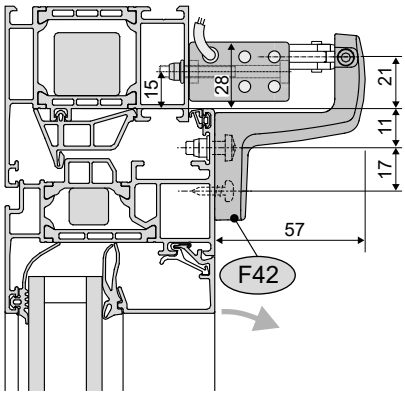

Darstellung am Alu-Fenster

❹ RM,
Kippflügel einwärts

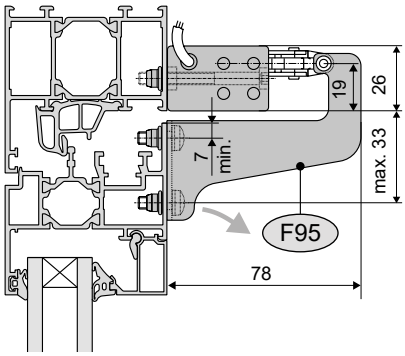

Darstellung am Alu-Fenster

❺ Profileinbau,
Kippflügel einwärts

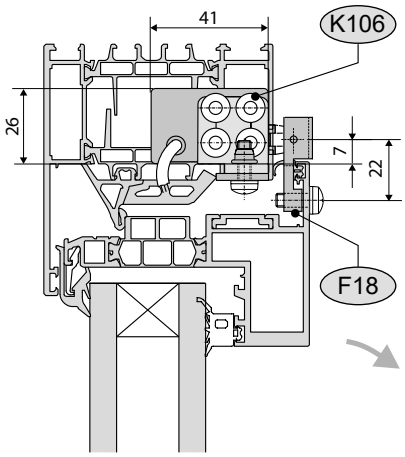

Darstellung im Alu-Profil

❻ RM,
Klappflügel auswärts

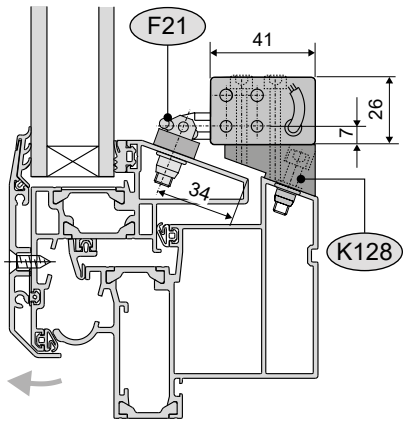

Darstellung am Alu-Fenster (Fassade)

FLÜGELBÖCKE

F17

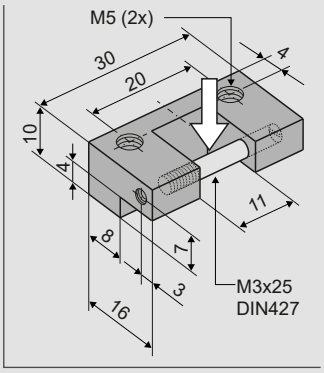

Anwendung

Verdeckte Montage an flächenbündigen oder aufschlagenden Flügeln ein-/auswärts öffnender Fenster, Befestigung falzraumseitig unterhalb der Anschlagdichtung mit von außen lösbaren Schrauben, für im Blendrahmen verdeckt montierte Antriebe
KS2 mit **K105**

Kettenangriff in Pfeilrichtung

Art.-Nr. 151417

Werkstoff/Oberfläche
Aluminium (E6/C-0)
Merkmal/Ausstattung
1x Schaftschraube M3x25,
2x Linsenkopfschraube M5 x 10

F18

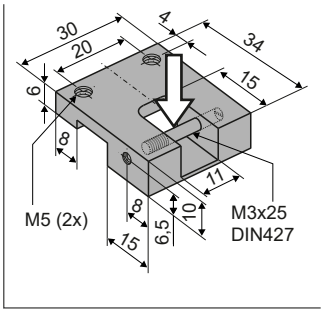

Anwendung

Teilverdeckte Montage an der Profilinnenseite aufschlagender Flügel einwärts öffnender Fenster, Befestigung unterhalb der Anschlagdichtung mit von außen lösbaren Schrauben, für im Blendrahmen verdeckt montierte Antriebe
KS2 mit **K105**

Kettenangriff in Pfeilrichtung

Art.-Nr. 151418

Werkstoff/Oberfläche
Aluminium (E6/C-0)
Merkmal/Ausstattung
1x Schaftschraube M3x25,
2x Linsenkopfschraube M5 x 10

F18-1

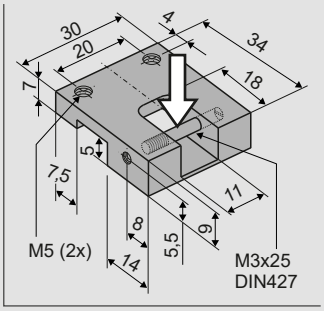

Anwendung

Teilverdeckte Montage an der Profilinnenseite aufschlagender Flügel einwärts öffnender Fenster, Befestigung unterhalb der Anschlagdichtung mit von außen lösbaren Schrauben, für im Blendrahmen verdeckt montierte Antriebe **KS2** mit **K105**

Kettenangriff in Pfelrichtung

Art.-Nr. 151428

Werkstoff/Oberfläche
Aluminium (E6/C-0)
Merkmal/Ausstattung
1x Schaftschraube M3x25
2x Linsenkopfschraube M5 x 10

F19

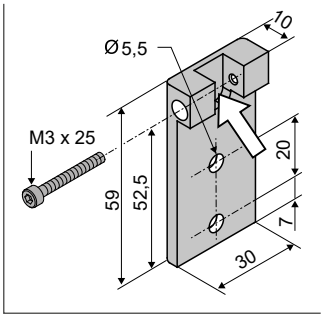

Anwendung

Aufliegende Montage an aufschlagenden Flügeln einwärts öffnender Fenster, für im Blendrahmen verdeckt montierte Antriebe **KS2** mit **K105**

Kettenangriff in Pfeilrichtung

Art.-Nr. 151419

Werkstoff/Oberfläche
Aluminium (E6/C-0)
Merkmal/Ausstattung
1x Schraube M3x25

FLÜGELBÖCKE

F20

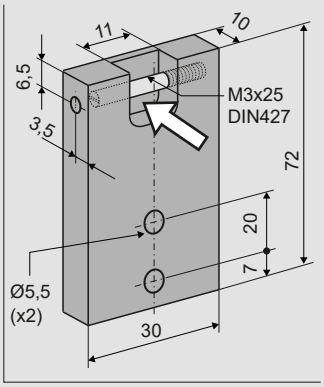

Anwendung

Aufliegende Montage an aufschlagenden Flügeln, einwärts öffnender Fenster, für im Blendrahmen verdeckt montierte Antriebe **KS2** mit **K105**

Kettenangriff in Pfeilrichtung

Art.-Nr. 151420

Werkstoff/Oberfläche
Aluminium (E6/C-0)
Merkmal/Ausstattung
1x Schaftschraube M3x25,
2x Linsenkopfschraube M5x20

F21

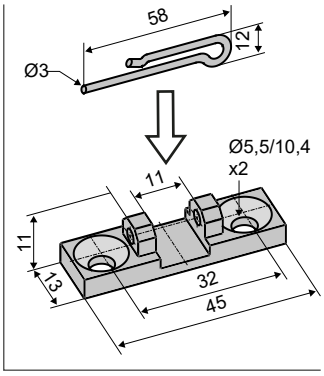

Anwendung

Aufliegende Montage an Flügeln/Blendrahmen der Haupt-/Nebenschließkante ein-/auswärts öffnender Fenster, für aufliegend montierte Antriebe **KS2** mit **K128, K130**

Kettenangriff in Pfeilrichtung

Art.-Nr. 151421

Werkstoff/Oberfläche
Aluminium (E6/C-0)
Merkmal/Ausstattung
1x Federstecker Ø3 mm

Optionales Zubehör

B1 Für Lichtkuppeln	**Art.-Nr. 151422**
K128 Für Schüco AWS 57RO	**Art.-Nr. 523974**

F35

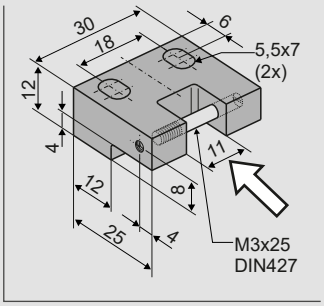

Anwendung

Aufliegende Montage auf der horizontalen Seite tiefer Flügelprofile auswärts öffnender (Senk-Klapp) Fenster, für aufliegend montierte Antriebe **KS2** mit **K93, K94, K129, K130**

Kettenangriff in Pfeilrichtung

Art.-Nr. 151425

Werkstoff/Oberfläche
Aluminium (E6/C-0)
Merkmal/Ausstattung
1x Schaftschraube M3x25

F37

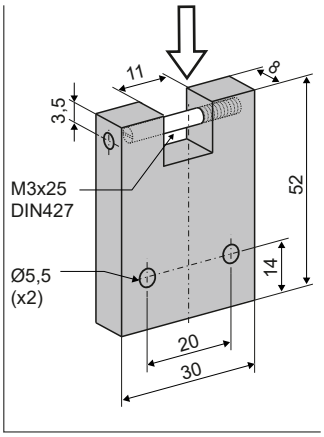

Anwendung

Aufliegende Montage an Flügeln/Blendrahmen der Haupt-/Nebenschließkante ein-/auswärts öffnender Fenster, für aufliegend montierte Antriebe **KS2** mit **K93, K94, K129, K130**

Kettenangriff in Pfeilrichtung

Art.-Nr. 151424

Werkstoff/Oberfläche
Aluminium (E6/C-0)
Merkmal/Ausstattung
1x Schaftschraube M3x25

FLÜGELBÖCKE

F95

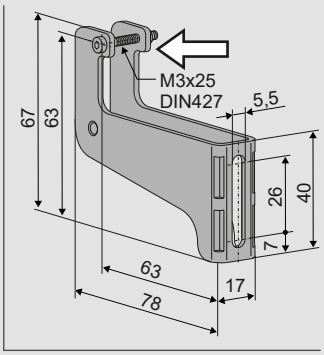

Anwendung

Aufliegende Montage an Flügeln einwärts öffnender Fenster, für aufliegend montierte Antriebe **KS2** mit **K96-1**

Kettenangriff in Pfeilrichtung

Art.-Nr. 523972

Werkstoff/Oberfläche
Edelstahl
Merkmal/Ausstattung
1x Schraube M3x25,
Mutter M3

F41

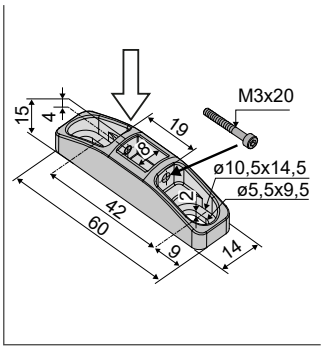

Anwendung

Aufliegende Montage an Flügeln/Blendrahmen der Haupt-/Nebenschließkante ein-/auswärts öffnender Fenster, für aufliegend montierte Antriebe **KS2**

Kettenangriff in Pfeilrichtung

Art.-Nr. 151440

Werkstoff/Oberfläche
Aluminium-Guß,
glanzverchromt
Merkmal/Ausstattung
1x Schraube M3x20
Bohrschablone

Art.-Nr. 151445

Werkstoff/Oberfläche
Aluminium-Guß,
RAL 9006

F42

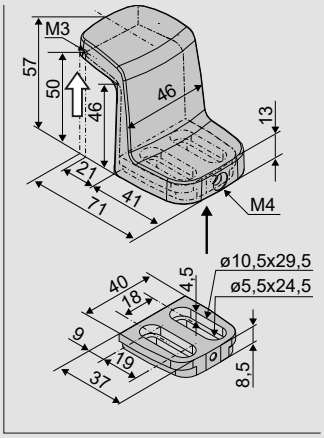

Anwendung

Aufliegende Montage an Flügeln einwärts öffnender Fenster, für aufliegend montierte Antriebe **KS2**

Kettenangriff in Pfeilrichtung

Art.-Nr. 151441

Werkstoff/Oberfläche
Aluminium-Guß,
glanzverchromt
Merkmal/Ausstattung
1x Basisplatte
1x Senkschraube M4x10
1x Schraube M3x25,
Bohrschablone

Art.-Nr. 151446

Werkstoff/Oberfläche
Aluminium-Guß,
RAL 9006

F42-Unterlage

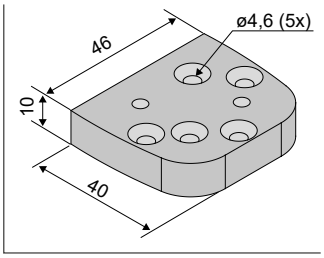

Anwendung

F42-Unterlage als Ausgleichsplatte bei Montage am Holz- und Kunstoff-Fenster
t = 10 mm

Art.-Nr. 523961

Werkstoff/Oberfläche
Aluminium (E6/C-0)

KONSOLEN

K105-B

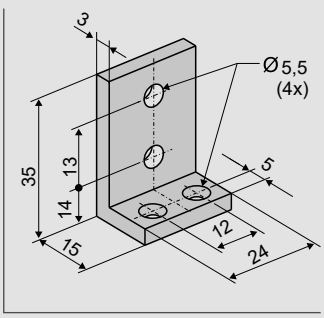

Anwendung

Verdeckte Montage in Blendrahmenprofilen ein-/auswärts öffnender Fenster, zur starren Befestigung verdeckt liegender Antriebe **KS2** mit **F17, F18, F19, F20**

Art.-Nr. 523977

Werkstoff/Oberfläche
Aluminium (E6/C-0)
Merkmal/Ausstattung
2 Befestigungswinkel,
4x Linsenkopfschraube M5x10 DIN7985 A2,
4x Scheibe A 5,3 DIN125 A2

K105-A

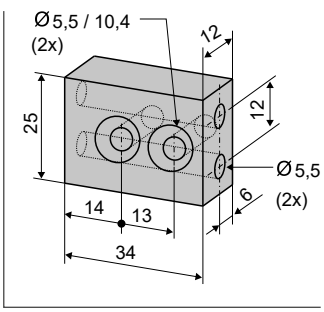

Anwendung

Verdeckte Montage in Blendrahmenprofilen ein-/auswärts öffnender Fenster, zur starren Befestigung verdeckt liegender Antriebe **KS2** mit **F17** (FAH min. 700 mm)

Art.-Nr. 523975

Werkstoff/Oberfläche
Aluminium (E6/C-0)
Merkmal/Ausstattung
2 Konsolen

K105-A -W77

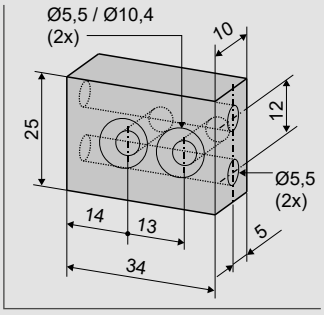

Anwendung

Verdeckte Montage in Blendrahmenprofilen ein-/auswärts öffnender Fenster, zur starren Befestigung verdeckt liegender Antriebe **KS2** mit **F18-1** (FAH min. 400 mm)

Art.-Nr. 523965

Werkstoff/Oberfläche
Aluminium (E6/C-0)
Merkmal/Ausstattung
2 Konsolen

K106

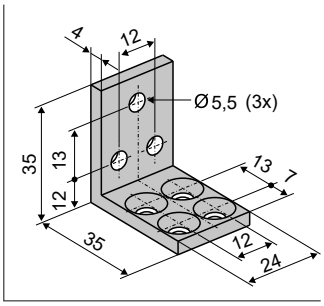

Anwendung

Verdeckte Montage in Blendrahmenprofilen ein-/auswärts öffnender Fenster, zur starren Befestigung verdeckt liegender Antriebe **KS2** mit **F19** (FAH min. 700 mm), **F20** (FAH min. 500 mm)

Art.-Nr. 523976

Werkstoff/Oberfläche
Aluminium (E6/C-0)
Merkmal/Ausstattung
2 Befestigungswinkel,
4x Senkkopfschraube M5x10 DIN7991 A2

KONSOLEN

K93

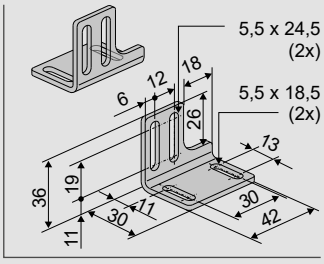

Anwendung

Aufliegende Montage am Pfosten-/Riegel auswärts öffnender Fenster, zur starren Befestigung aufliegend montierter Antriebe
KS2 mit **F41**

Art.-Nr. 523916

Werkstoff/Oberfläche
Edelstahl
Merkmal/Ausstattung
4x Inbus Schraube M5x10 DIN912 A2
4x Scheibe A 5, 3 DIN125 A2

K94

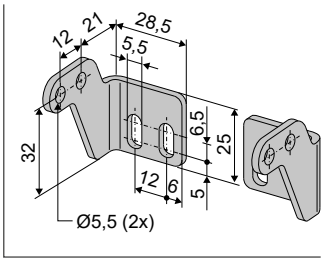

Anwendung

Aufliegende Montage an Flügeln/Blendrahmen ein-/auswärts öffnender Fenster, zur **starren oder schwenkbaren** Befestigung von Antrieben
KS2 mit **F41, F37, F35**

Art.-Nr. 523921

Werkstoff/Oberfläche
Edelstahl
Merkmal/Ausstattung
4x Torx Schraube M5x10 DIN7500 A2
4x Scheibe A 5,3 DIN125 A2
2x Torx Schraube M5x16 DIN750 A2

K96-1

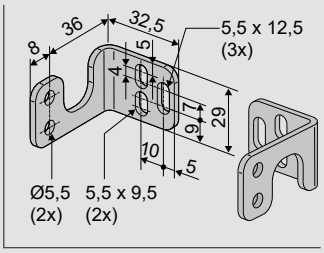

Anwendung

Aufliegende Montage an Blendrahmen einwärts öffnender Fenster, zur **starren oder schwenkbaren** Befestigung von Antrieben
KS2 mit **F95**

Art.-Nr. 523997

Werkstoff/Oberfläche
Edelstahl
Merkmal/Ausstattung
4x Torx Schraube M5x10 DIN7500 A2
2x Torx Schraube M5x16 DIN7500 A2

K129

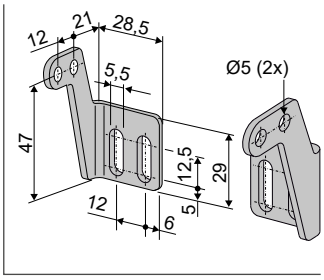

Anwendung

Aufliegende Montage an Flügeln/Blendrahmen ein-/auswärts öffnender Fenster, **zur starren oder schwenkbaren** Befestigung von Antrieben
KS2 mit **F41, F37, F35**

Art.-Nr. 523969

Werkstoff/Oberfläche
Edelstahl
Merkmal/Ausstattung
4x Torx Schraube M5x10 DIN7500 A2
4x Scheibe A 5,3 DIN125 A2

SPEZIFISCHE ANWENDUNGEN

DACHFLÄCHEN-FENSTER – SCHÜCO AWS 57RO

K128

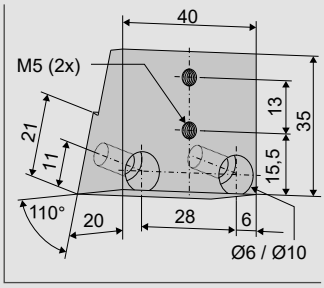

Anwendung

Unterlage für F21 zur Montage von Antrieben **KS2** am Flügelprofil auswärts öffnender Dachfenster **Schüco AWS 57RO**

Art.-Nr. 523974

Werkstoff/Oberfläche
Aluminium (E6/C-0)
Merkmal/Ausstattung
4x Innensechskantschraube M5x30

SENK-KLAPP-FLÜGEL – SCHÜCO AWS 102 SK

K130

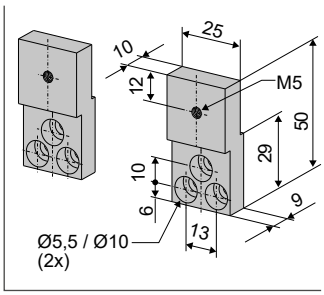

Anwendung

Aufliegende Montage an Blendrahmen der **Hauptschließkante** auswärts öffnender Senk-Klappfenster **Schüco AWS102**, zur starren Befestigung von Antrieben **KS2** mit **F21**

Art.-Nr. 523968

Werkstoff/Oberfläche
Aluminium (E6/C-0)
Merkmal/Ausstattung
2x Innensechskantschraube M5x45

LICHTKUPPEL

B1

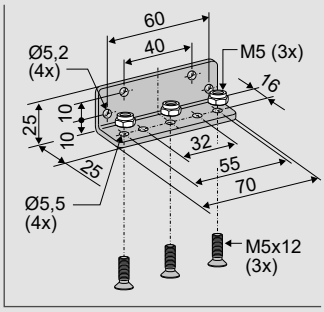

Anwendung

Montagewinkel zur Montage von Antrieben **KS2** mit **F41** und **KSA** mit **F14** an Lichtkuppeln

Art.-Nr. 151422

Werkstoff/Oberfläche
Edelstahl
Merkmal/Ausstattung
3x Senkschraube M5x12, 3x Mutter M5

K125

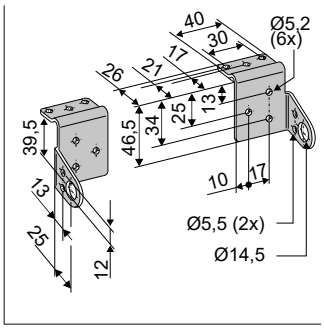

Anwendung

Aufliegende Montage am Aufsatzkranz von Lichtkuppeln zur Befestigung von Antrieben **KS2** und **KSA** mit **B1**

Art.-Nr. 523979

Werkstoff/Oberfläche
Edelstahl
Merkmal/Ausstattung
4x Schraube M5x10

ZUBEHÖR

Abdeckprofil-Set

AP KS2

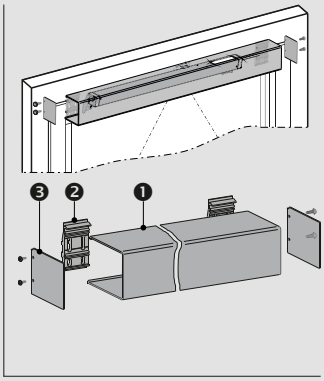

Anwendung
Abdeckprofil für aufliegend montierte Antriebe **KS2** mit Konsolen **K94, K129, K130**. Profillänge anpassbar an die Länge der Antriebe (Endkappen empfohlen) oder der Flügel (ohne Endkappen).

Werkstoff/Oberfläche
siehe Einzelteilbeschreibung
Merkmal/Ausstattung
inkl. Profilhalter,
ohne Endabdeckungen

L = 1,5 m (inkl. 2x Profilhalter)	**Art.-Nr. 523952**
L = 2,0 m (inkl. 3x Profilhalter)	**Art.-Nr. 523954**
L = 2,9 m (inkl. 4x Profilhalter)	**Art.-Nr. 523956**

Abdeckprofil

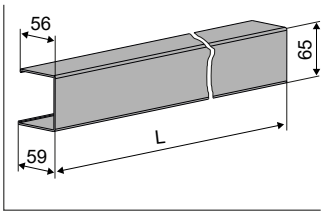

1

Abdeckprofil für Antriebe **KS2** zum bauseitigen Ablängen

Preis pro angefangenen Meter!

Art.-Nr. 523951

Werkstoff/Oberfläche
Aluminium (E6/C-0)
Merkmal/Ausstattung
Ohne Profilhalter und Abdeckkappen

Profilhalter

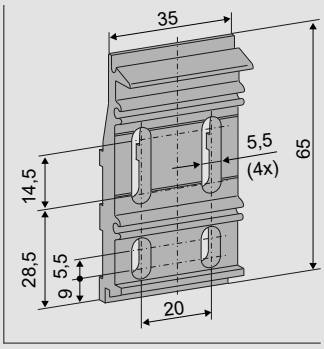

2

Profilhalter für **KS2**
Abdeckprofil 523951
bis 2 m Länge: 2 Stck.
ab 2 m Länge: 3–4 Stck.

Art.-Nr. 523948

Werkstoff/Oberfläche
Aluminium (E6/C-0)
Merkmal/Ausstattung
1 Stück (zur Fixierung des Abdeckprofils)

Endabdeckungen

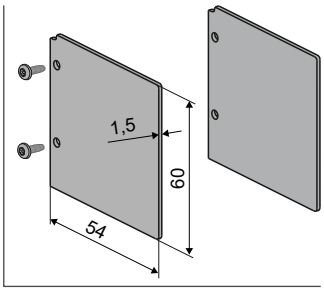

3

Endabdeckung für **KS2** Abdeckprofil

Art.-Nr. 523950

Werkstoff/Oberfläche
Aluminium (E6/C-0)
Merkmal/Ausstattung
2 Endabdeckungen
4x Schrauben M3x12 (Taptite)

OPTIONALES ZUBEHÖR

Hauptkontrolleinheit

M-COM

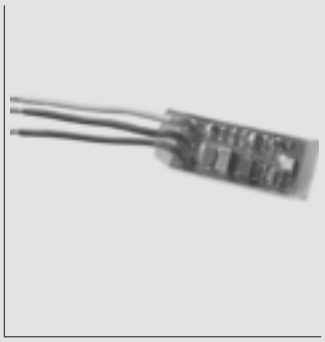

Anwendung

Konfigurationsmodul zur automatischen Konfiguration und Überwachung von max. 4 Öffner-/ 2 Verriegelungsantrieben in Ausführung S12 / S3 in Antriebs-Verbundsystemen

Bemessungsspannung: 24V DC (19 V ... 28 V)
Stromverbrauch: <12 mA
Antriebsart: S12

Art.-Nr. 524177

Schutzart: IP30 Gummiummantelt
Umgebungstemperatur: 0 °C ... +70 °C
Abmessungen: 45 x 17 x 6 mm
Anschlussadern: 3 Adern 0,5 mm² x 50 mm
Merkmal/Ausstattung Bestückte Leiterplatte mit Anschlussadern zum Einbau in bauseitige Anschlussdose

Sonderanfertigung	VE/Stck.	Art.-Nr.
Flügelböcke lackiert/pulverbeschichtet in RAL-Farben		
Lackierpauschale		**516030**
bei Bestellung von:	1 – 20	**516032**
	21 – 50	**516032**
	51 – 100	**516032**
	ab 101	**516032**
Konsolen lackiert/pulverbeschichtet in RAL-Farben		
Lackierpauschale		**516030**
bei Bestellung von:	1 – 20	**516031**
	21 – 50	**516031**
	51 – 100	**516031**
	ab 101	**516031**