MOTORÖFFNER JM-DC 2(-B)

WINDOWDRIVES
BSC TECHNOLOGY

Montageanleitung

Ansteuerung

Bei der Auswahl der Zuleitung muss zwingend auf einen ausreichenden Aderquerschnitt geachtet werden.

Bei Nichteinhaltung der Vorgaben kann die interne Elektronik den Antrieb nicht mehr abschalten. Somit ist eine Zerstörung des Antriebs oder des Fensters möglich.

Beim Einbau des Antriebs muss gewährleistet sein, dass dieser seine Endschalter erreichen kann.

Erreicht der Antrieb beim Schließen nicht seinen Endschalter, fährt er mit einer Kraft von bis zu 9000 N in die „Zu"-Endlage. Dabei besteht die Gefahr, dass Rahmen oder Fenster beschädigt werden.
(Technische Kenndaten des Motoröffners beachten → siehe Maßblatt)

Für unsachgemäße Montage wird seitens des Herstellers keine Haftung übernommen!

Sicherheitsvorschriften

Eine Öffnung des Motoröffners bzw. Austausch der Anschlussleitung darf nur durch eine vom Hersteller autorisierte Reparaturwerkstatt vorgenommen werden. Die Richtlinien ZH 1/494 für kraftbetätigte Fenster, Türen und Tore (Bezugsquelle: Hauptverband der gew. Berufsgenossenschaften) sind einzuhalten.

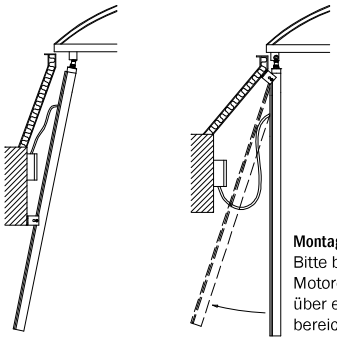

Montage des JM-DC 2
Bitte beachten Sie, dass der Motoröffner in jeder Hubstellung über einen freien Schwenkbereich verfügt.

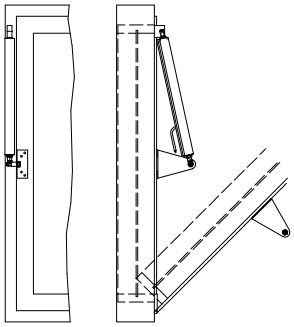

Montage des JM-DC 2-B
Bitte beachten Sie, dass die Montage ohne Versatz erfolgt.

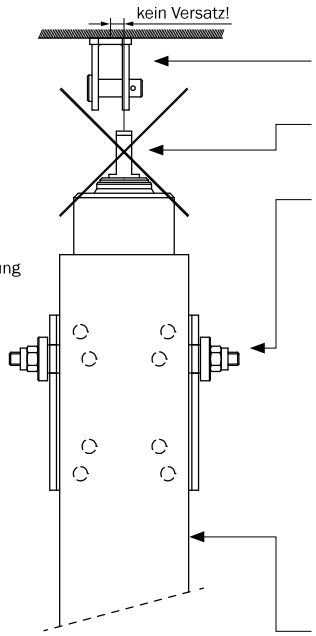

Den Gelenkbock an die Dachklappe/ Lichtkuppel montieren.

Den Motor mit der Augenschraube in den Gelenkbock einhängen (ohne Versatz.)

Mittels der am Motor montierten KB-Konsole die vier Befestigungslöcher anzeichnen, bohren und die KB-Konsole anschrauben.

Zur Feineinstellung kann der Antrieb in der Konsole verschoben werden. Die Hubstange darf nicht herausgedreht werden.

Die Motoraugenschraube soll sich, ohne seitlichen Druck auf den Motor, in den Lichtkuppelangriff (z. B. Gelenkbock) einschwenken lassen. Dieses gilt vor allem für die eingefahrene, aber auch für die ausgefahrene Motorstellung.

Kein seitlicher Druck!

Schaltbild

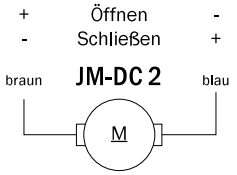

Typenschlüssel

JM - DC 2 (- B) - XXX - XXX

- Hub (mm)
- Kraft (N)
- Aufnahmevariante unten
- Gleichstrom
- Motorbezeichnung

Beispiel
JM-DC 2-1800-500
JM-DC 2-B-1000-500

Der Motoröffner JM-DC 2(-B) ist wartungsfrei.

CE

BSC Technology GmbH
Dr.-Köhl-Straße 6 | D-95119 Naila
Tel.: +49 9282 48731-0 | +49 9282 48731-29
info@bsc-technology.de
windowdrives.com

Änderungen vorbehalten. Mit dem Erscheinen dieser Liste verlieren alle bisherigen Listen ihre Gültigkeit.