VARIANTE 1:

MONTAGE BEI „BÄNDERN AN DER LANGEN SEITE" DER KLAPPE:

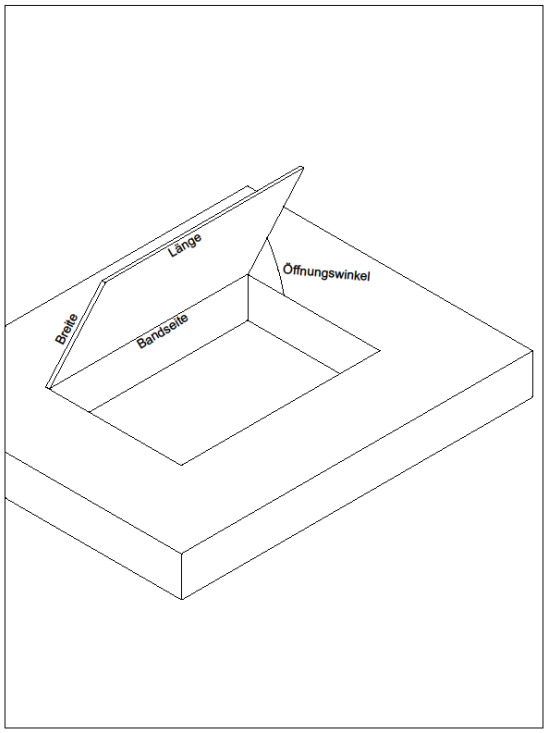

1. ERMITTLUNG DES BEFESTIGUNGSABSTANDES:

Bestimmen Sie mit Hilfe der Auswahltabelle den Montageabstand B des Antriebes:

Gewünschter Öffnungswinkel	Breite bis 0,8m	Breite 0,8m bis 1,00m		Abstand B
90°	60 kg	48 kg		125 mm
85°	63 kg	50 kg		133 mm
80°	66 kg	53 kg		140 mm
75°	70 kg	56 kg		147 mm

Diese Tabelle zeigt Ihnen abhängig vom gewünschten Öffnungswinkel, der Breite und des Gewichts Ihrer Klappe die Montageposition der Antriebe.
Wählen Sie den gewünschten Öffnungswinkel und die Klappenbreite und lesen Sie das maximale Klappengewicht und den Abstand "B" aus der Tabelle.
Beispiel:
Gewünschter Öffnungswinkel: 85°, Klappenbreite: 0,90m. Daraus folgt, die Klappe darf maximal 50kg wiegen und die Antriebe werden auf Abstand 133mm befestigt.

HINWEISE

Um die Klappe möglichst gleichmäßig zu belasten ist es sinnvoll, den Antrieb symmetrisch zu montieren.
Je größer der Abstand "B", desto schonender für die Klappe.
Im Lieferumfang des Spindelantriebs sind bereits die Motor- und die Flügelkonsole enthalten.

ELEKTROANSCHLUSS

230V-Antriebe werden im einfachsten Fall mit einem Jalousietaster angesteuert. Verwenden Sie bitte einen Taster, keinen Schalter, damit der Öffnungs- und Schließvorgang überwacht werden kann.

VARIANTE 2:

MONTAGE BEI „BÄNDERN AN DER KURZEN SEITE" DER KLAPPE:

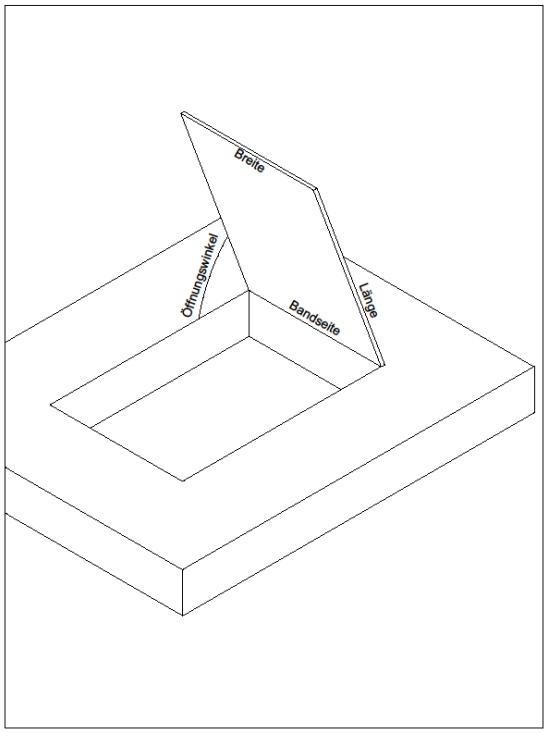

1. ERMITTLUNG DES BEFESTIGUNGSABSTANDES:

Bestimmen Sie mit Hilfe der Auswahltabelle den Montageabstand B des Antriebes:

Öffnungs-winkel	Länge bis 1,0m	Länge von 1,0m bis 1,5m	Länge von 1,5m bis 2,0m	Länge von 2,0m bis 2,2m	Abstand B
90°	48 kg	32 kg	24 kg	22 kg	125 mm
85°	50 kg	33 kg	25 kg	23 kg	133 mm
80°	53 kg	35 kg	26 kg	24 kg	140 mm
75°	56 kg	37 kg	28 kg	25 kg	147 mm
70°	59 kg	40 kg	30 kg	27 kg	156 mm
60°	74 kg	49 kg	37 kg	33 kg	185 mm
45°	89 kg	59 kg	44 kg	40 kg	235 mm

ANLEITUNG FÜR DIE MONTAGE DES KELLERLUKEN-ANTRIEBES MIT 1 STÜCK D31 HUB 180MM

Diese Tabelle zeigt Ihnen abhängig vom gewünschten Öffnungswinkel, der Länge und des Gewichts Ihrer Klappe die Montageposition der Antriebe.
Wählen Sie den gewünschten Öffnungswinkel und die Klappenbreite und lesen Sie das maximale Klappengewicht und den Abstand "B" aus der Tabelle.

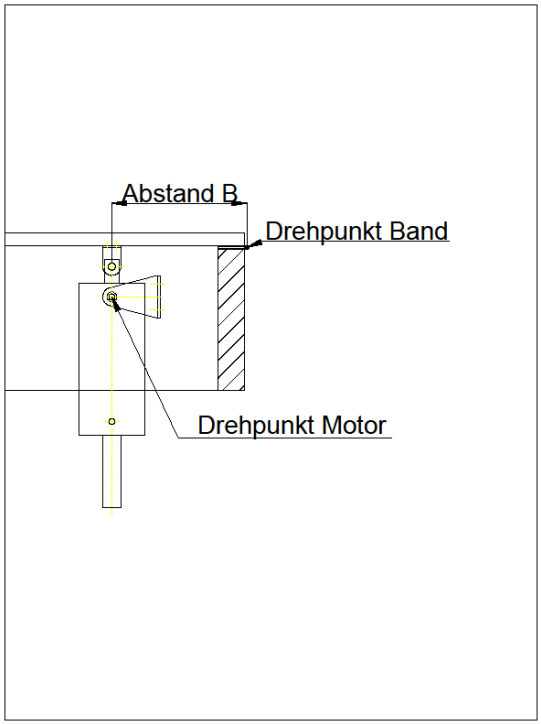

BSC Technology GmbH
Hofer Str. 14 – 95152 Selbitz
Techniker-Hotline: 09280-981119-14