- Anwendung: Lüftung, RWA
- Hauptsächlich zur Öffnung von Türen als Zuluftöffnungen
- Integrierte intelligente Lastabschaltelektronik S12
- Programmierbarer Kontakt zur Ansteuerung eines bauseitigen Türöffners

Optionen

- Programmierung von Sonderfunktionen
- M-COM zur automatischen Konfiguration von Synchronlauf und Folgesteuerungen mit Verriegelungsantrieben (S3/S12 SW V2) in Antriebs-Verbundsystemen
- Diverse objektspezifische Programmierungen auf Anfrage

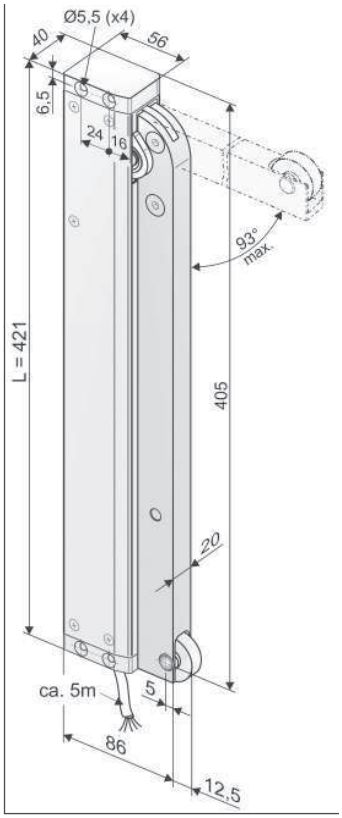

TECHNISCHE DATEN

U_N	Bemessungsspannung	24V DC (± 20 %), max. 2 Vpp
I_N	Bemessungsstrom	1,0 A
I_A	Abschaltstrom	1,4 A
P_N	Bemessungsaufnahme	24 W
ED	Einschaltdauer	30 % (ON: 3 min./OFF: 7 min.)
	Schutzart	IP 32
	Umgebungstemperatur	-5 °C ... +75 °C
M_A	Drehmoment AUF	215 Nm (600 N)
M_Z	Drehmoment ZU	70 Nm (200 N)
F_H	Zuhaltekraft	Keine Verbindung zu beweglichen Teilen (Rolle)
	Hebel	Aluminium (RAL9006) mit Kunststoffrolle
	Anschlusskabel	Halogenfrei, grau 5 x 0,5 mm², ~ 5 m
t	Laufzeit (0° – 90°)	45 s (2,0°/s) 45 s (2,0°/s)
s	Öffnungswinkel	0 – 93 DEG (± 5%)
L	Gesamtlänge	421 mm
	Potenzialfreier Kontakt	max. 24VDC / 0,5A programmierbar

BESTELLDATEN

s [DEG]	L [mm]	Version	Farbe	VE/Stck.	Art.-Nr.
0° – 93°	421	FTA600 R S12 24V	E6/C-0	1	**524141**

Zubehör	VE/Stck.	Art.-Nr.
K88 Konsolensatz FTA600 R	1	**524156**

OPTIONEN

Sonderanfertigung	VE/Stck.	Art.-Nr.
Lackierung Antriebsgehäuse in RAL-Farben		
bei Bestellung von:	1 – 4	**516004**
	5 – 9	**516004**
	10 – 49	**516004**
	50 – 99	**516004**
	ab 100	**516004**
Verlängerung der Standard-Anschlusskabellänge auf:		
10 m – halogenfrei, grau – 5 x 0,5 mm²		**501056**
Programmierung Mikroprozessor S12		
Elektronische Hubverkürzung (Antriebe 24V DC)	1	**524190**
Sonderfunktionen		**524180**

Optionales Zubehör	VE/Stck.	Art.-Nr.
M-COM Hauptkontrolleinheit für Antriebs-Verbundsysteme	1	**524177**

OPTIONALES ZUBEHÖR

Hauptkontrolleinheit

M-COM

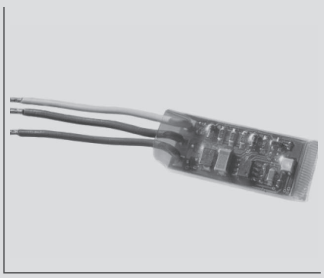

Anwendung

Hauptkontrollmodul zur automatischen Konfiguration und Überwachung von max. 4 Öffner-/ 2 Verriegelungsantrieben in Ausführung S12/S3 (Software Version SW-V2) in Antriebs-Verbundsystemen

Bemessungsspannung: 24 V DC +/- 20%, (max. 2 Vss)
Stromverbrauch: <12 mA
Antriebsart: S12

Art.-Nr. 524177

Schutzart: IP30 Gummi-ummantelt
Umgebungstemperatur: 0 °C ... +70 °C
Abmessungen: 45 x 17 x 6 mm
Anschlussadern: 3 Adern 0,5 mm² x 50 mm
Merkmal/Ausstattung Bestückte Leiterplatte mit Anschlussadern zum Einbau in bauseitige Anschlussdose

ZUBEHÖR

Konsolensatz

K88

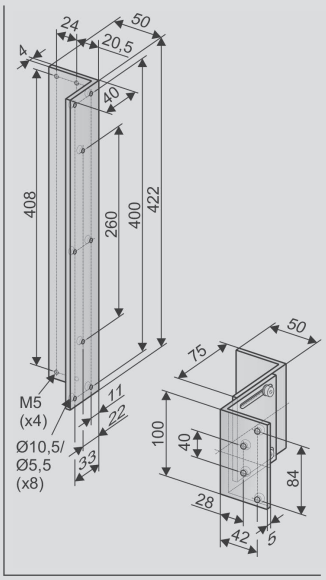

Anwendung

Aufliegende Montage am Rahmen der **Nebenschließkante** einwärts öffnender Nachströmungsöffnungen als freilaufende Türen.
Winkel 422 mm zur Montage des FTA600-R an der Türzarge.
Zwei Winkel 100 mm zur Montage am Türblatt als Gleitführung der Mitnehmerrolle, mit Einstellmöglichkeit zum Ausgleich des Türblattüberschlags.

Art.-Nr. 524156

Werkstoff/Oberfläche
Aluminium (E6/C-0)
Merkmal/Ausstattung
1x Winkel 50x40x422 (t = 4) mm
2x Winkel 50x75x100 (t = 5) mm
Befestigungsschrauben / Muttern
Belastung
max. 600 N

Sonderanfertigung	VE/Stck.	Art.-Nr.			
Konsolen lackiert/pulverbeschichtet in RAL-Farben					
bei Bestellung von:	1 – 4	**516025**			
	5 – 9	**516025**			
	10 – 49	**516025**			
	50 – 99	**516025**			
	ab 100	**516025**			

aumüller

Anbaubeispiele

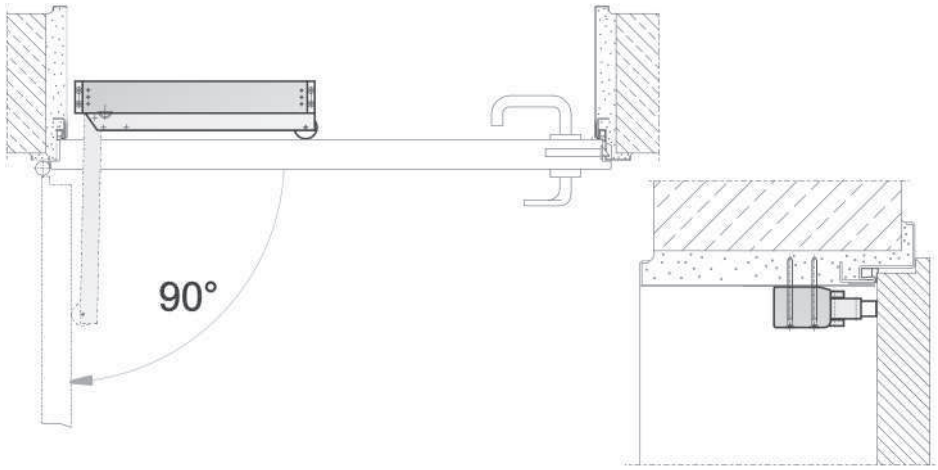

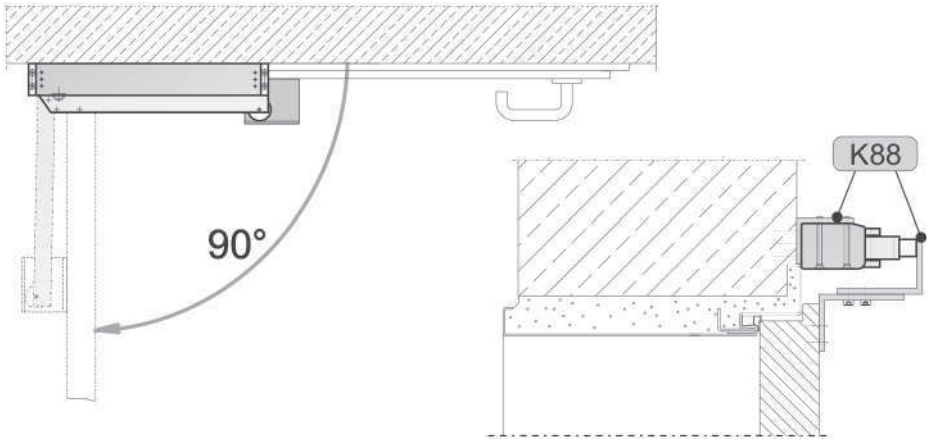
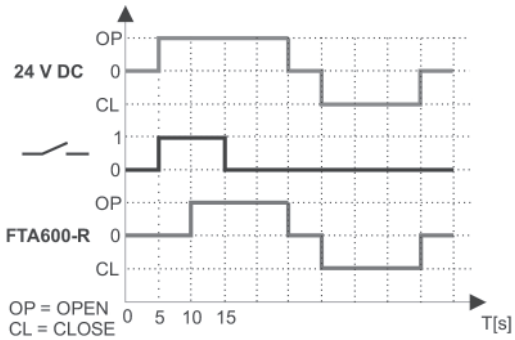
Kontaktdiagramm