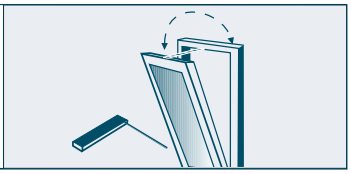

Schaltnetzteil systeQ-NTI6024U
mit Anschlusskabel mit Aderendhülsen und Kabel für Stromversorgung (l = 3 m)

Einbau in Rahmenprofil oder aufliegend mit Abdeckhaube möglich.

Polarität schaltbar über L auf, L zu.

Ausgangsspannung	± 24 V DC
Ausgangsstrom	2,5 A
Eingangsspannung	220-240 V AC
ME	St.

esco-Nr.
72-791067

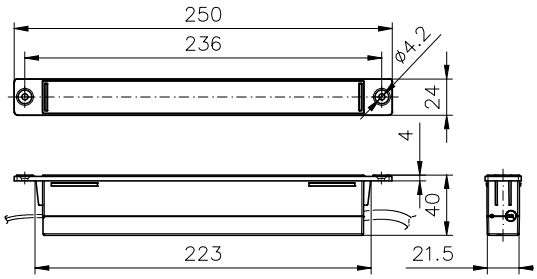

Abdeckhaube
für Schaltnetzteil systeQ-NTI

Farbe	EV 1
ME	St.
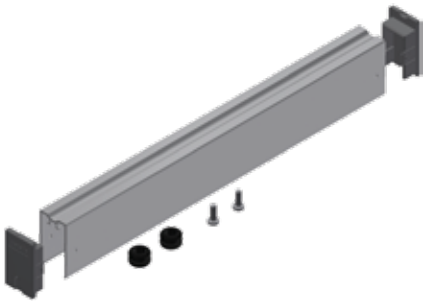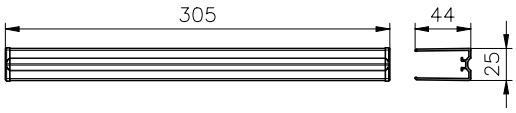
esco-Nr.
72-834617