ÜBERSICHT MOTORÖFFNER 230 V (ALU)

WINDOWDRIVES
BSC TECHNOLOGY

Bestellbezeichnung: JM Aufnahme (Stecker) - Kraft - Hub - Schaltung (0, L, LS)
Beispiel: JM - AB - 500 - 300 - LS

JM-AB- Hub ≤ 165

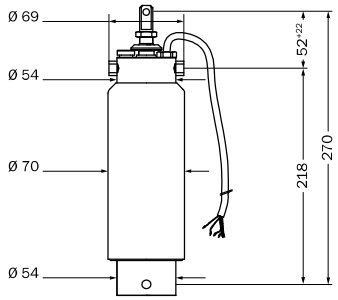

JM-BB- Hub ≤ 165

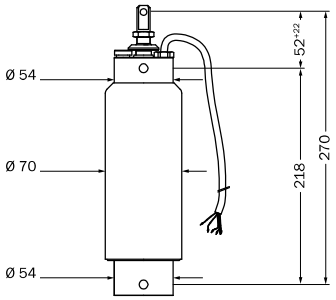

JM-C- Hub ≤ 165

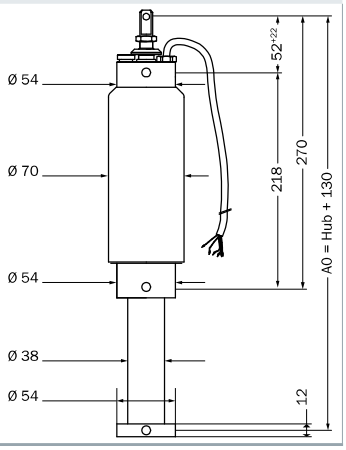

JM-A(B)- 165 < Hub ≤ 500

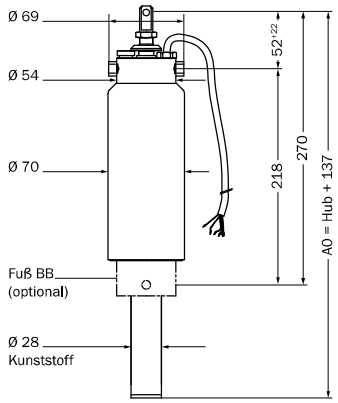

JM-B(B)- 165 < Hub ≤ 500

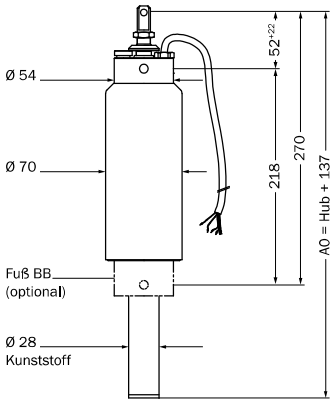

JM-AB- 500 < Hub ≤ 800

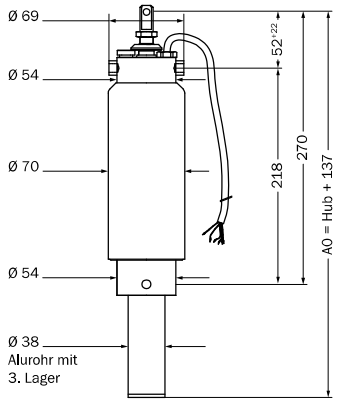

JM-BB- 500 < Hub ≤ 800

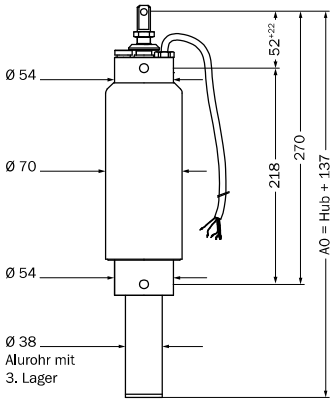

Für Motoröffner mit einem Hub von mehr als 300 mm und einem Einbauwinkel von mehr als 30° von der Senkrechten muss der Öffner im Motorfuß (Typ „BB“ oder „AB“) aufgenommen werden.

Technische Daten

Frequenz	50 Hz
Hub	Standard 100, 165, 200, 300, 400, 500
Hub-/Zugkraft	500 N / 350 N
Spannung	230 V AC
Umgebungstemperatur	-5 °C bis +60 °C

BSC Technology GmbH
Dr.-Köhl-Straße 6 | D-95119 Naila
Tel.: +49 9282 48731-0 | +49 9282 48731-29
info@bsc-technology.de
windowdrives.com

Änderungen vorbehalten. Mit dem Erscheinen dieser Liste verlieren alle bisherigen Listen ihre Gültigkeit.