NANO

Kettenantrieb – Max Kraft 400 N - Hub bis 800 mm

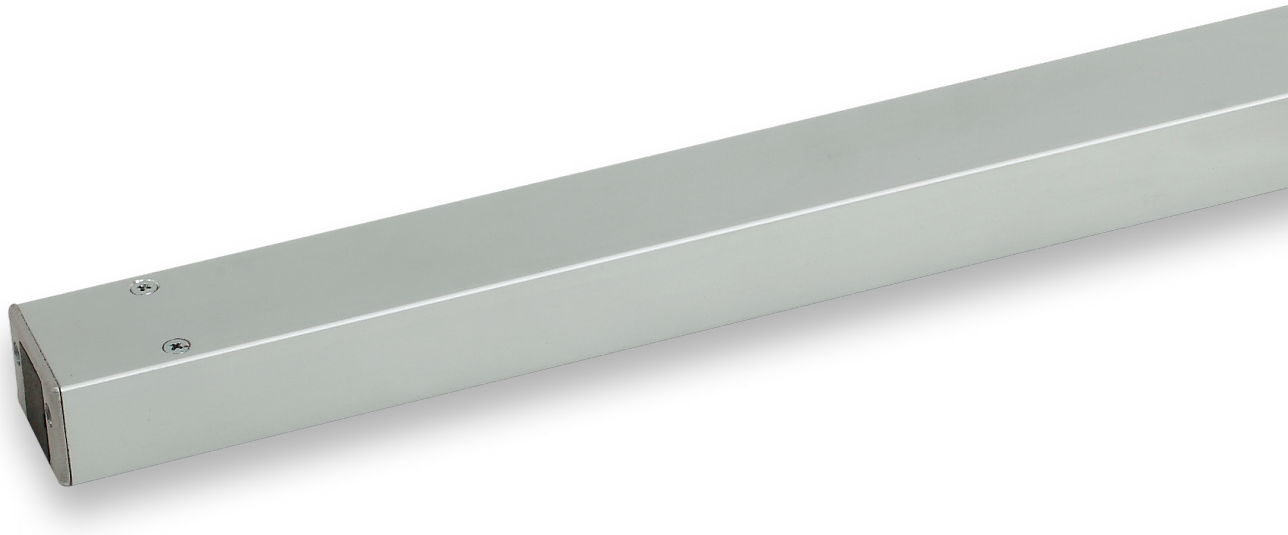

HAUPTEIGENSCHAFTEN

- Höchste Leistung (400 N) bei geringster Abmessung: 24x35 mm Gehäuse
- Sehr Leise Laufeigenschaft
- Doppelter vernietete Edelstahlkette.
- Aluminium Gehäuse
- Lastabschaltung in Zu-Position und mittlere Positionen in Fall von Überlastung.

- **SYNCHRO NANO** Version, geliefert mit integrierter Geschwindigkeit-Synchronisation Steuerung, zur Installation von bis zu 4 Motoren auf einem Fensterflügel. Keine externe Steuerzentrale notwendig.
  Die sehr leise Funktion ist gewährleistet bei der geringen Geschwindigkeit für Natürliche Lüftung. Maximale Geschwindigkeit für RWA ist aktiviert von C-SV Zentralen. SYNCHRO NANO bietet auch „Auf und Zu“ Rückmeldung. Kabelverbindung bei beiden Seiten
- **SYNCHRO NANO F-SIGNAL** Version bietet „Auf und Zu“ Rückmeldung (Potentialfrei, stabil), aktiviert von der Lastabschaltung.
- **NANO DC** Version ist geliefert mit 1,5 m Kabel, ohne Sonderleistungen (Synchronisation, Rückmeldung, Geschwindigkeit-Selektion). Die sehr leise Funktion ist gewährleistet bei der geringen Geschwindigkeit für Natürliche Lüftung; auf Anfrage NANO DC mit Maximale Geschwindigkeit für RWA.
- Geeignet für Montage mit E-Lock elektrischen Zusatzverriegelung

AUF ANFRAGE

- **NANO** DC version mit **IP42** Schutzart.

MONTAGE MERKMALE

- Im Fall von Fenster mit Senkklappscheren, bitte unsere Technische Abteilung kontaktieren.
- Bei Montage auf PVC Fenster, Flügel und Rahmenprofile müssen verstärkt sein.
- Bei Verbindung mit BMS Gebäude Automation Systeme, häufige oder wiederholte Steuerunge in selbe Richtung vermeiden.

Geeignet für die **Montage an Rauch- und Wärmeabzugsgeräte (NRWG)** gemäß der Europäischen Norm **EN 12101-2**

NANO BMSline mit programmierbaren Einstellungen (Hub, Geschwindigkeit, Kraft...) für verschiedene Vorgaben in Verbund zu einem Computer mit der vorgesehene UCS Software. Siehe BMSline Auswahl.

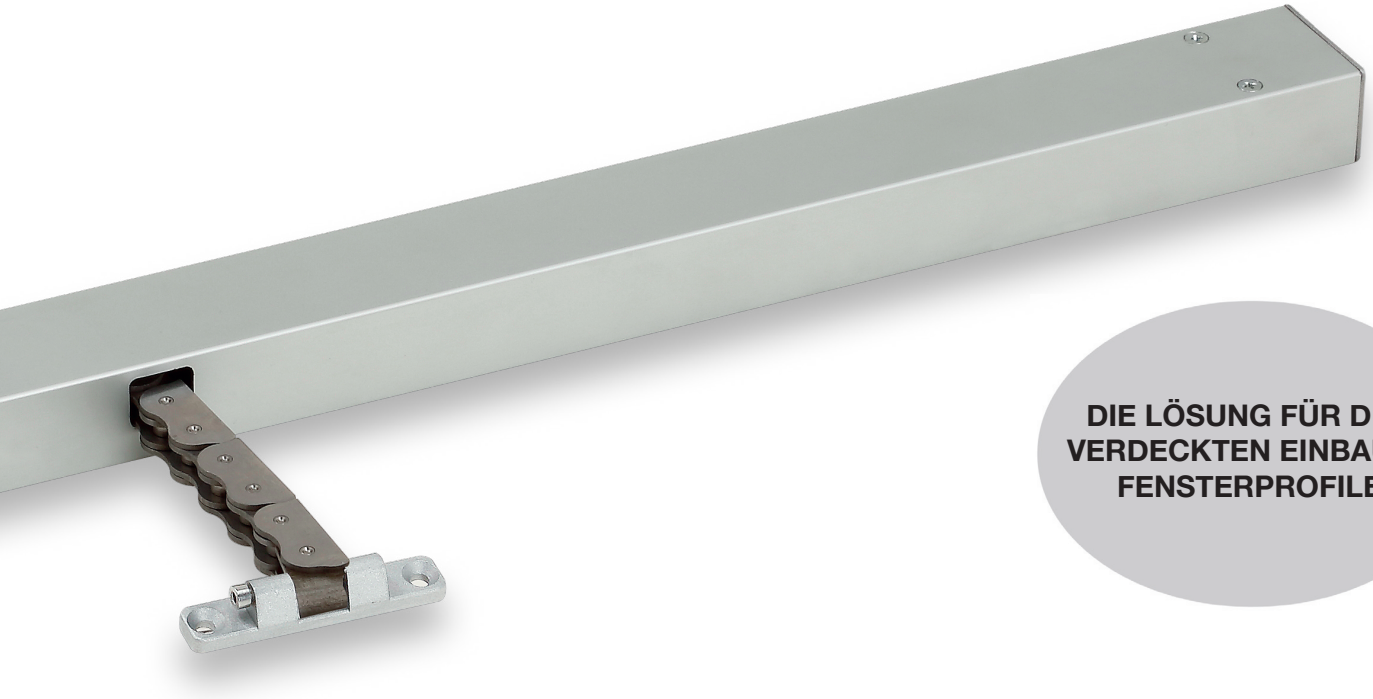

DIE LÖSUNG FÜR DEN VERDECKTEN EINBAU IN FENSTERPROFILE

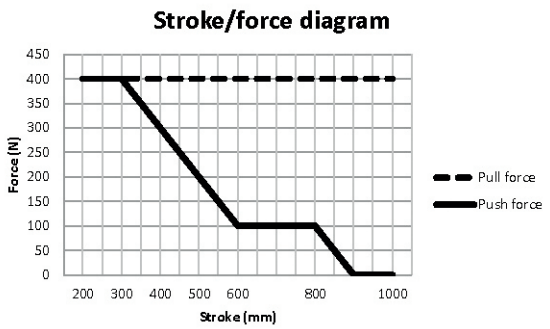

TECHNISCHE EIGENSCHAFTEN

	DC VERSION
NENNSPANNUNG	24 Vdc ± 15%
STROMAUFNAHME (Voll Last)	1 A
ARBEITSWEISE	Umkehrpolung
MAX KRAFT	400 N
GESCHWINDIGKEIT	4 - 14 mm/s
EINSCHALTDAUER	30%
PARALLEL ANSCHLUSS	Yes
ENDABSCHALTUNG	Elektronisch
LASTABSCHALTUNG	Elektronisch
SCHUTZART	IP40

ARTIKEL NUMMER FÜR DC VERSIONEN

TYP	SYNCHRO	RÜCK-MELDUNG	KABEL	FARBE	ARTIKEL NR. *(HUB)*		
					200 mm	*300 mm*	*400 mm*
NANO DC	-	-	1,5 m 2 polig	SILBER ELOXIERT	41944Z	41947C	41950F
				SCHWARZ RAL 9005	41945A	41948D	41951G
				WEISS RAL 9010	41946B	41949E	41952H
					500 mm	*600 mm*	*800 mm*
				SILBER ELOXIERT	41953I	41956L	41959O
				SCHWARZ RAL 9005	41954J	41957M	41960P
				WEISS RAL 9010	41955K	41958N	41961Q
					200 mm	*300 mm*	*400 mm*
SYNCHRO NANO DC	Yes	auf/zu	8 polig Stecker	SILBER ELOXIERT	41962R	41965U	41968X
				SCHWARZ RAL 9005	41963S	41966V	41969Y
				WEISS RAL 9010	41964T	41967W	41970Z
					500 mm	*600 mm*	*800 mm*
				SILBER ELOXIERT	41971A	41974D	41977G
				SCHWARZ RAL 9005	41972B	41975E	41978H
				WEISS RAL 9010	41973C	41976F	41979I
					200 mm	*300 mm*	*400 mm*
SYNCHRO NANO DC F-SIGNAL	Yes	potentialfrei auf/zu	8 polig Stecker	SILBER ELOXIERT	41980J	41983M	41986P
				SCHWARZ RAL 9005	41981K	41984N	41987Q
				WEISS RAL 9010	41982L	41985O	41988R
					500 mm	*600 mm*	*800 mm*
				SILBER ELOXIERT	41989S	41992V	41995Y
				SCHWARZ RAL 9005	41990T	41993W	41996Z
				WEISS RAL 9010	41991U	41994X	41997A

MERKE: Konsole, Stecker und Kabel nicht beinhaltet - separat bestellen

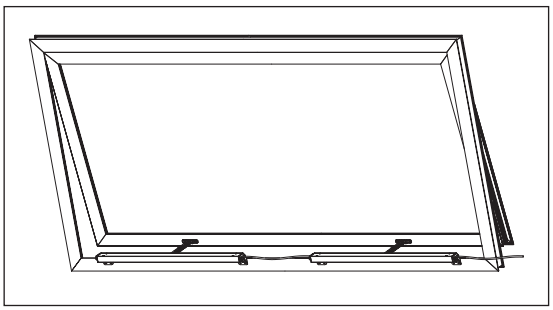

SYNCHRO NANO DC
Montage auf Klappflügel, mit Kabel mit 2 Stecker inzwischen den Antrieben

Abmessungen

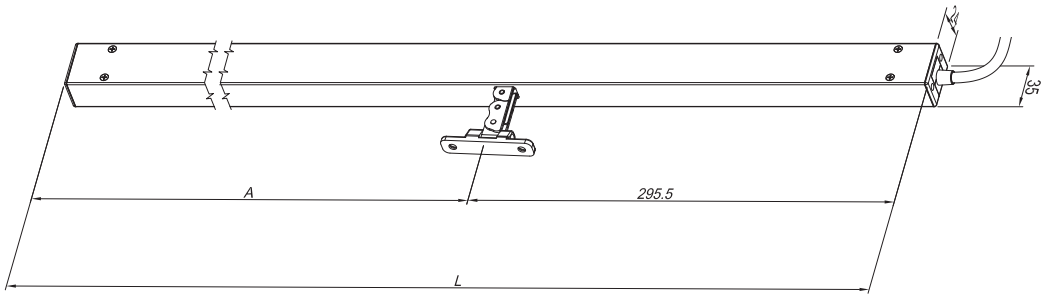

HUB	A	L
200	254,5	550
300		
400	304,5	600
500	404,5	700
600		
800	604,5	900
1000		

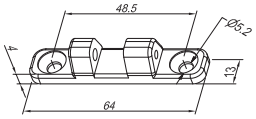

Geliefert

Zubehör

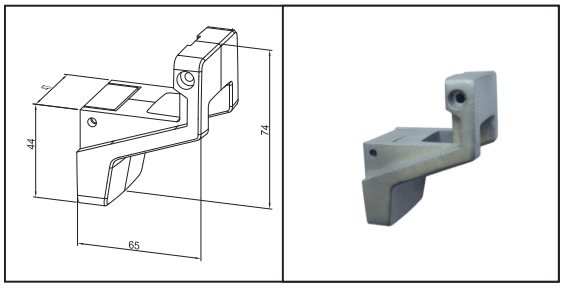

Aluminium Kippflügelstütze:
GRAU artikel nr. 41941W
SCHWARZ artikel nr. 41942X
WEISS artikel nr. 41943Y

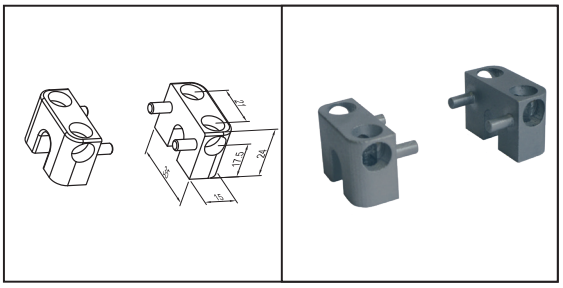

Seitliche Konsole:
GRAU artikel nr. 41938T
SCHWARZ artikel nr. 41939U
WEISS artikel nr. 41940V

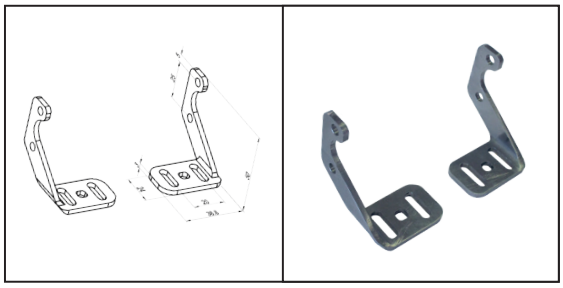

Frontkonsole:
GRAU artikel nr. 41935Q
SCHWARZ artikel nr. 41936R
WEISS artikel nr. 41937S

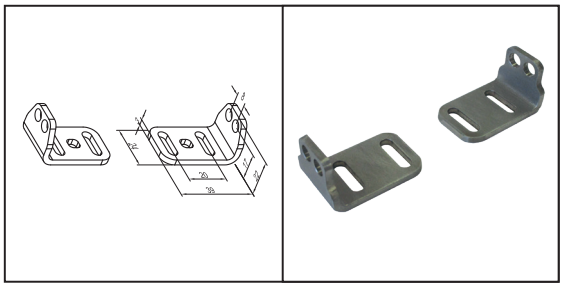

Flachkonsole:
GRAU artikel nr. 41932N
SCHWARZ artikel nr. 41933O
WEISS artikel nr. 41934P

Zubehör: Stecker - Kabel

42016T Stecker mit 1,5 m Kabel für SYNCHRO NANO DC - 5 Polen - Weiss

42017U Stecker mit 1,5 m Kabel für SYNCHRO NANO DC - 5 Polen - Schwarz

42018V 2 Stecker mit 1,0 m Kabel für 2 x SYNCHRO NANO DC - Weiss

42019W 2 Stecker mit 1,0 m Kabel für 2 x SYNCHRO NANO DC - Schwarz

Montage Beispiele

Klappfenster

Klappfenster mit 2 Synchro-Antrieben

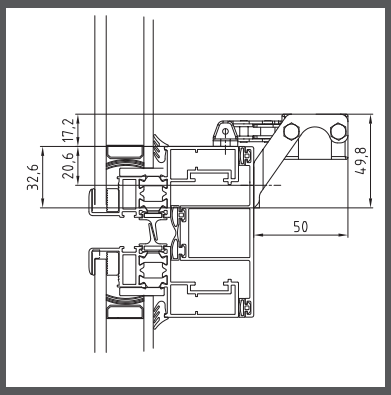

Vorderkonsole mit verdektliegenden Klappflügel

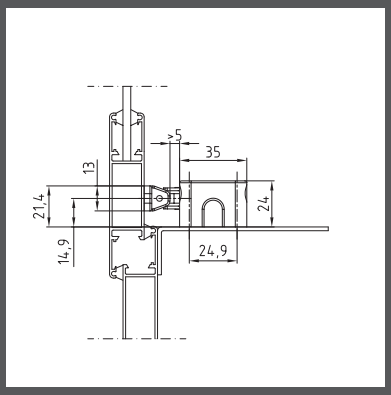

Am Fensterbank mit Seitlichen Konsolen

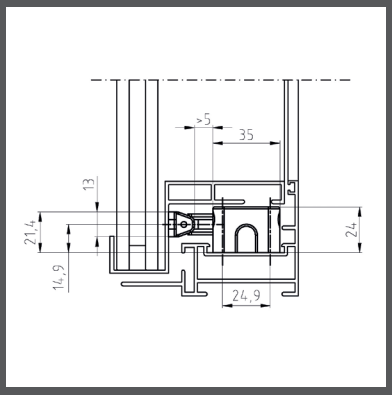

In dem Fassadenprofil mit Seitlichen Konsolen

Drehfenster

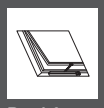

Dachfenster

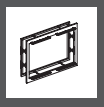

Parallel Fenster

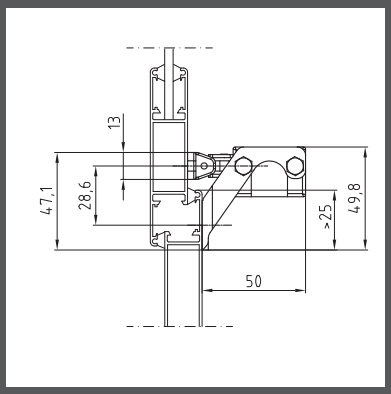

Mit Vorderkonsolen

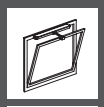

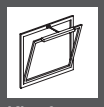

Kippfenster

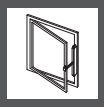

Drehfenster

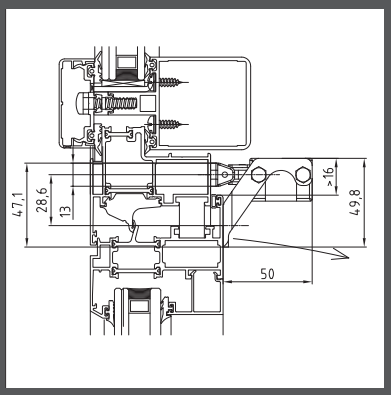

Flügelmontage mit Frontkonsolen

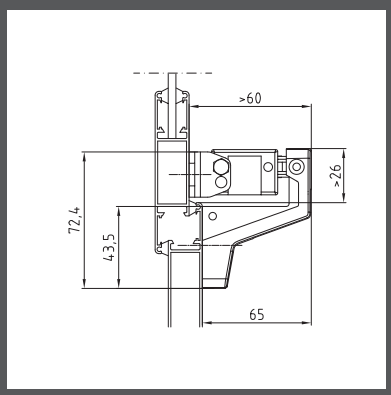

Rahmenmontage mit Flachkonsolen und Kippflügelstütze

⚠ Anleitungen für sichere Installation bei “HINWEISE ZUR SICHERHEIT” Sektion

LEISTUNGSVERZEICHNIS BESCHREIBUNG

Kettenantrieb Ultraflex Control Systems NANO mit Doppel Edelstahlkette.
Spannung: 24 Vdc. Lastabschaltung in Zu- und Mittlere-Position. Max Kraft 400 N.
Extrudiert Aluminium Gehäuse (24 x 35 mm).
Kettenantrieb Ultraflex Control Systems Synchro Nano mit Doppel Edelstahlkette. Geliefert mit integrierter Geschwindigkeit-Synchronisation Steuerung, zur Installation von bis zu 4 Motoren auf einem Fenster.
Keine externe Steuerzentrale nötig. Spannung: 24 Vdc. Lastabschaltung in Zu- und Mittlere-Position. Max Kraft 400 N.
Extrudiert Aluminium Gehäuse (24 x 35 mm)