WSK 320 / 321 / 501 / 503
RWA-Hauptbedienstelle,
Gehäuse aus Kunststoff

WSK 329 / 502 / 504
RWA-Hauptbedienstelle,
Gehäuse aus Metall

WSK 330
RWA-Nebenbedienstelle,
Gehäuse aus Kunststoff

WSK 331
RWA-Nebenbedienstelle,
Gehäuse aus Metall

WSK 320 / 321 / 329 / 330 / 331 / 501 / 502 / 503 / 504

RWA-Bedienstellen

Rauch und
Wärmeabzug

Anwendungsbereich

- für die manuelle Betätigung von RWA-Anlagen im Notfall
- das Signal von der Bedienstelle hat höchste Priorität in der RWA-Zentrale
- abschließbares Gehäuser aus Kunststoff oder Metall
- für Aufputzmontage
- Ersatzteile (Glas, Schlüssel u.s.w.) können separat bestellt werden

WSK 3-Serie
Für RWA-Zentralen Typ:
- WSC 204

WSK 5-Serie
Mit Datenkommunikation (RWA-Bedienstellenbus).

Für RWA-Zentralen Typ:
- WSC 310, WSC 320
- WSC 520, WSC 540, WSC 560

WSK 501 / WSK 502:
Rauchmelder und Lüftungstaster können an die RWA-Hauptbedienstellen angeschlossen werden.

WSK 503 / WSK 504
Es können keine Komponenten an die RWA-Hauptbedienstellen angeschlossen werden.

Bitte beachten, dass die RWA-Zentralen WSC 310 und WSC 320 eine maximale Anzahl von RWA-Hauptbedienstellen haben, die angeschlossen werden können. Weitere Informationen finden Sie in den Produktblättern der RWA-Zentralen

Bitte beachten, dass die RWA-Zentralen WSC 520, WSC 540 und WSC 560 FlexiSmoke™ Softwareversion 0.85 oder höher erfordern, wenn RWA-Hauptbedienstellen WSK 503 oder WSK 504 angeschlossen sind.

Haupt- / Nebenbedienstellen

Die Bedienstellen werden als Hauptbedienstellen oder Nebenbedienstellen geliefert.

Hauptbedienstellen
- wahlweise mit oder ohne akustische Stör- und Alarmmeldung
- die drei farbigen LEDs dienen der Anzeige einer Brandauslösung oder dem Zustand der Gesamtanlage
- der integrierte „Reset“-Knopf kann aktiviert werden, wenn die RWA-Auslösung zurückgesetzt werden soll

Nebenbedienstellen
- ohne akustische Meldung
- mit einer roten LED für die Anzeige einer Brandauslösung

Technische Besonderheiten

- Labels mit dem Text „Rauchabzug“ sind im Lieferumfang enthalten
- einfache Montage/ Installation
- abschließbares Gehäuse
- integrierte Leitungsüberwachung, die bei einem Kabelbruch die RWA Zentrale auslöst (einstellbar)
- Gehäuse aus Kunststoff (lieferbar in 5 Farben) oder aus Metall (lieferbar in 3 Farben)
- mit Datenkommunikation (die WSK 5-Serie)

Druckfunktion

- Druckknopf für „NOT-AUF“
- Resetknopf nach der Aktvierung (hinter der Tür): WSK 320 / 321 / 329 / 501 / 502 / 503 / 504

LED-Anzeige

- rote LED „NOT AUF“
- gelbe LED „Störung“: WSK 320 / 321 / 329 / 501 / 502 / 503 / 504
- grüne LED „Betrieb“: WSK 320 / 321 / 329 / 501 / 502 / 503 / 504

Akustisches Signal

- „NOT-AUF“ und „Störung“: WSK 320 / 329 / 501 / 502 / 503 / 504

WSK 320 / 501 / 503

RWA-Hauptbedienstelle

- Bedienstelle *mit* akustischer Störungsanzeige (bei Öffnung der Tür wird das akustische Signal unterbrochen)
- das Gehäuse ist aus Kunststoff

WSK 321

RWA-Hauptbedienstelle

- Bedienstelle *ohne* akustisches Signal
- das Gehäuse ist aus Kunststoff

WSK 329 / 502 / 504

RWA-Hauptbedienstelle

- Bedienstelle *mit* akustischer Störungsanzeige (bei Öffnung der Tür wird das akustische Signal unterbrochen)
- das Gehäuse ist aus Metall

WSK 330

RWA-Nebenbedienstelle

- Bedienstelle *ohne* akustisches Signal
- das Gehäuse ist aus Kunststoff

WSK 331

RWA-Nebenbedienstelle

- Bedienstelle *ohne* akustisches Signal
- das Gehäuse ist aus Metall

Technische Daten		
Nennspannung	WSK 3xx: 24 VDC WSK 5xx: 27 VDC	
Nennstrom bei Störungsanzeige	WSK 3xx: 15mA WSK 5xx: 1mA (ohne Rauchmelder)	
Datenkommunikation	WSK 3xx: nein WSK 5xx: ja (RWA-Bedienstellenbus)	
Gehäuse	Kunststoff oder Metall, Ausführung nach DIN/EN54 bzw. DIN 14655	
Farbe	rot gelb grau blau orange	RAL 3000 RAL 1021 RAL 7035 RAL 5015 RAL 2011
Größe	125 x 125 x 36mm (B x H x T)	
Schutzart	IP40	
Lieferung	RWA-Bedienstelle mit Schlüssel und Labels mit dem Text „Rauchabzug“	
Ersatzteile	Die Ersatzteilliste finden Sie auf unserer Webseite **www.windowmaster.de** unter dem Menü „Produkte“	
Vorbehalt	Technische Änderungen vorbehalten	

WSK 320 / 321 / 329 / 330 / 331 / 501 / 502 / 503 / 504

RWA-Bedienstellen

Ausführungsvarianten												Artikel-Nr.
						Farbcode						
	Typ			Gehäuse		1	2	3	4	5		
	Haupt	Neben	Aku-stisches Signal	Kunst-stoff	Metall	●	●	●	●	●	Daten-kom.	x = Farbcodenummer
WSK 3-Serie												
Für folgende RWA-Zentralen verwendbar: WSC 204	+		+	+		+	+	+	+	+		WSK 320 000x
	+			+		+	+	+	+	+		WSK 321 000x
	+		+		+		+	+		+		WSK 329 000x
		+		+		+	+	+	+	+		WSK 330 000x
		+			+		+	+		+		WSK 331 000x
WSK 5-Serie												
Für folgende RWA-Zentralen verwendbar: WSC 310 / 320 WSC 520 / 540 / 560	+		+	+		+	+	+	+	+	+	WSK 501 000x
	+		+		+		+	+		+	+	WSK 502 000x
	+		+	+		+	+	+	+	+	+	WSK 503 000x
	+		+		+		+	+		+	+	WSK 504 000x

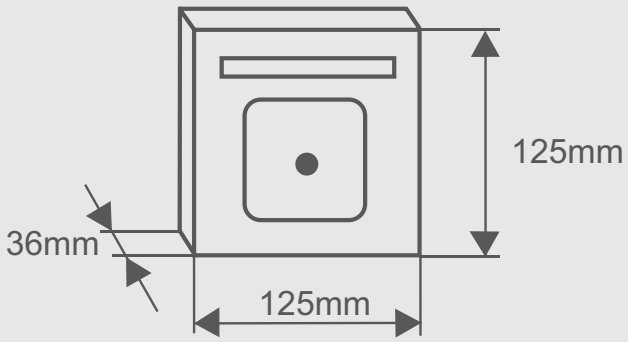

©WindowMaster 2003, 2022 ®WindowMaster is a registered trademark used under license by WindowMaster International