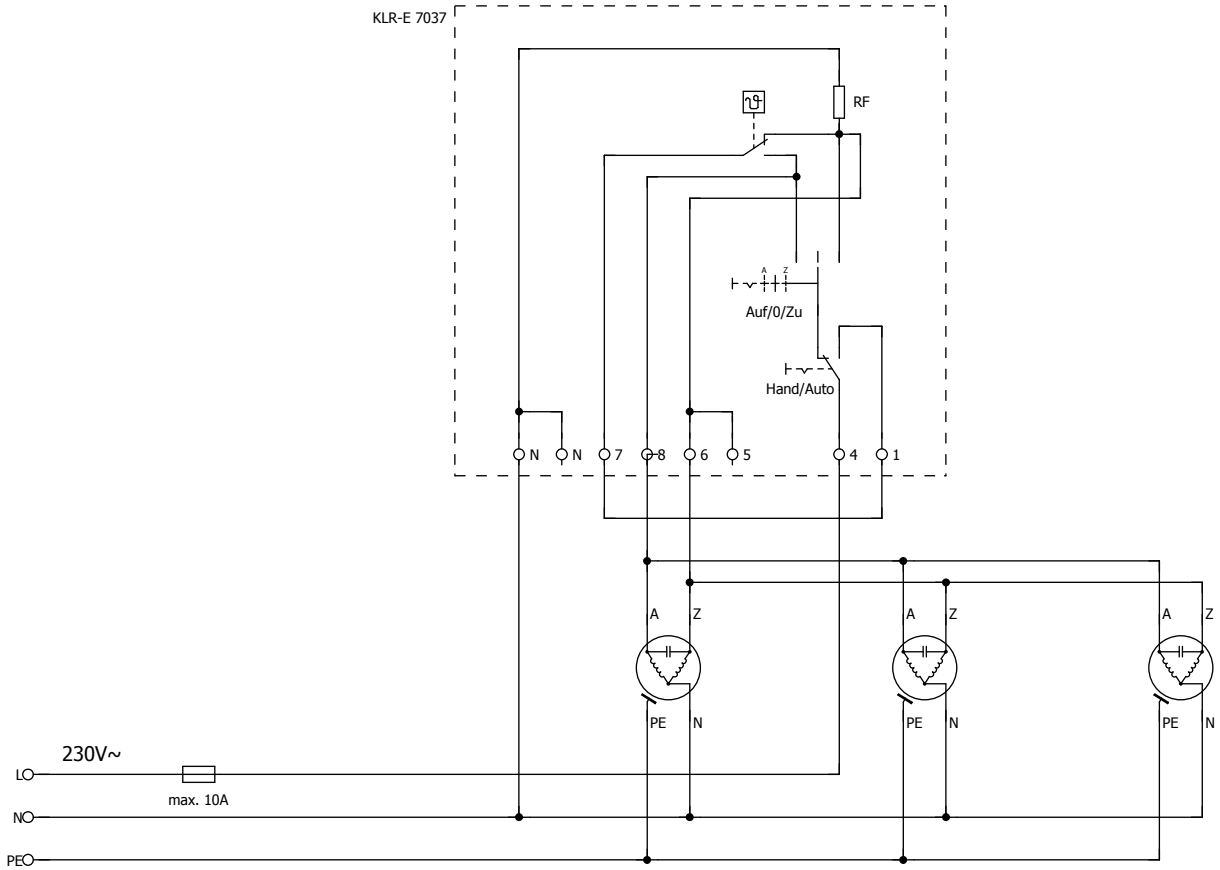

2

4

			Datum	08.02.2010	Anschlusspläne		BSC Technology GmbH Hofer Str. 14 95152 Selbitz	Anschlussplan Wintergartensteuerung KLR-E 7037	20.002003.1	=
			Bearb.	schneider						+
			Gepr							
Änderung	Datum	Name	Urspr		Ersatz von	Ersetzt durch				Blatt 3 Blatt 4

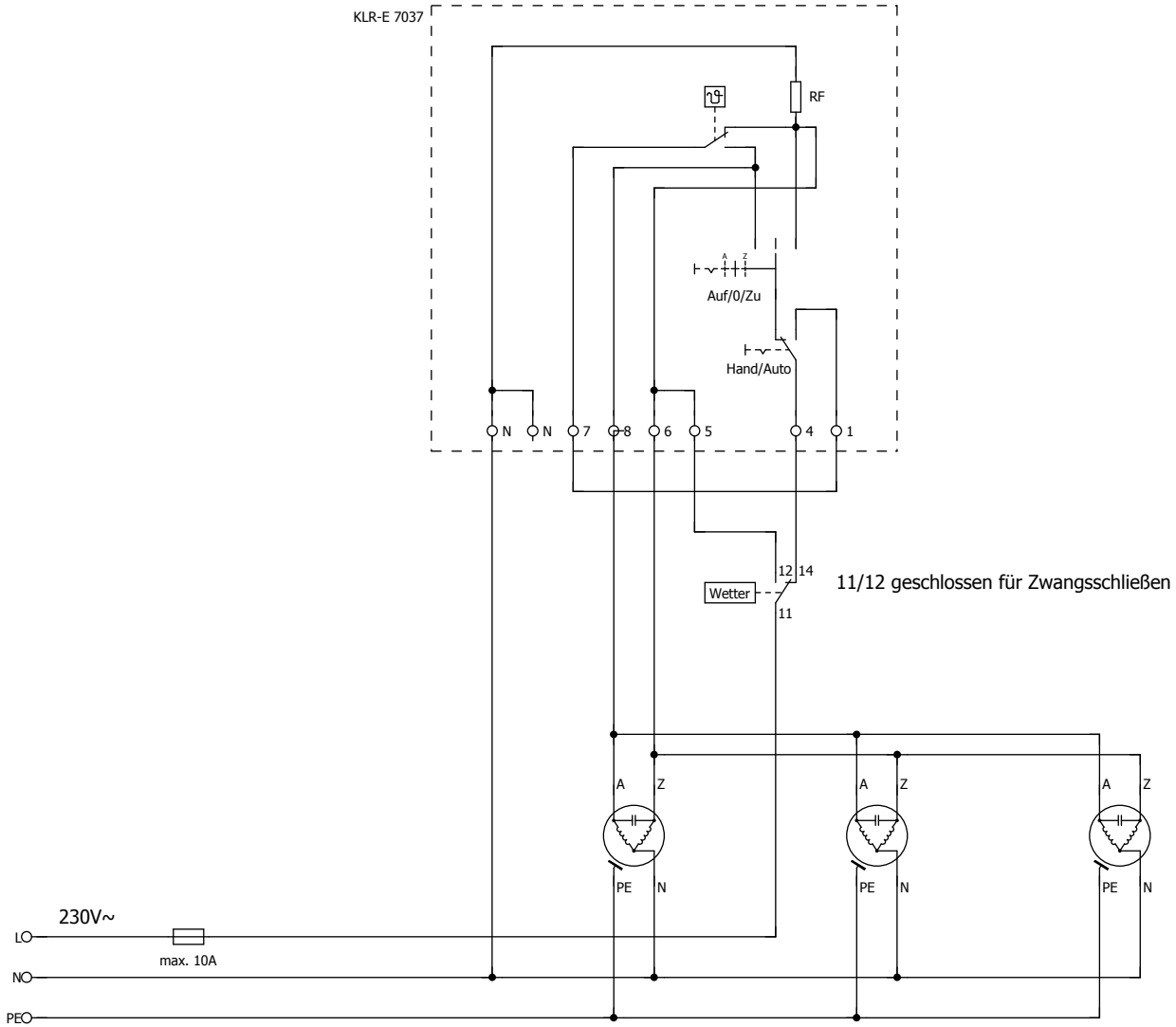

3

			Datum	08.02.2010	Anschlusspläne		BSC Technology GmbH Hofer Str. 14 95152 Selbitz	Anschlussplan Wintergartensteuerung KLR-E 7037 mit Wettersensor	20.002003.1	=
			Bearb.	schneider						+
			Gepr							Blatt 4
Änderung	Datum	Name	Urspr		Ersatz von	Ersetzt durch				Blatt 4