Elektrobeschlagschere SBS | electric fitting stay SBS

Antriebe - 24 V | drives - 24 V

SBS

24 V

240 N

500 mm

Geräteeigenschaften | device properties

- 24 V Scherenantrieb für die natürliche Lüftung und die Rauch- und Wärmeableitung (RWA)
- Platzsparender Antrieb für fast alle Öffnungsarten und große Öffnungsweiten
- Öffnungsweiten bis zu 90° können am Drehfenster problemlos erreicht werden

- 24 V scissor drive for natural ventilation and smoke and heat exhaust (SHE)
- Space-saving drive for nearly all types of openings and large opening widths
- Opening widths of up to 90° can be achieved without a problem on a side-hung window

Maßzeichnungen | dimensional drawing

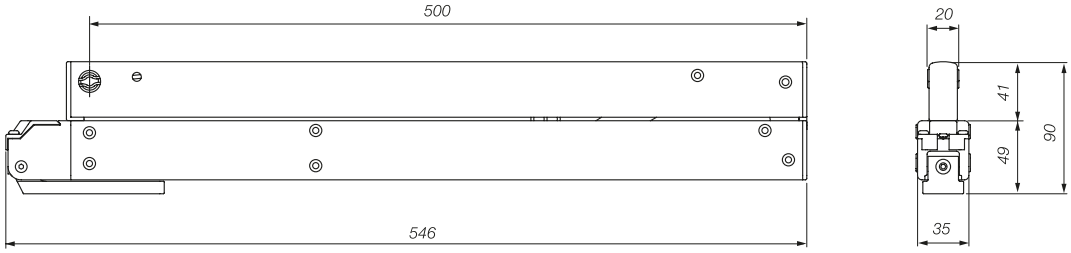

Technische Daten | technical data

Eine Komplettübersicht befindet sich am Ende dieses Kapitels | a complete overview can be found at the end of this chapter.

	SBS 300 S	SBS 500 S
Nennspannung | rated voltage	24 V DC (-10 % / +30 %)	24 V DC (-10 % / +30 %)
Nennstromaufnahme | nominal current	0,9 A	0,9 A
Druck-/Zugkraft | compressive/tractive force	240 N	150 N
Geschwindigkeit | speed	10 mm/s	10 mm/s
Gehäusematerial | housing material	Aluminium | aluminium	Aluminium | aluminium
Lieferumfang | scope of supply	ohne Zubehör | without accessories	ohne Zubehör | without accessories

Einsatzbereiche mit minimalen und maximalen Flügelhöhen und -breiten siehe Montageanleitung unter www.HAUTAU.de.
For the range of application with minimum and maximum sash heights and widths, see the installation instructions provided on www.HAUTAU.de.

Einsatzbereiche | range of application

	SBS 300 S	SBS 500 S
Hub | stroke	**300 mm**	**500 mm**
EV 1	207121	207115
RAL 9016 (verkehrsweiß) | RAL 9016 (traffic white)	207124	207118

Anwendungsmöglichkeiten | application possibilities

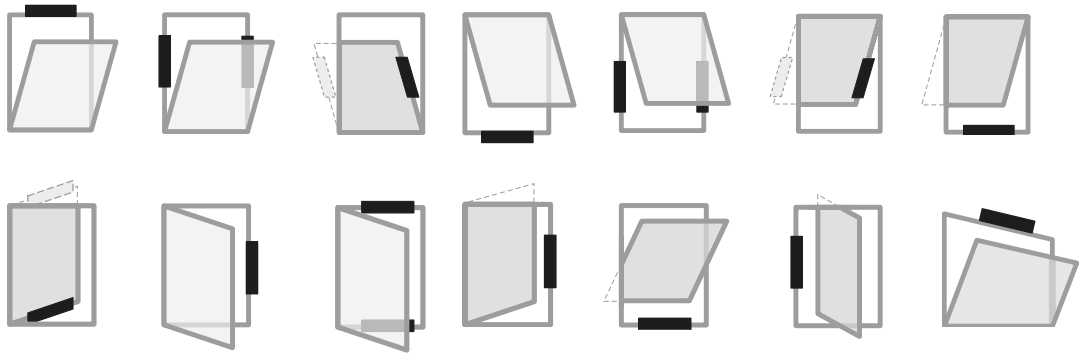

Weitere Anwendungsmöglichkeiten mit Zusatzverriegelungen und Folge-Tandemsteuerung als Verkaufssets siehe Ende des Kapitels.
More application possibilities with additional locking ZV/R and sequence tandem control FTA 3.1, see supplemental sets at the end of this chapter.

Flügelbock
Sash block

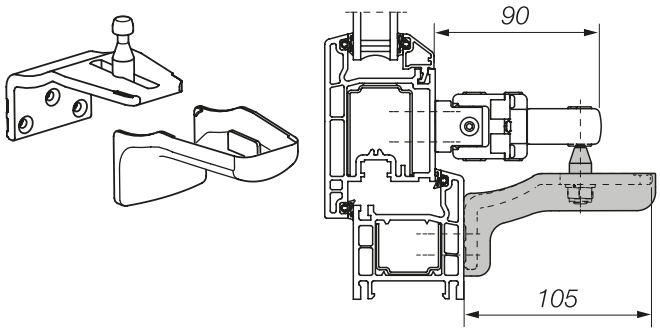

Flügelblock mit Kappe.
Sash block with cover.

Farbe | colour	Art.-Nr. | item no.
schwarz | black	188102
weiß | white	188099
grau | grey	225331

Zusatzscharnier
Additional hinge

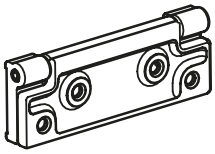

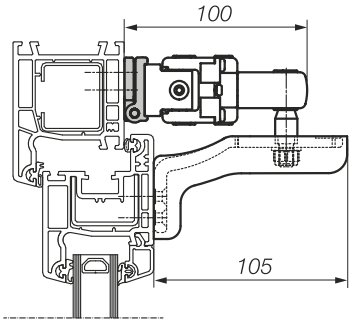

Zusatzscharnier für Kipp-, Klappflügel-Montage oben/unten und Drehflügel - Montage seitlich.
Additional hinge for tilt, bottom-hung sashes/top-hung sashes – installation top/bottom and side-hung sashes – side installation.

Art.-Nr. | item no.
161389

Z-Konsole
Z console

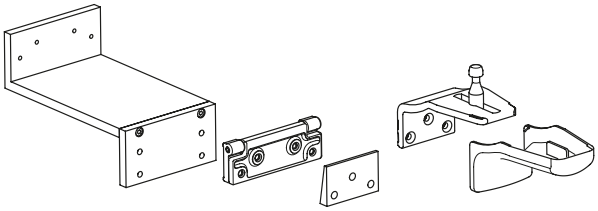

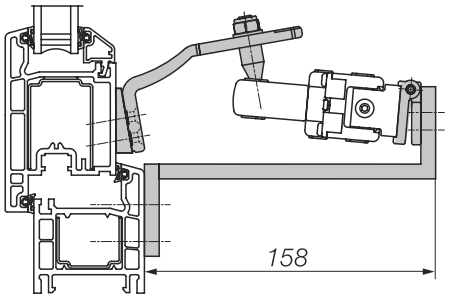

Z-Konsole 33.1 mit Flügelbock für Klappflügel auswärts.
Z console 33.1 with sash bracket for top-hung open out sash.

Typ | type	Art.-Nr. | item no.
grau | grey	188096
weiß | white	188093

Winkelkonsole
Angle console

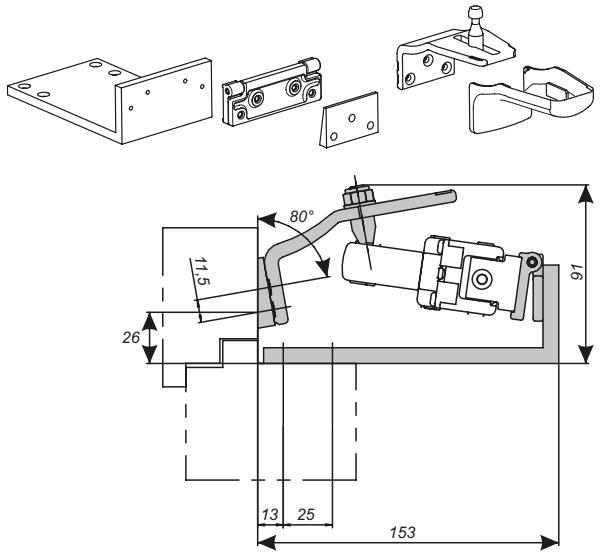

Winkelkonsole 35.1 mit Flügelbock für Klappflügel auswärts.
Sash bracket plus cap for vertical windows.

Typ | type	Art.-Nr. | item no.
weiß | white	188120
grau | grey	188123

Bohrlehren
Jigs

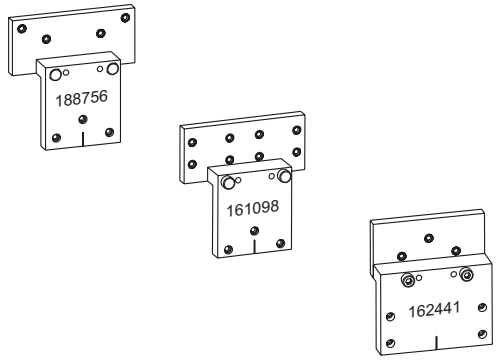

Metallbohrlehren zur einfachen Positionierung und Montage des Antriebs und Flügelbocks.
Metal jigs for easy positioning and installation of drive and sash bracket.

Typ | type	Art.-Nr. | item no.
Für Kippflügel obenliegende Montage For bottom-hung sashes top installation	188759
Für Kippflügel seitliche Montage, für Drehflügel Montage oben/unten For bottom-hung sashes, side installation; for side-hung sashes, top/bottom installation	161098
Für Klappflügel auswärts For top-hung open out sashes	162441