CDC-0252-0800-1-TMS+

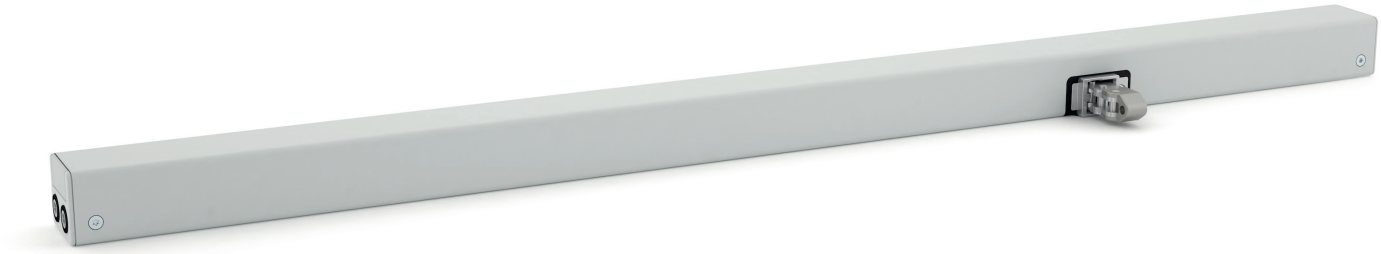

Leistungsmerkmale

- Perfekt geeignet für profilintegrierte und aufliegende Montage
- Geringe Laufgeräusche durch innovative, akustische Entkopplung der Antriebskomponenten
- Universelle Konsolensätze zur Montage für alle marktüblichen Profilsysteme
- Mit mikroprozessorgesteuerter Motorelektronik
- Tandem-Sicherheitsfunktion „TMS+“ zum Betrieb von 2 Antrieben an einem Flügel
- Kettenhub-Programmierung per Magnet möglich
- Neuprogrammierter Öffnungshub wird an den Tandemantrieb übertragen
- Antriebsfunktionen und verschiedene Antriebsparameter programmierbar
- Laufgeschwindigkeit in ZU-Richtung auf 5 mm/s reduziert (passiver Schließkantenschutz)
- Bei Erkennen eines Hindernisses in ZU-Richtung zeitgesteuertes Reversieren (aktiver Schließkantenschutz)

Technische Änderungen vorbehalten.
©2018 D+H Mechatronic AG, Ammersbek

Drucklastdiagramm

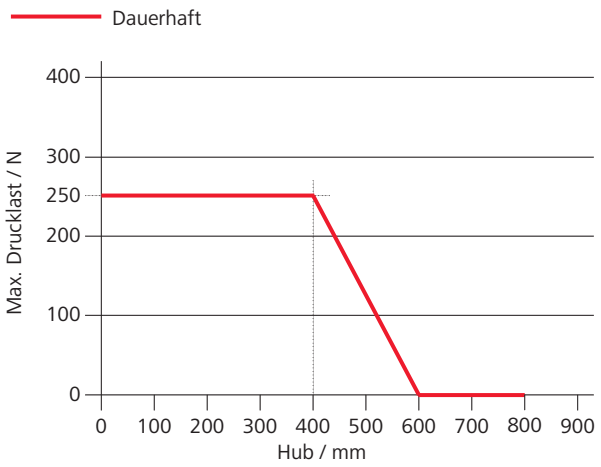

Abmessungen

Alle Angaben in mm

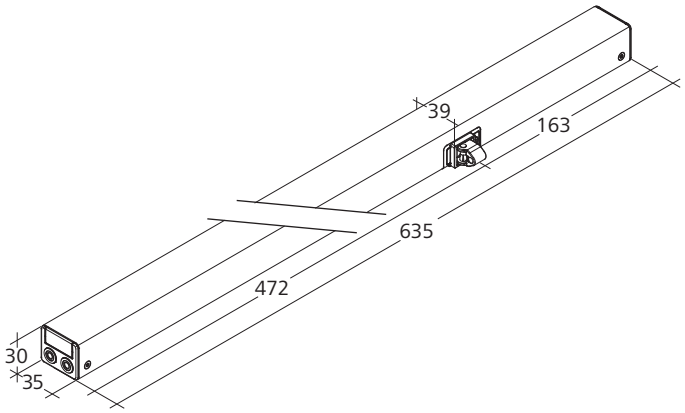

Technische Daten

Versorgung	24 V DC / ±15 % / 1 A
Einschaltdauer	30 %
Druckkraft	250 N
Zugkraft	250 N
Nennverriegelungskraft	1500 N
Lebensdauer	20000 Doppelhübe *
Laufgeschwindigkeit AUF	6,7 mm/s
Laufgeschwindigkeit AUF - RWA	15 mm/s
Laufgeschwindigkeit ZU	6,7 mm/s
Schutzart	IP 32
Emissions-Schalldruckpegel	LpA ≤ 35 dB(A)
Temperaturbereich	-5 °C ... +75 °C
Gehäuse	Aluminium
Oberfläche	Pulverbeschichtet
Farbe	Weißaluminium (~ RAL 9006)
Anschluss	2,5 m Silikonkabel
B x H x T	635 x 30 x 35 mm
Gewicht	1,42 kg

* Bei vertikaler Anwendung bitte Rücksprache mit dem D+H Vertrieb halten!

Ausführung

Typ	Art.-Nr.	Hub	Bemerkung
CDC-0252-0800-1-TMS+ -R	26.109.30	800 mm	Rechte Ausführung

Konsolen sind nicht enthalten und müssen separat bestellt werden.