RWA-TASTER 7 ORANGE (VdS)

Bestellbezeichnung: RWA-Taster 7 orange

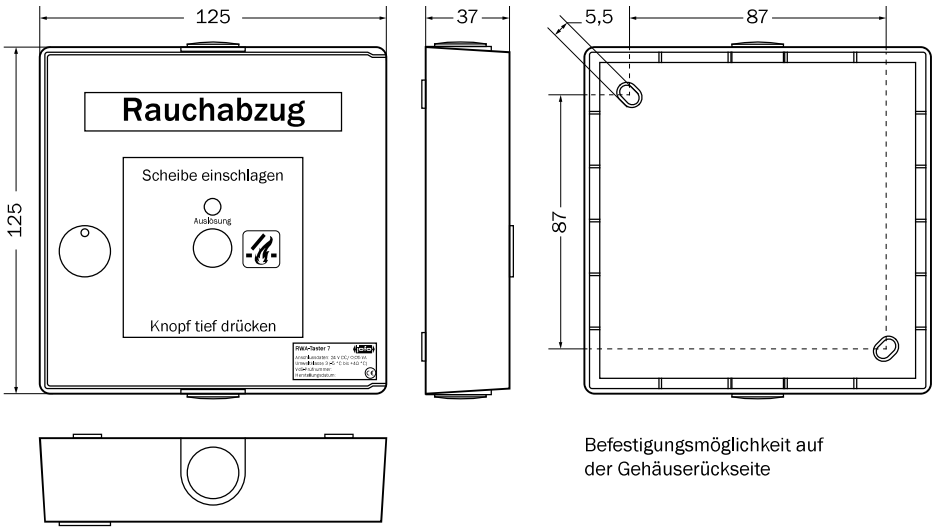

Befestigungsmöglichkeit auf der Gehäuserückseite

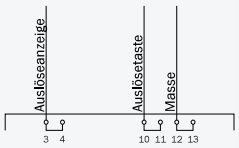

Anschlussbelegung RWA-Taster 7

Kurzbeschreibung

Der RWA-Taster 7 ist für den Einsatz an RWA Zentralen bestimmt und erfüllt folgende Aufgaben:

1. Auslösung der RWA-Funktion
2. Optische Signalisierung über eine rote Auslöseanzeige.

Es können mehrere RWA-Taster 7 zu einer Linie zusammengefasst werden. Dazu ist im letzten RWA-Taster 7 der Linie (oder im einzigen) ein 33 kΩ Endwiderstand über die Klemmen 11 und 13 anzuschließen. Der komplette Anschluss erfolgt gemäß Sonderschaltplan!

Technische Daten

Typ	RWA-Taster 7 orange
Gehäusefarbe	orange, RAL 2011 (tieforange)
LED-Betriebswerte	24 V $^{+50\,\%/-30\,\%}$ / 2 mA DC 1
Schaltleistung aller Taster	24 V $^{+50\,\%/-30\,\%}$ / 20 mA DC 1 (Schließer)
Schraubklemmen	max. 1,5 mm²
Temperaturbereich	flammgeschützt bis 90 °C
Umweltklasse	3 (-5 °C bis +40 °C)
VdS-Prüfnummer	G 503010 nach VdS 2592

Zubehör

Ersatzscheibe
Ersatzschlüssel
Unterputzrahmen

CE

BSC Technology GmbH
Dr.-Köhl-Straße 6 | D-95119 Naila
Tel.: +49 9282 48731-0 | +49 9282 48731-29
info@bsc-technology.de
windowdrives.com

Änderungen vorbehalten. Mit dem Erscheinen dieser Liste verlieren alle bisherigen Listen ihre Gültigkeit.