TAG VV-690-42 (MIT VORRANGVENTIL)

WINDOWDRIVES
BSC TECHNOLOGY

Bestellbezeichnung: TAG VV - 690 - 42 - Gewinde für Flaschenanschluss
Beispiel: TAG VV - 690 - 42 - M 10 x 1

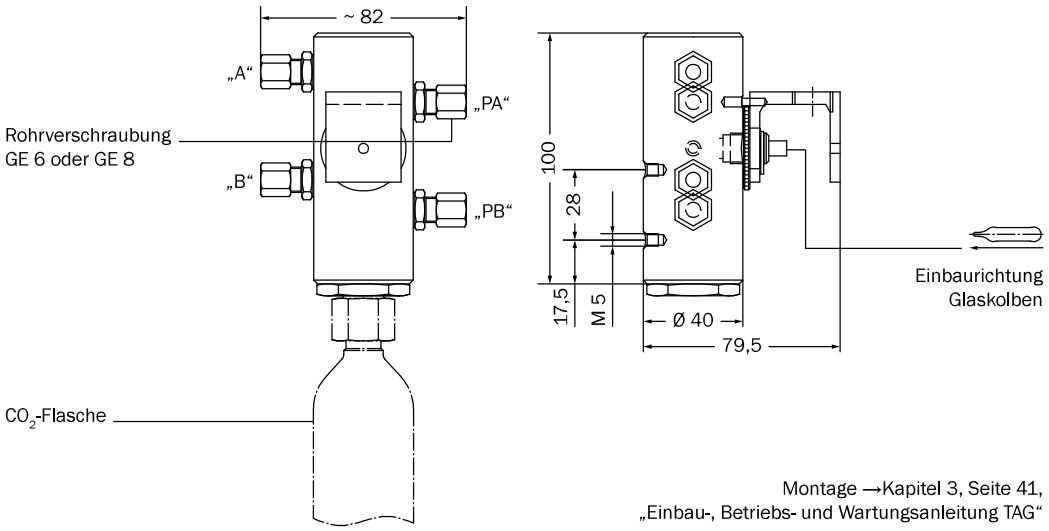

Montage →Kapitel 3, Seite 41, „Einbau-, Betriebs- und Wartungsanleitung TAG“

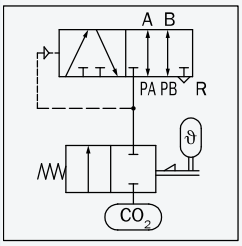

Kurzbeschreibung

Nach Platzen des Branderkennungselements (Glaskolben Ø 5 mm) wird die Energiequelle (CO_2-Flasche) aktiviert und der Druck nach Anschluss „A“ freigegeben. Der Anschluss „B“ wird entlüftet. Die Netzluftanschlüsse „PA“ und „PB“ werden gesperrt.

Bedienung

→Kapitel 3, Seite 41, „Einbau-, Bedienungs- und Wartungsanleitung TAG“

Technische Daten

Medium	CO_2, Druckluft
max. zulässiger Betriebsdruck	60 bar
Prüfdruck	90 bar
Umweltklasse	nach VdS 2584 Umweltklasse III, -25 °C bis +110 °C
Werkstoffe	Aluminium, Niro, Messing, Stahl verzinkt, Dichtungen Perbunan
Wartung	einjährig (→Kapitel 3, Seite 41, „Einbau-, Bedienungs- und Wartungsanleitung TAG“)
VdS-Anerkennungsnummer	G 592015
Umgebungstemperatur	-25 °C bis +60 °C

Die VdS-Zulassung gilt nur in Zusammenhang mit den geprüften Glaskolben und CO_2-Flaschen.

Zubehör

	CO_2-Flaschen mit Gewinde	Spannschraube
68° rot	▸ W 21,8 x 1/14	▸ W 21,8 x 1/14
93° grün	▸ M 20 x 1,5	▸ 1/2“ – 20 UNF-IA
141° blau (nicht VdS)	▸ 1/2" – 20 UNF-IA	▸ M 18 x 1,5
182° malve (nicht VdS)	▸ M 18 x 1,5	▸ M 15 x 1,25
andere auf Anfrage (nicht VdS)	▸ M 15 x 1,25	▸ M 10 x 1
	▸ M 10 x 1	

Zusatzausstattung (nur mit DE-Bügel bestellen)

Pneumatische Auslösezylinder (PA 4)	→Kapitel 3, Seite 39, „Zusatzausstattungen TAG“
Pneumatische Auslösezylinder mit Druckstufe 10 bar (PA 10)	→Kapitel 3, Seite 39, „Zusatzausstattungen TAG“
Elektro-Auslösung TM	→Kapitel 3, Seite 39, „Zusatzausstattungen TAG“
Druckgas-Auslösung (pyrotechnisch) DE	→Kapitel 3, Seite 39, „Zusatzausstattungen TAG“
Elektrischer Meldekontakt EMK	→Kapitel 3, Seite 39, „Zusatzausstattungen TAG“

Halterung

Befestigungsschiene TAG 40/41/42/43	→Kapitel 6.2, Seite 234, „Befestigungsschiene für TAG“
Halterung TAG 40/41/42/43	→Kapitel 6.2, Seite 235, „Halterung für TAG“

BSC Technology GmbH
Dr.-Köhl-Straße 6 | D-95119 Naila
Tel.: +49 9282 48731-0 | +49 9282 48731-29
info@bsc-technology.de
windowdrives.com

Änderungen vorbehalten. Mit dem Erscheinen dieser Liste verlieren alle bisherigen Listen ihre Gültigkeit.