LAGERBOCK FÜR ZYLINDER

WINDOWDRIVES
BSC TECHNOLOGY

Bestellbezeichnung: ZK __
Beispiel: ZK 50

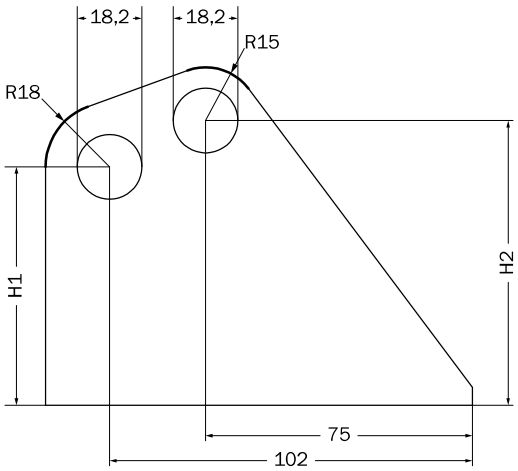

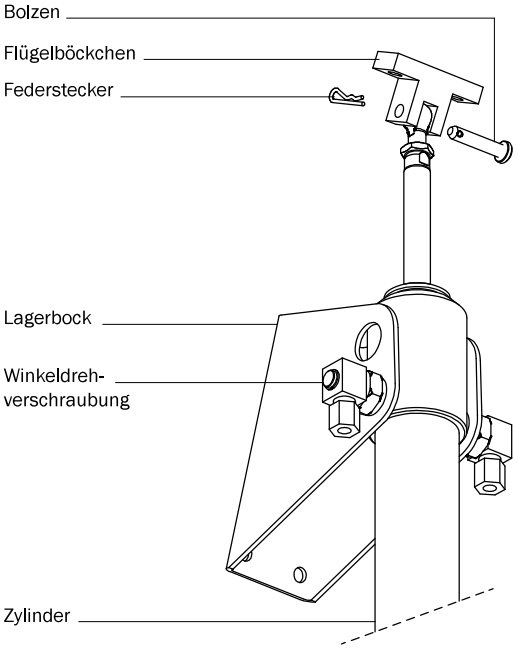

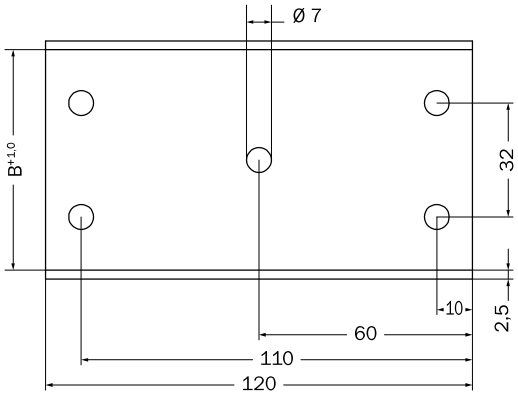

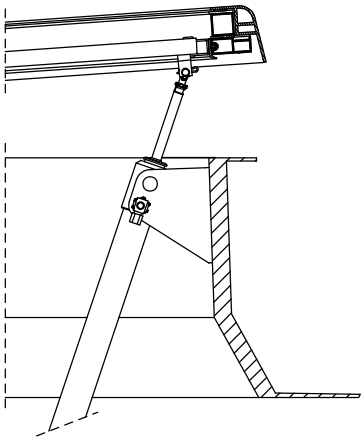

Technische Daten

Bestellbezeichnung		Lagerbock ZK 45	ZK 50	ZK 60
Zylinder PZ bzw. PVZ		32	40	50
Maße	B	46	51	62
	H1	75	73	67
	H2	88	86	80

Material	Aluminium

BSC Technology GmbH
Dr.-Köhl-Straße 6 | D-95119 Naila
Tel.: +49 9282 48731-0 | +49 9282 48731-29
info@bsc-technology.de
windowdrives.com

Änderungen vorbehalten. Mit dem Erscheinen dieser Liste verlieren alle bisherigen Listen ihre Gültigkeit.