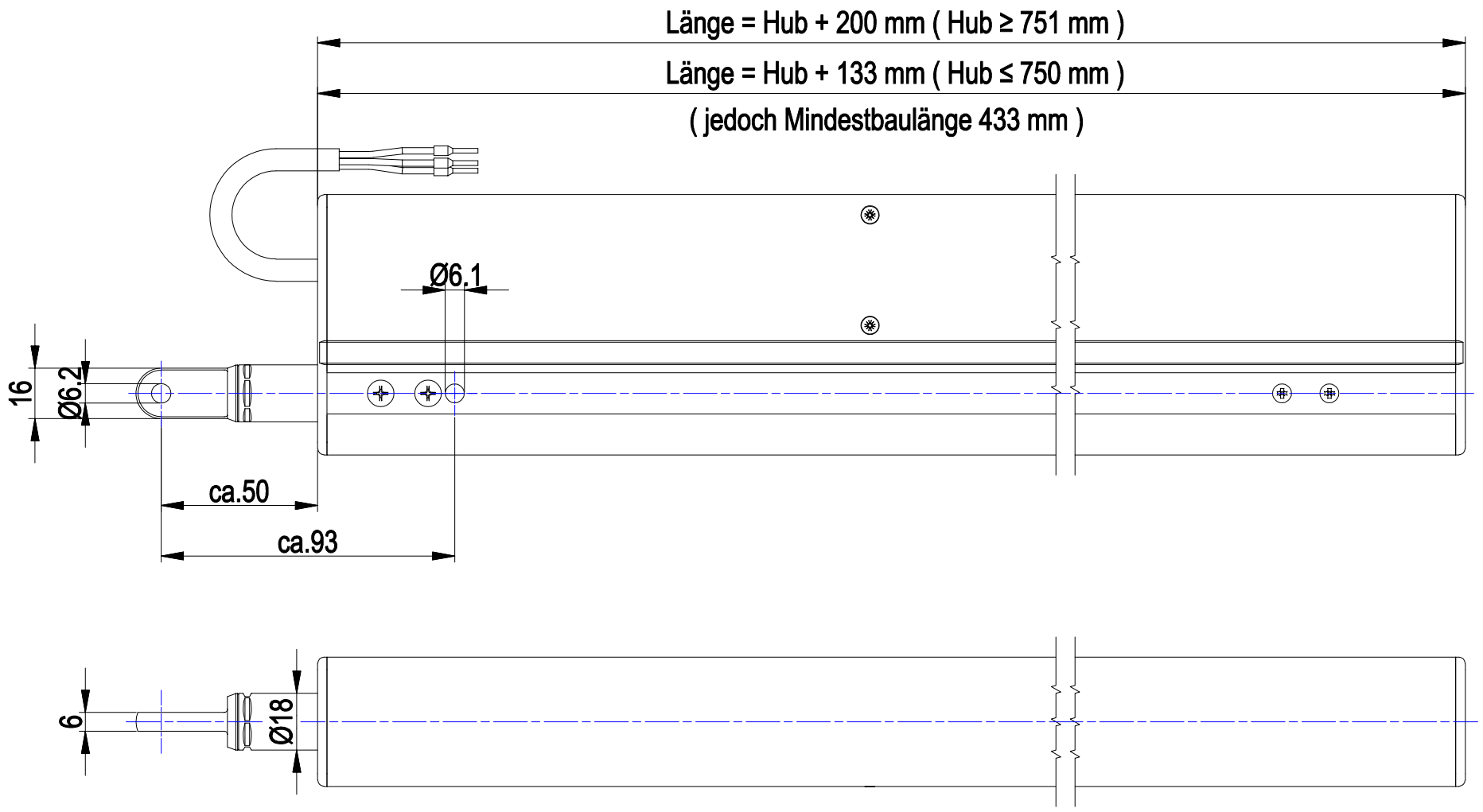

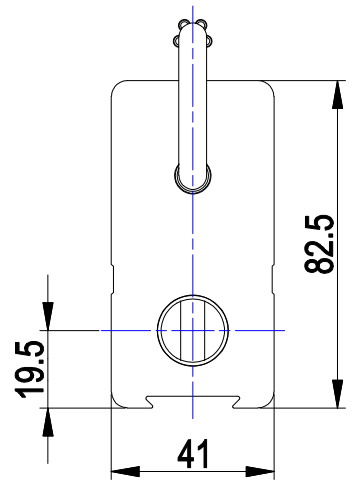

M 1 : 5

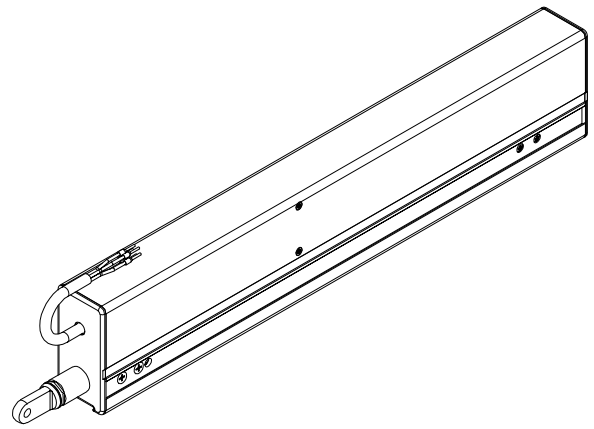

Eingangs- / Betriebsspannung:	230 V AC / 50 Hz (-15% / +10%)
Bemessungsleistung / Strom:	ca. 28 W / 0,2 A
Druck- / Zugkraft:	max. 500N / max. 250N
Nennverriegelungskraft:	2000N
Hublängen:	82, 300, 500 und 750 mm Zwischenlängen auf Anfrage lieferbar
Anschlußleitung:	5 x 0,75 mm²; Länge ca. 1,5 m; PVC grau
Abschaltung:	elektronische Lastabschaltung, eingebaut
Geschwindigkeit:	ca. 10 mm/sec bei Nennbetrieb und Nennlast
Einbau:	waagerecht bis senkrecht, dabei Augenschraube OBEN!
Einschaltdauer:	30%: 3 Min (ED/ON); 7 Min (AD/OFF)
Lebensdauer:	> 10.000 Lüftungszyklen bei Nennlast
Schutzart:	IP 54 nach DIN EN 60 529
Umgebungstemperatur:	-5°C bis +75°C
Gehäuse:	Aluminium-Rechteckprofil
Farbe (Standard):	EV1 / Silber, eloxiert
Sonderfarben:	auf Anfrage nach RAL-Farbkarte
potenzialfreier Kontakt:	Meldung "Nicht ZU"

Die Zeichnung entspricht dem Entwicklungsdatum bzw. der letzten Änderung. Aus der Benutzung der Zeichnung können keinerlei Ansprüche gleich welcher Art einschließlich Schadenersatzansprüchen abgeleitet und gegen die Herstellerfirma geltend gemacht werden. Diese Zeichnung bleibt unser Eigentum und ist Dritten nur für die Vertragsdauer zur Benutzung zu überlassen.

Sämtliche sich aus der Zeichnung ergebenden Ansprüche stehen ausschließlich der Herstellerfirma zu. Ohne unsere ausdrückliche Genehmigung darf diese Zeichnung weder vervielfältigt noch Dritten zugänglich gemacht werden. Technische Änderungen vorbehalten.

STG BEIKIRCH
Sicherheit auf höchstem Niveau

	Datum	Name
Erstellt	29.01.2016	PRI
geprüft	29.01.2016	PRI
Status:	Freigegeben	

Projektion

Oberfläche:

Maßstab: 1 : 2

Gewicht:

Artikelnummer:

Werkstoff, Halbzeug:

Benennung: M3/Hub-500:250N/LA/AC - Maß & Datenblatt

Allgemeintoleranz: DIN ISO 2768m

Zeichnung-Nr. (2D) / Datei-Nr. (3D): STG-ENG-026683 / STG-ENG-024525-01

Blatt 1 /1

A3

Index	Änderungen	Datum	Name

Ersatz für: