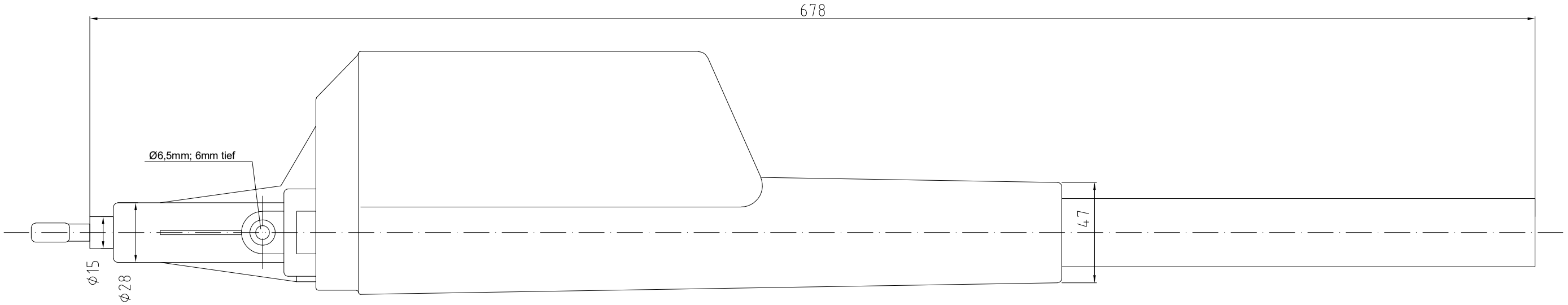

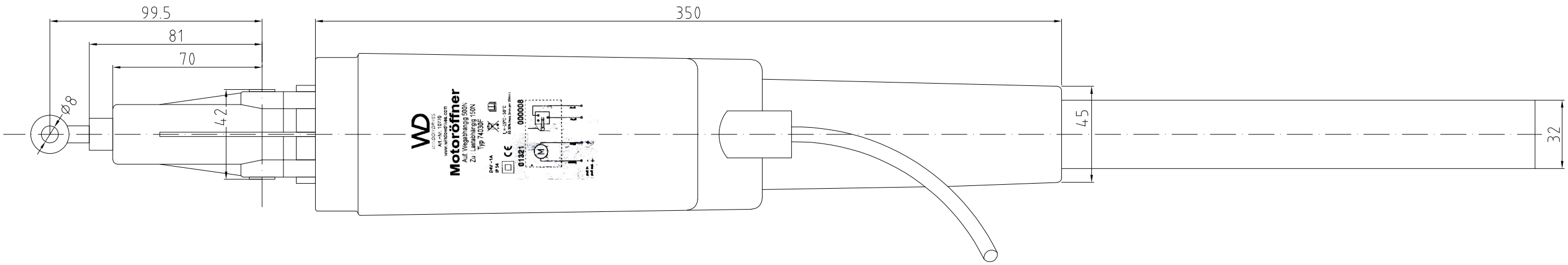

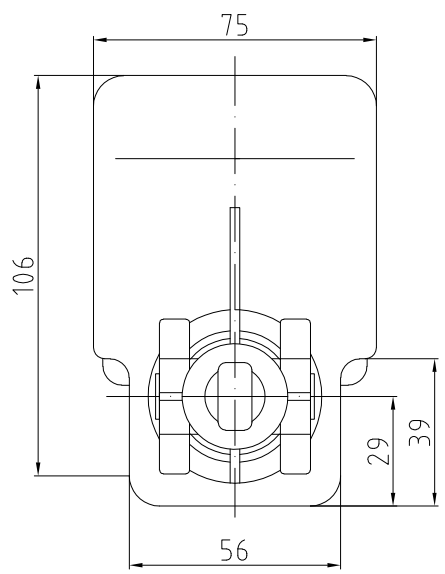

Hublänge: 500mm
Hubzeit: 80 sek.
Hubkraft aus 500 +150N
Hubkraft ein 150N
Abschaltung lastabhängig (zu), wegabh. (auf)
Umgebungstemperatur -15°C bis +50°C
Gehäusefarbe RAL 9010 weiß Oberfläche matt
elektrischer Anschluss: 24V DC
Betriebsart ED 30% (max. 3 Min per 10 Min)
Schutzklasse II DIN 40014
Schutzart IP 54 DIN 40050
Parallelschaltung möglich
Kabellänge 1,5m

Die Weitergabe an diese Zeichnung ist weiß Sie Gerichtlich Urheberrecht und unterliegt Schutzrechte nach §1 19 UG geschützt. Jegliche Verwertung dieser Zeichnung, insbesondere die Vervielfältigung und Weitergabe an Dritte bedarf unserer ausdrücklichen Genehmigung
BSC Technology GmbH, Hofer Str. 14, 95152 Selbitz

Bemerkungen:	Prüfmaße: ☐ Funktion ist von der Einhaltung dieser Maße abhängig	Toleranzen:	BSC Spindelantrieb M2 Typ 74030F 24V DC 500mm Hub	WINDOWDRIVES
	Datum	Name		
Bearb.	19.01.2021	Holzmann		
Gepr.	19.01.2021	Holzmann	Zeichnungsnr.	BSC Technology GmbH Hofer Straße 14 95152 Selbitz Tel.: +49 9280 981119-0 Fax: +49 9280 981119-29 www.windowdrives.com
Norm				
Maßstab 1:1		Werkstoff	BSC M2 24V DC	
EDV Nr.				