GEZE Variable Abdeckung für E 170

Das Design-Set für GEZE Scherenantriebe

Das optionale Design-Set für Pfosten-Riegel-Konstruktionen enthält Haubenansätze, die individuell angepasst werden können. Sie ermöglichen zugeschnittene und lackierte Lösungen und schaffen mit ihrer durchgehenden Optik ein einheitliches Erscheinungsbild. Damit können Standardantriebe individuell verlängert werden. Die Abmessungen (L x B x H) betragen 1000 x 35 x 85 mm. Das durchgehende Abdeckprofil kann links und rechts verwendet werden.

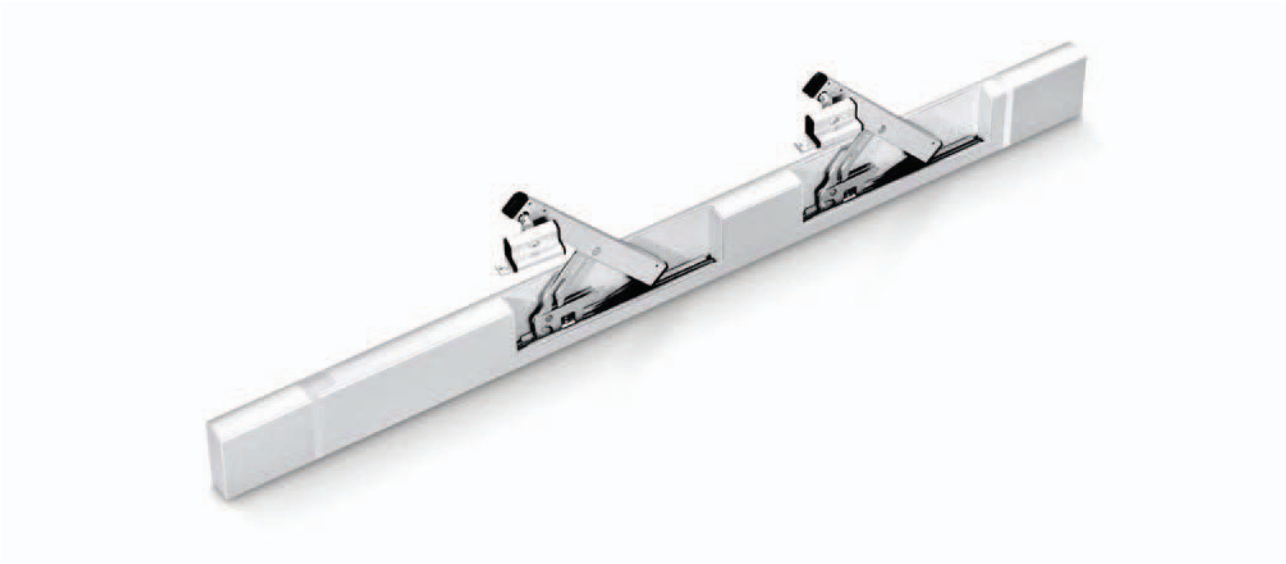

Scherenantriebe E 170/2

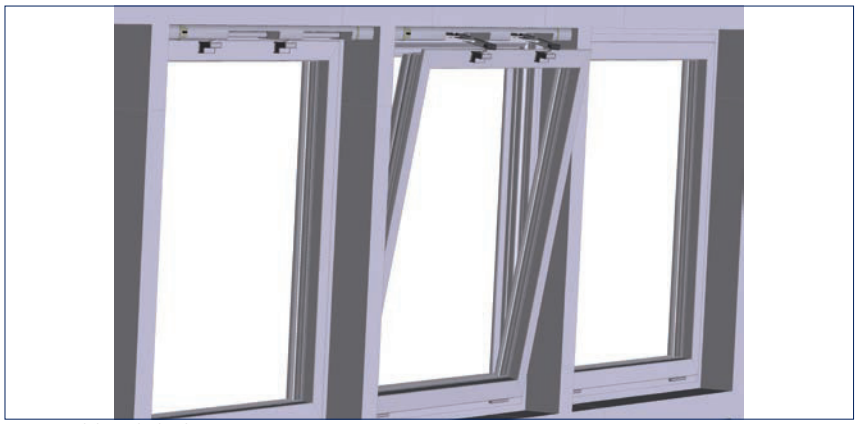

Mit variabler Abdeckung (Design-Set)

Anschlagmaße E 170 mit Design-Set

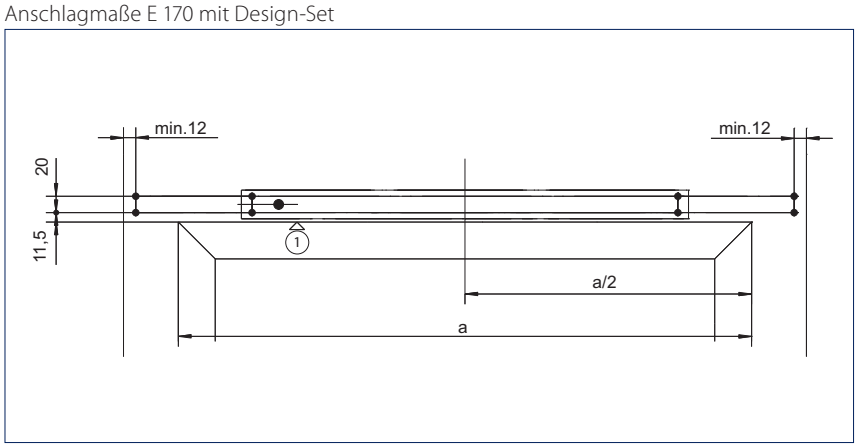

Seitliche Begrenzung (z. B. Pfosten oder Leibung)
1 = Oberkante Flügel