Bedienungsanleitung für CO_2-Auslösung inkl. Zubehör
Fernauslösungen sind nicht VdS geprüft!

Bedienung

CO_2-Handauslöser (wieder) auslösebereit machen

1. Glasscheibe einsetzen.
2. Verbrauchte CO_2-Flasche entfernen.
3. Spannen der Fernauslösung nur in der senkrechten Lage.

   Variante wählen:
   a. Pneum. Fernauslösung (-P) drucklos machen (automatisches Spannen).
   b. Elektrische Fernauslösung (-E) (Gleichspannung-Arbeitsstrom) spannungslos machen und Auslösestößel spannen (mit Schraubendreher auf den Stößel drücken).
   c. Elektrische Fernauslösung (-E) (Gleichspannung-Ruhestrom) mit Spannung beaufschlagen und Auslösestößel spannen (mit Schraubendreher auf den Stößel drücken).
   d. Pyr. Fernauslösung (-DE) (Druckgasgenerator elektrisch) inkl. Stößel und Buchse herausschrauben und austauschen.
   e. Elektr. Fernauslösung (-E) (Wechselspannung) spannungslos machen.
4. Betätigte Auslösegeräte (Zylinder, Sperrzylinder, Vorrangventile, Sichtanzeigen usw.) in Grundstellung bringen. Bei Lüftungsbetrieb teilweise nicht erforderlich.
5. Öffnernadel auf Unversehrtheit überprüfen, ggf. austauschen.
6. Öffnernadel nach oben bis zum Anschlag schieben.
7. Federbelastete Hebelsperre zurück- und Handhebel kräftig nach oben drücken. Die Fernauslösung wird durch eine Feder vorgespannt. Die Riegelwelle rastet ein. Im gespannten Zustand muss der Schlitz in der Riegelwelle senkrecht stehen, ggf. mit Schraubendreher nachhelfen. Der Handhebel bleibt in der oberen Position.
8. Neue geprüfte CO_2-Flasche fest einschrauben.

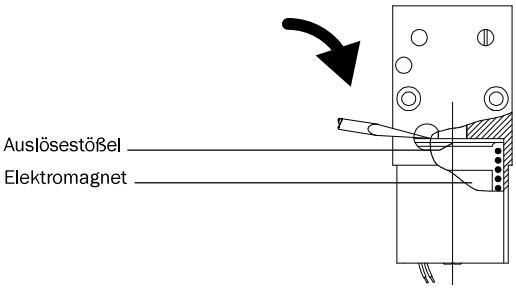

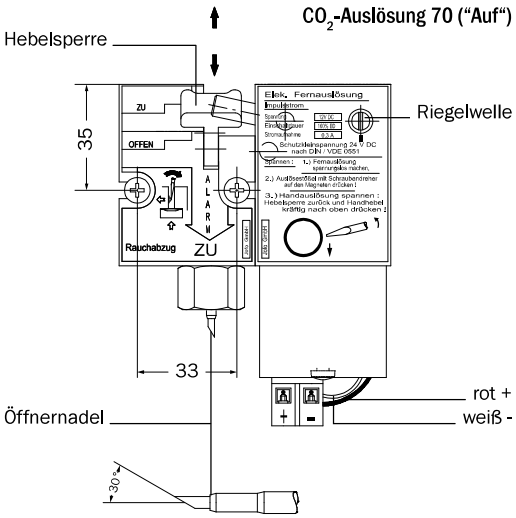

Achtung!

Bei CO_2-„Auf/Zu"-Anlagen (Typ 72) **ohne Umsteuerventil** darf auf der „Zu"-Seite keine CO_2-Flasche eingeschraubt sein (Entlüftung). Das Gleiche gilt in umgekehrter Richtung für das Zufahren.

Die Anlage ist nun wieder instand gesetzt und auslösebereit.

CO_2-Auslösung 73/74

Bedienung: Wurde „B" („Zu") mit Druck beaufschlagt und die CO_2-Flasche entfernt, wird der Ventilschieber durch eine Feder zurückgeschoben.

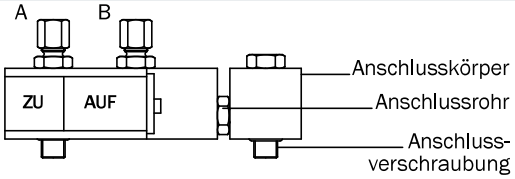

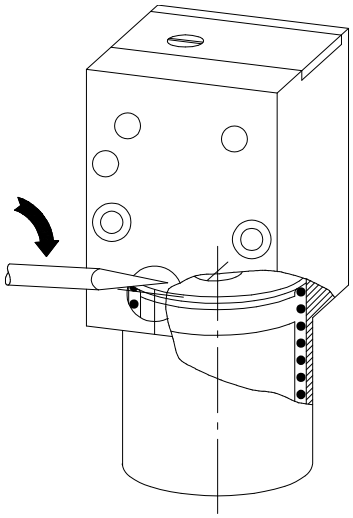

BSC Technology GmbH
Dr.-Köhl-Straße 6 | D-95119 Naila
Tel.: +49 9282 48731-0 | +49 9282 48731-29
info@bsc-technology.de
windowdrives.com

Änderungen vorbehalten. Mit dem Erscheinen dieser Liste verlieren alle bisherigen Listen ihre Gültigkeit.