12/2020 501053A

Gabelmitnehmer SM 2
Bracket catch SM 2

(D) Montageanleitung
(GB) Mounting instructions

Verband Fenster + Fassade

Dieses Dokument beschreibt die Montage des Gabelmitnehmers für den Antrieb SM 2. Die Anleitung für die Montage des Antriebs SM 2 (Dokument-Nr. 500074) ist mitgeltend.

Es sind dem Profil entsprechende Fensterbauschrauben zu verwenden.

This document describes the mounting of the bracket catch for drive SM 2. The instructions for the installation of the drive SM 2 (document item 500074) are further applicable.

Use window screws according to the profile.

Lieferumfang / Scope of delivery

BZ Gabelmitnehmer SM 2
Accessories bracket catch SM 2

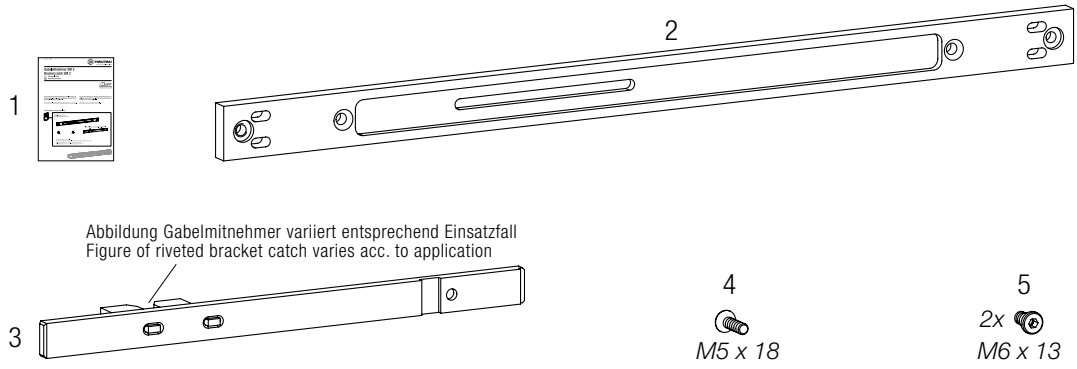

1 Montageanleitung / Mounting instructions
2 Führungsschiene / Guide rail
3 Stange mit eingenietetem Gabelmitnehmer / Rod with riveted bracket catch
4 Senkschraube M5 x 18 / Countersunk screw M5 x 18
5 Zylinderschraube M6 x 13 / Cylinder head screw M6 x 13

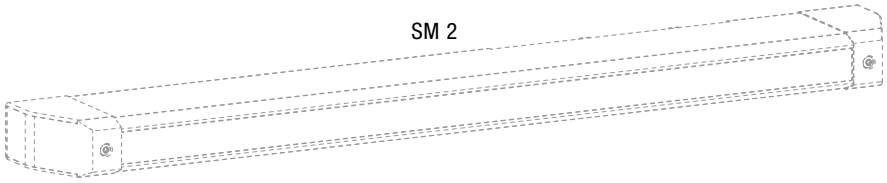

Montage

- (1) Position des Antriebs am Fenster festlegen: Maße für Aussparung und Ausrichtung zum Riegelzapfen beachten; der Zentralverschluss/ Schließzapfen muss in Mittelstellung sein; die seitliche Ausrichtung des Antriebs hängt von der Form des verwendeten Riegelzapfens ab
- (2) Führungsschiene am Fenster befestigen: 2 Fensterbau-schrauben in die versenkten Bohrungen schrauben
- (3) Stange mit eingenietetem Gabelmitnehmer am Einlegeteil des SM 2 mit Senkschraube M5 x 18 befestigen
- (4) SM 2 inkl. Mitnehmer mittels 2 Zylinderschrauben M6 x 13 auf der Führungsschiene befestigen
- (5) Antrieb und Führungsschiene durch die Langlöcher unter den Endkappen des Antriebs mit 4 Fensterbauschrauben am Fenster befestigen
- (6) elektrischer Anschluss (s. Montageanleitung 500074)
- (7) Endkappen an beiden Enden des Antriebs befestigen

Mounting

- (1) Determine position of the drive at the window: consider measurements for cut-out and orientation to the locking pin; the central locking/locking pin has to be in centre position; the lateral orientation of the drive depends on the shape of the used locking pin
- (2) Fix guide rail at the window: fasten 2 window screws into the countersunk holes
- (3) Fasten the rod with riveted bracket catch at the insert of the SM 2 with countersunk screw M5 x 18
- (4) Fasten SM 2 incl. catch onto the guide rail by means of 2 cylinder head screws M6 x 13
- (5) fasten the drive and the guide rail at the window using 4 window screws through the slot holes under the end caps of the drive
- (6) electrical connection (refer to mounting instructions 500074)
- (7) Fasten the end caps at both ends of the drive

Beispielabbildung: Flügel einwärts öffnend
(Flügel auswärts öffnend entsprechend Schnitt unten)

Example illustration: sash inwards opening
(sash outwards opening acc. to sectional view below)

Zentralverschluss/Schließzapfen in Mittelstellung
Central locking/locking pin in centre position

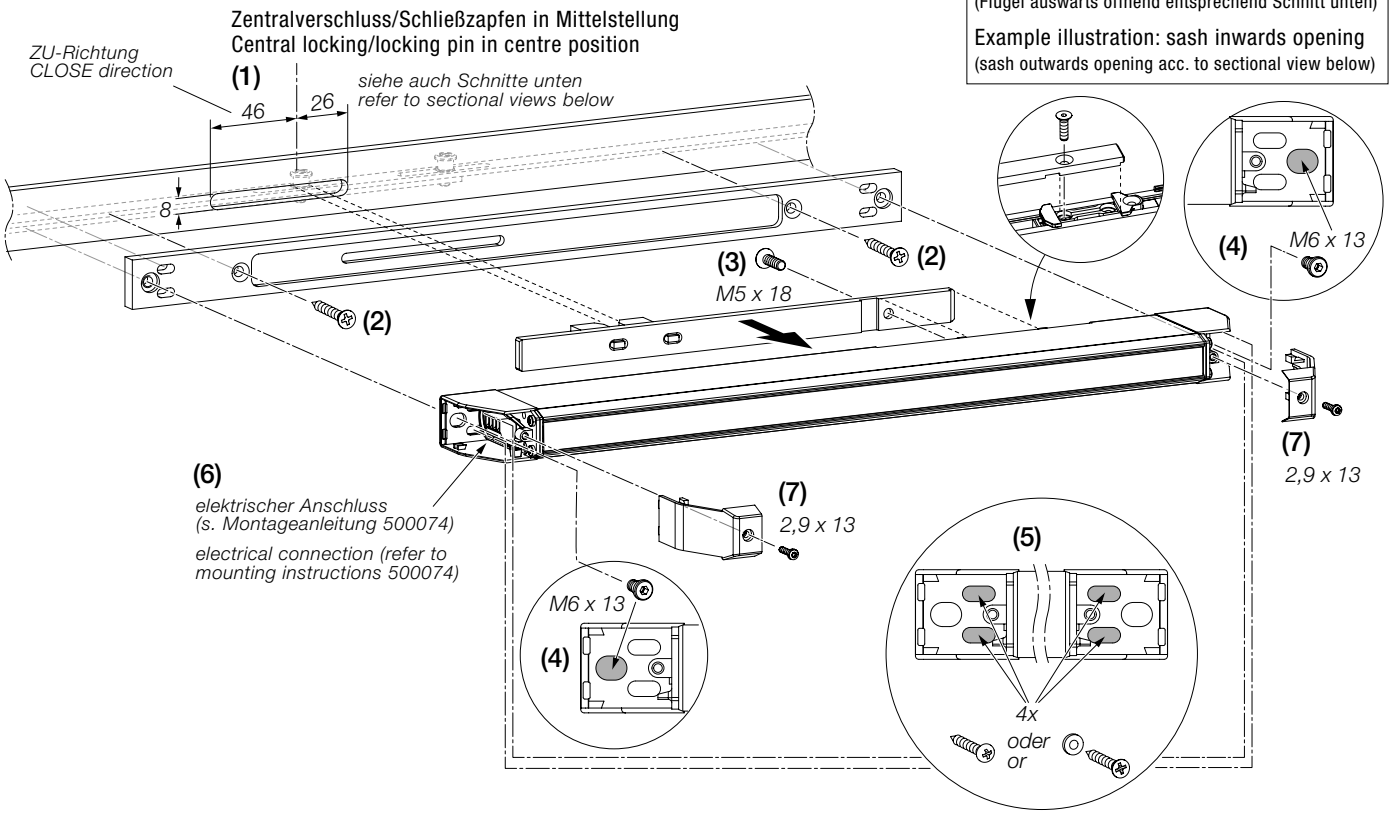

Montage am Flügel - Flügel einwärts öffnend
Mounting at sash - sash inwards opening
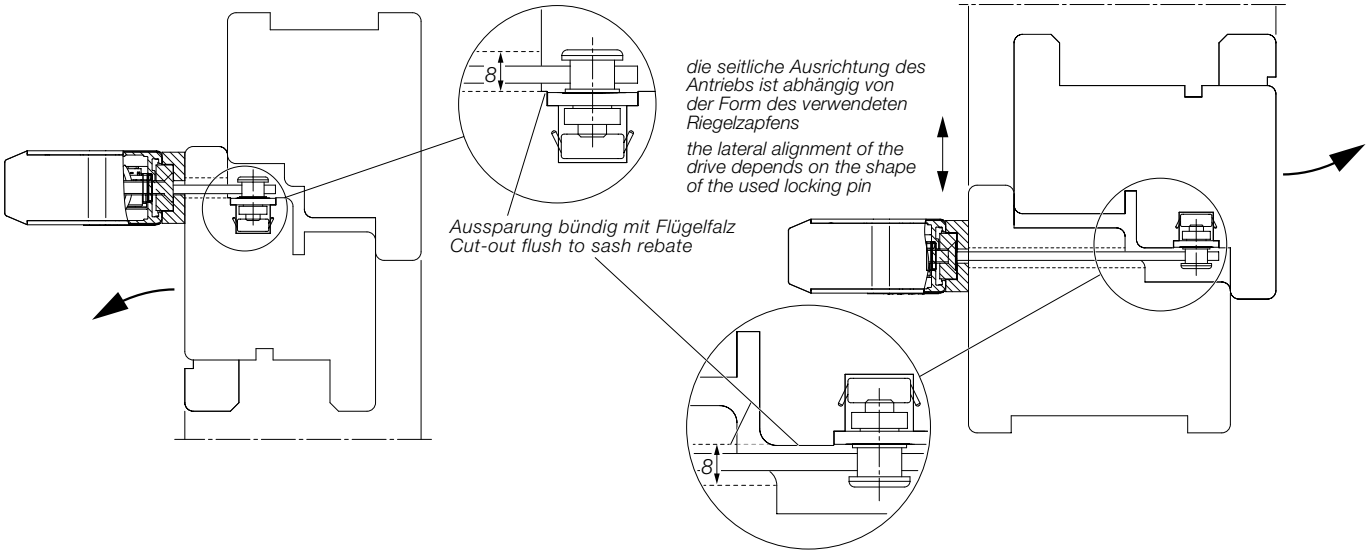
Montage am Rahmen - Flügel auswärts öffnend
Mounting at frame - sash outwards opening