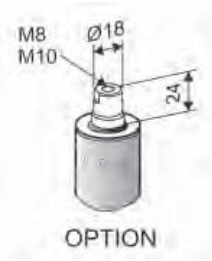

- Anwendung: Lüftung, RWA, ferralux®-NRWG
- Kraft: PL6 = 600 N / PL10 = 1000 N
- Ohne Lastabschaltelektronik - diese muss extern vorhanden sein (Kontrollmodul USKM oder Verriegelungsantrieb FV3 / FVR3 / FVB3 / OFV)

Optionen

- Hintere Augenschraube, Spindelrohr mit Gewinde für Gabelkopf

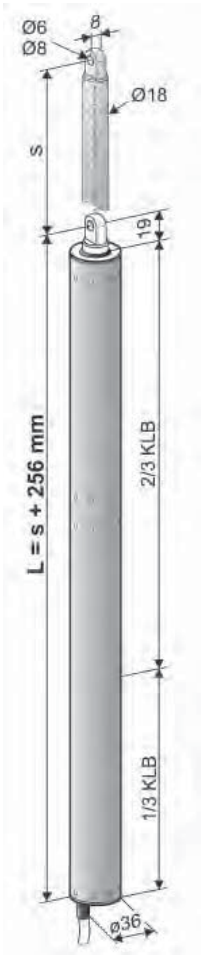

TECHNISCHE DATEN

U_N	Bemessungsspannung	24V DC (19 V ... 28 V)
I_N	Bemessungsstrom	0,6 A
I_A	Abschaltstrom	0,8 A
P_N	Bemessungsaufnahme	15 W
DC	Einschaltdauer	5 Zyklen (ED 20 % - ON: 2 min./OFF: 8 min.)
	Schutzart	IP 65
	Umgebungstemperatur	-5 °C ... +60 °C
F_Z	Zugkraft max.	PL6 = 600 N PL10 = 1000 N
F_A	Schubkraft max.	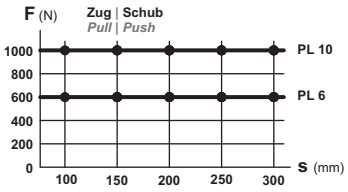
F_H	Zuhaltekraft	5000 N (befestigungsabhängig)
	Schubrohr	Edelstahl
	Anschlusskabel	Halogenfrei, grau 2 x 0,75 mm², ~ 3 m
v	Geschwindigkeit	PL6 5,8 mm/s 5,8 mm/s PL10 2,6 mm/s 2,6 mm/s
s	Hub	100 – 300 mm
L	Gesamtlänge	s + 256 mm (siehe Bestelldaten)
	Emissions-Schalldruckpegel	≤ 70 dB (A)

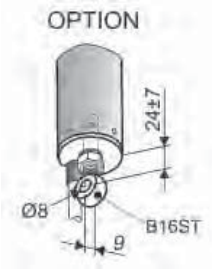

BESTELLDATEN

s [mm]	L [mm]	Version	Farbe	VE/Stck.	Art.-Nr.
100	356	PL6 100 S1	E6/C-0	1	**562010**
		PL10 100 S1		1	**565010**
150	406	PL6 150 S1	E6/C-0	1	**562015**
		PL10 150 S1		1	**565015**
200	456	PL6 200 S1	E6/C-0	1	**562020**
		PL10 200 S1		1	**565020**
250	506	PL6 250 S1	E6/C-0	1	**562025**
		PL10 250 S1		1	**565025**
300	556	PL6 300 S1	E6/C-0	1	**562030**
		PL10 300 S1		1	**565030**

OPTIONEN

Sonderanfertigung	VE/Stck.	Art.-Nr.
Vordere Befestigung		
Schubrohr-Ende Innengengewinde M8	1	**515061**
Schubrohr-Ende Innengengewinde M10	1	**515060**
Lackierung Antriebsgehäuse in RAL-Farben		
Lackierpauschale		**516030**
bei Bestellung von:	1 – 20	**516004**
	21 – 50	**516004**
	51 – 100	**516004**
	ab 101	**516004**
Verlängerung der Standard-Anschlusskabellänge auf:		
5 m – halogenfrei, grau – 2 x 0,75 mm²		**501024**
10 m – halogenfrei, grau – 2 x 0,75 mm²		**501026**

Zubehör für vordere / hintere Aufhängung	VE/Stck.	Art.-Nr.
Hintere Aufhängung		
B16ST Augenschraube Ø8 mm, verzinkt	1	**100044**
B16VA Augenschraube Ø8 mm, Edelstahl	1	**100144**
B27ST Gabelkopf M8x16 mm, verzinkt, Gewindestift M8x45 mm	1	**105510**
Externe Abschaltung		
Kontrollmodul USKM (bis max. s = 300 mm)	1	**512140**

FLÜGELBÖCKE

F11ST	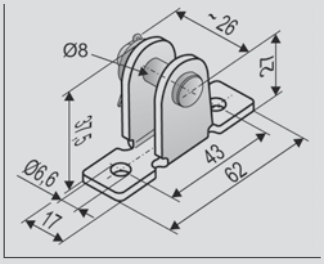	**Anwendung** **Aufliegende Montage** an der **Nebenschließkante** von Flügeln/ Blendrahmen ein-/auswärts öffnender Fenster oder Lichtkuppeln, für Antriebe mit vorderer oder hinterer Aufhängung mit Bohrung **Ø 8 mm**	**Art.-Nr. 151400** **Werkstoff/Oberfläche** Stahl verzinkt **Merkmal/Ausstattung** 1x Bolzen Ø8 mm, Scheibe, Splint **Belastung** max. 3000 N			
F11VA			**Art.-Nr. 151401** **Werkstoff/Oberfläche** Edelstahl			
F13	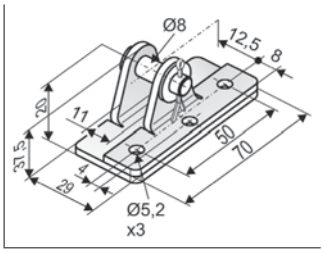	**Anwendung** **Aufliegende Montage** an der **Nebenschließkante** von Flügeln oder Blendrahmen ein-/auswärts öffnender Fenster, für Antriebe mit vorderer oder hinterer Aufhängung mit Bohrung **Ø 8 mm**	**Art.-Nr. 151405** **Werkstoff/Oberfläche** Stahl verzinkt **Merkmal/Ausstattung** 1x Bolzen Ø8 mm, Scheibe, Splint **Belastung** max. 1600 N			

KONSOLEN

K15

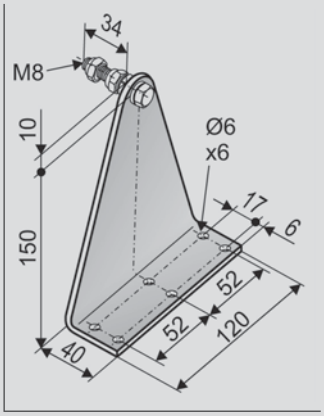

Anwendung

Aufliegende Montage an der **Nebenschließkante** von Blendrahmen ein-/auswärts öffnender Fenster, bei schräg angreifenden Antrieben mit hinterer Aufhängung mit Bohrung **Ø8 mm**, **Platzbedarf** am Rahmen **40 mm**

Art.-Nr. 307000

Werkstoff/Oberfläche
Stahl verzinkt
Merkmal/Ausstattung
H=150 mm, t=4 mm

Optionales Zubehör

B16ST Augenschraube (Ø8 x 40 mm ST) — **Art.-Nr. 100044**

B16VA Augenschraube (Ø8 x 40 mm VA) — **Art.-Nr. 100144**

K15-Set

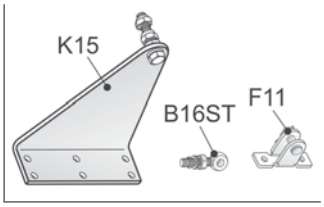

Anwendung

Aufliegende Montage an der **Nebenschließkante**, wie bei RWA1000/1100 Beschlag, **Platzbedarf** am Rahmen **40 mm**

Art.-Nr. 517590

Werkstoff/Oberfläche
Stahl verzinkt
Merkmal/Ausstattung
Set bestehend aus :
1x K15
1x F11ST
1x B16ST

K16

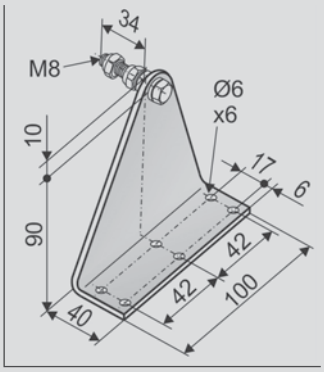

Anwendung

Aufliegende Montage an Blendrahmen der **Nebenschließkante** ein-/auswärts öffnender Fenster, bei schräg angreifenden Antrieben mit hinterer Aufhängung mit Bohrung **Ø8 mm,** **Platzbedarf** am Rahmen **40 mm**

Art.-Nr. 307200

Werkstoff/Oberfläche
Stahl verzinkt
Merkmal/Ausstattung
H=90 mm, t=4 mm

Optionales Zubehör

B16ST Augenschraube (Ø8 x 40 mm ST) — **Art.-Nr. 100044**

B16VA Augenschraube (Ø8 x 40 mm VA) — **Art.-Nr. 100144**

K37

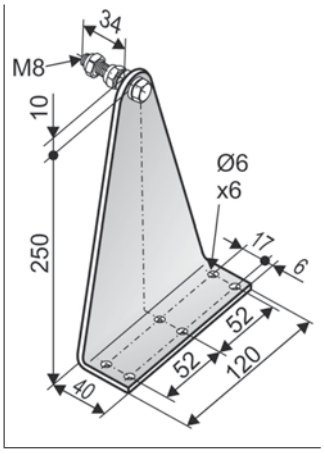

Anwendung

Aufliegende Montage an der **Nebenschließkante** von Blendrahmen ein-/auswärts öffnender Fenster, bei schräg angreifenden Antrieben mit hinterer Aufhängung mit Bohrung **Ø8 mm**, **Platzbedarf** am Rahmen **40 mm**

Art.-Nr. 307500

Werkstoff/Oberfläche
Stahl verzinkt
Merkmal/Ausstattung
H=250 mm, t=5 mm

Optionales Zubehör

B16ST Augenschraube (Ø8 x 40 mm ST) — **Art.-Nr. 100044**

B16VA Augenschraube (Ø8 x 40 mm VA) — **Art.-Nr. 100144**

KONSOLEN

K97L

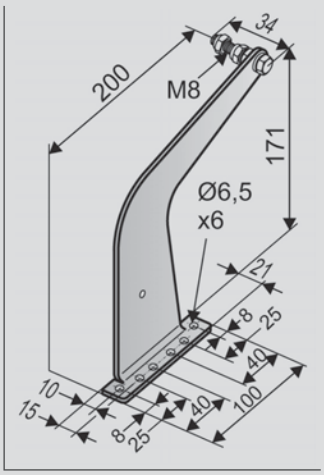

Anwendung

Aufliegende Montage an der **Nebenschließkante** von Blendrahmen einwärts öffnender Drehfenster, bei schräg angreifenden Antrieben mit hinterer Aufhängung mit Bohrung **Ø8 mm**, **Platzbedarf** am Rahmen **22 mm**

Art.-Nr. 160938

Werkstoff/Oberfläche
Edelstahl, trowaliert
Merkmal/Ausstattung
links

Optionales Zubehör

B16ST Augenschraube (Ø8 x 40 mm ST) — **Art.-Nr. 100044**

B16VA Augenschraube (Ø8 x 40 mm VA) — **Art.-Nr. 100144**

K97R

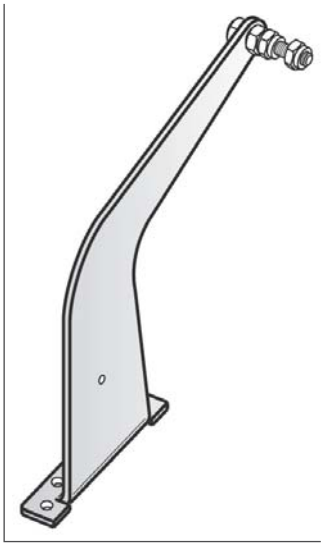

Anwendung

Aufliegende Montage an der **Nebenschließkante** von Blendrahmen einwärts öffnender Drehfenster, bei schräg angreifenden Antrieben mit hinterer Aufhängung mit Bohrung **Ø8 mm**, **Platzbedarf** am Rahmen **22 mm**

Art.-Nr. 160939

Werkstoff/Oberfläche
Edelstahl, trowaliert
Merkmal/Ausstattung
rechts

Zubehör

B16ST Augenschraube (Ø 8 x 40 mm ST) — **Art.-Nr. 100044**

B16VA Augenschraube (Ø 8 x 40 mm VA) — **Art.-Nr. 100144**

K1050-L

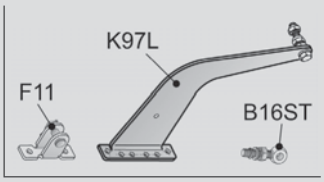

Anwendung

Aufliegende Montage an der **Nebenschließkante**, wie bei RWA1050 Beschlag, **Platzbedarf** am Rahmen **22 mm**

Art.-Nr. 307050

Merkmal/Ausstattung
Set betsehend aus:
1x K97L
1x F11
1x B16ST

K1050-R

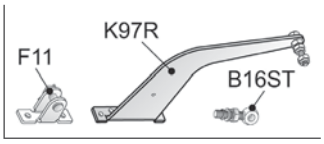

Anwendung

Aufliegende Montage an der **Nebenschließkante**, wie bei RWA1050 Beschlag, **Platzbedarf** am Rahmen **22 mm**

Art.-Nr. 307051

Merkmal/Ausstattung
Set bestehend aus:
1x K97R
1x F11
1x B16ST

ZUBEHÖR

B16ST	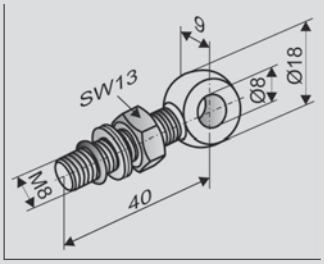	**Anwendung** Hintere oder vordere Aufhängung von Spindelantrieben mit **Gewinde M8** im Bodenstück oder im Schubrohr	**Art.-Nr. 100044** **Werkstoff/Oberfläche** Stahl, verzinkt **Merkmal/Ausstattung** M8x40 (Auge Ø8 mm), 1x Mutter M8 + Nordlock-Sicherungsscheibe + Dichtungsring max. Einschraubtiefe in Antrieb 25 mm			
B16VA			**Art.-Nr. 100144** **Werkstoff/Oberfläche** Edelstahl (V2A)			
B27ST	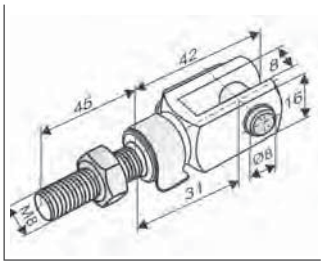	**Anwendung** Hintere oder vordere Aufhängung von Spindelantrieben mit **Gewinde M8** im Bodenstück oder im Schubrohr	**Art.-Nr. 105510** **Werkstoff/Oberfläche** Stahl, verzinkt **Merkmal / Ausstattung** M8 x 40 mm mit Federklappbolzen Ø8 mm und Gewindestift M8 x 45 mm, 1x Mutter M8 + Nordlock-Sicherungsscheibe + Dichtungsring, max. Einschraubtiefe in Antrieb 25 mm			

Sonderanfertigung	VE/Stck.	Art.-Nr.			
Flügelböcke lackiert/pulverbeschichtet in RAL-Farben					
Lackierpauschale		**516030**			
bei Bestellung von:	1 – 20	**516032**			
	21 – 50	**516032**			
	51 – 100	**516032**			
	ab 101	**516032**			
Konsolen lackiert/pulverbeschichtet in RAL-Farben					
Lackierpauschale		**516030**			
bei Bestellung von:	1 – 20	**516031**			
	21 – 50	**516031**			
	51 – 100	**516031**			
	ab 101	**516031**			