Schlüsseltaster SCT

Key-operated switch SCT

- Schlüsseltaster, 1 pol. mit 1-fach Rahmen AS500 alpinweiß, ohne Profilhalbzylinder, Mat. Nr. 117996
  Key-operated switch, single-pole with 1x frame AS500 alpine white, without profile half cylinder, Mat. No. 117996
- Schlüsseltaster, 2 pol. ohne Rahmen, mit Profilhalbzylinder, Mat. Nr. 118478
  Key-operated switch, double-pole without frame, with profile half cylinder, Mat. No.118478

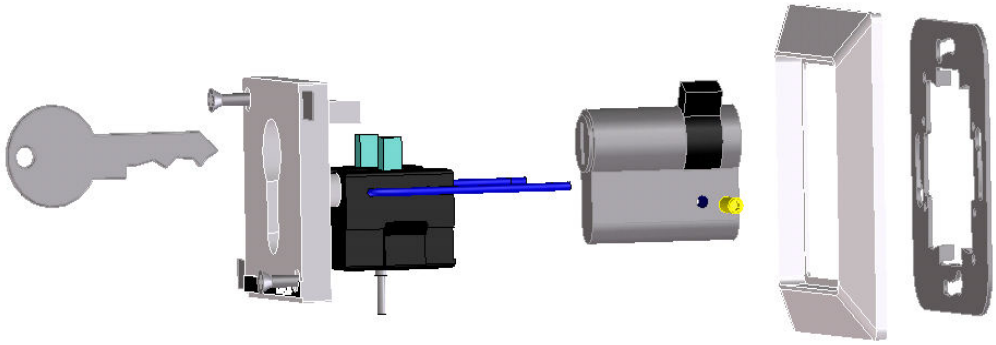

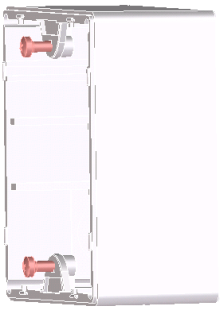

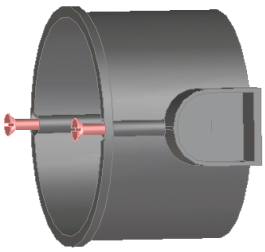

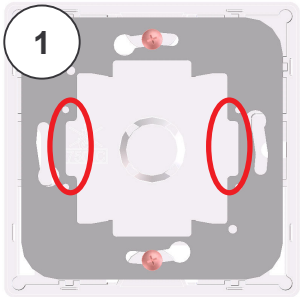

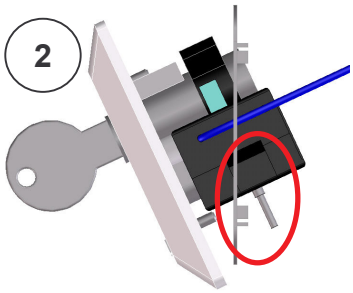

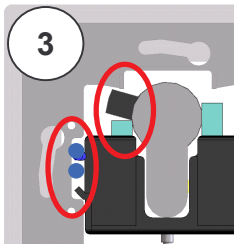

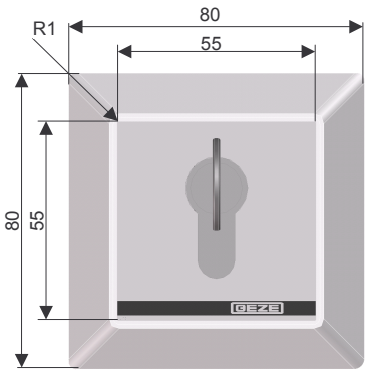

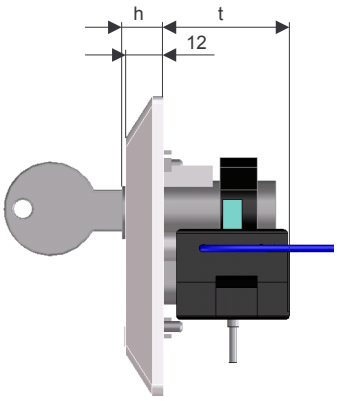

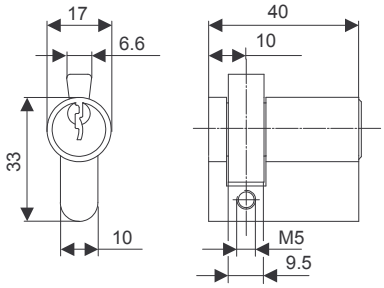

Anschlussbild/ Connection

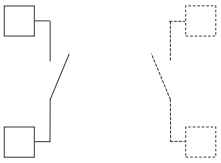

technische Daten/ Technical specifications

Schaltspannung max. 240 V/
Switching voltage max. 240 V
Schaltstrom max. 4 A/
Switching current max. 4 A

Zubehör/ Accessories	Mat. Nr./ Mat.No.
AS500 1-fach Rahmen/ single frame	115376
AS500 2-fach Rahmen/ double frame	115377
AS500 3-fach Rahmen/ triple frame	115378
AS500 4-fach Rahmen/ quadruple frame	115379
AS500 5-fach Rahmen/ quintuple frame	115380
Blindabdeckung BAB/ Dummy cover BAB	118480
Aufputzdose/ Surface mount socket	
1-fach / single	120503
2-fach / double	128609
3-fach / triple	133206
Profilhalbzylinder/ Profil half cylinder	090176
Schaltkontakt/ Switch contact	024467

Normen/ Standards
DIN 18 252

passende Schalterprogramme/ Suitable switch programmes

Jung
- AS500
- A500
- A plus

Merten
- M-Smart
- M-Star
- M-Plan

Gira
- Standard 55
- E2
- Esprit
- Event
- Edelstahl (mit Zwischenrahmen Gira 028920) / Stainless steel (with intermediate frame Gira 028920)

Berker
- B.1
- B.7

für Pfostenmontage/
for post assembly

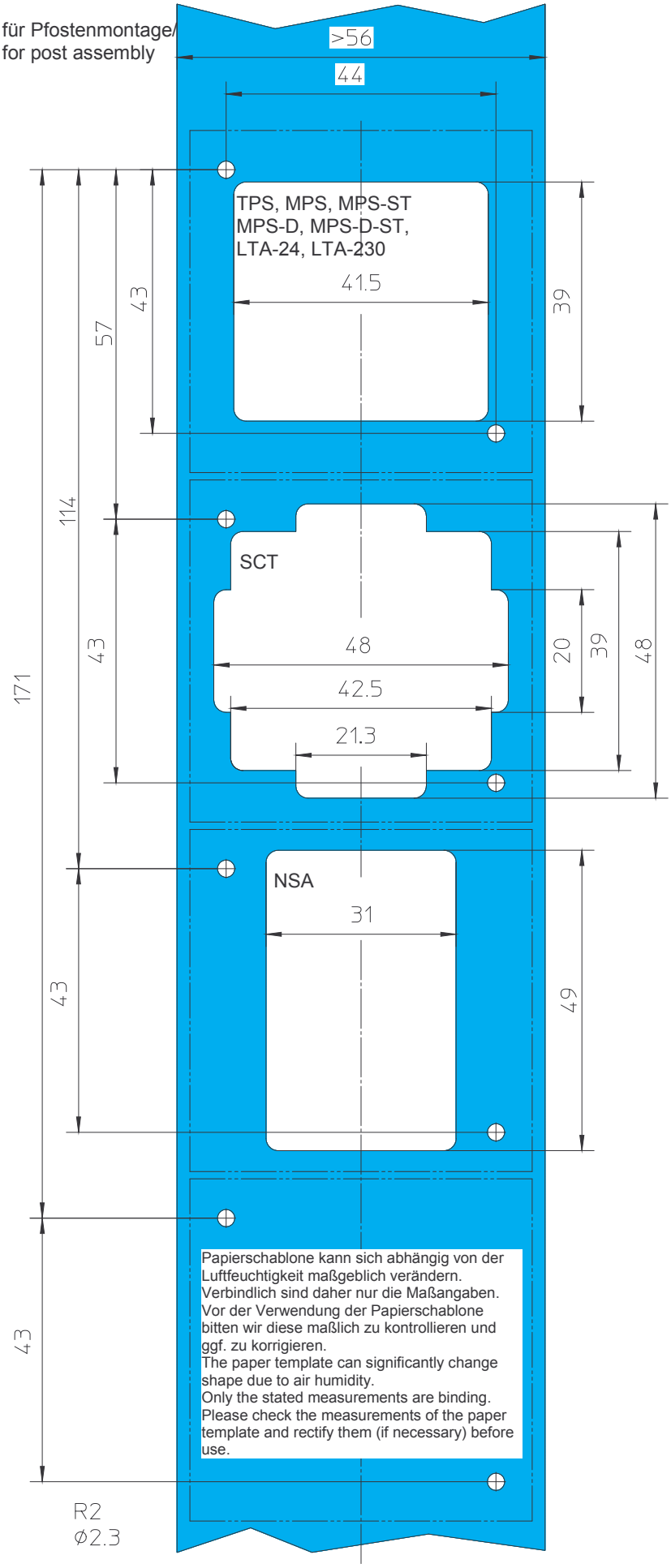

Papierschablone kann sich abhängig von der Luftfeuchtigkeit maßgeblich verändern. Verbindlich sind daher nur die Maßangaben. Vor der Verwendung der Papierschablone bitten wir diese maßlich zu kontrollieren und ggf. zu korrigieren.
The paper template can significantly change shape due to air humidity. Only the stated measurements are binding. Please check the measurements of the paper template and rectify them (if necessary) before use.

		h [mm]	t [mm]
SCT 118478 SCT 117996		11	36
TPS 113231 TPS-SCT 113232	42 RS485-A 41 RS485-B 44 SCT 1 GND 1 GND 2 24V	11	36
MPS 113226 MPS-ST 113227	2 24V 57 STG 52 BA	24	36
MPS-D 118417 MPS-D-ST 118418	1 24V 2 DO 3 AU 4 NA	24	36
LTA-24 118473	1 COM 3 ZU 4 STOP 4 STOP 2 AUF 5 24V 6 GN 7 RD	11	26
LTA-230 118474 LTA-SCT 118475	1 COM 3 ZU 4 STOP 4 STOP 2 AUF SCT	11	36
LTA-LSA 118476 Montage in Pfosten nicht möglich/ Not for post assembly	1 2	24	32
NSA 123132	X1 X2 1 2	54	56