# LASTABSCHALTUNG LA-SYN 0,55 A – 2,5 A

**Bestellbezeichnung: Lastabschaltung LA-SYN 0,55 A – 2,5 A**

## Kurzbeschreibung

Bei einer Anwendung mit zwei baugleichen JM-DC-SYN-Motoröffnern, bei der es auf Gleichlauf ankommt, ist der Einsatz einer elektronischen Lastabschaltung LA-SYN erforderlich.

Die Lastabschaltung LA-SYN überwacht die Stromaufnahme beider Motoren des Synchronpaares. Dabei ist die Schaltschwelle für die Motoren in acht Schritten zwischen 0,55 A und 2,5 A umschaltbar.

**Für die „Auf"-Richtung**
Steigt der Strom eines Motors über die eingestellte Schwelle an, werden beide Motoren sofort abgeschaltet. Dadurch wird eine mögliche Beschädigung von dem Öffnungselement verhindert.

**Für die „Zu"-Richtung**
Steigt der Strom eines Motors über die eingestellte Schwelle an, schaltet dieser Motor ab. Der zweite Motor schaltet spätestens nach 3 s Nachlaufzeit ab.

Die Gleichlaufsteuerung LA-SYN erkennt einen Leitungsbruch in den Zuleitungen zu den Motoren und schaltet im Fehlerfall beide Motoren ab. Durch die Kopplung von zwei Gleichlaufsteuerungen ist der synchrone Betrieb auf bis zu vier baugleicher Motoren erweiterbar.

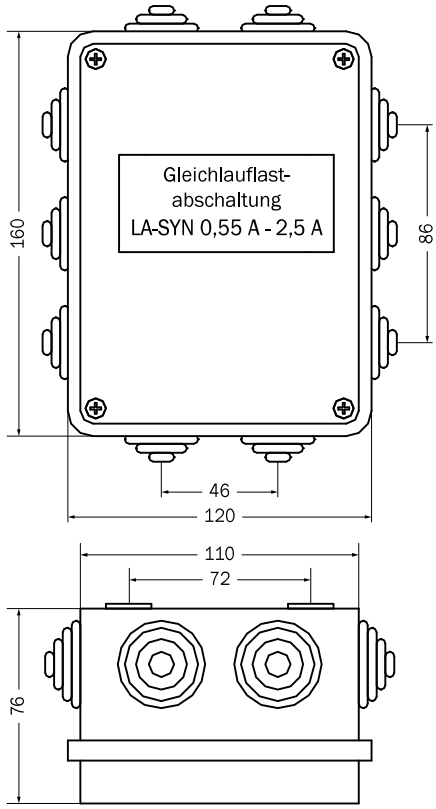


## Technische Daten

**Typ**
Gleichlaufsteuerung LA-SYN 0,55 A – 2,5 A

**Abschaltstrom pro Motor**
0,55 A / 0,8 A / 1,1 A / 1,4 A / 1,6 A / 1,8 A / 2,0 A / 2,5 A

**Anschlussklemmen**
**Zuleitung**
6 mm² starr oder 4 mm² flexibel
mit Aderendhülse
**Motorleitung und Kopplung**
2,5 mm² starr oder flexibel
mit Aderendhülse

**Farbe**
Gehäuse lichtgrau,
ähnlich RAL 7035 (Lichtgrau)

**max. Einschaltdauer**
S 3 30 %

**Nennspannung**
24 V +4/-2 V; Restwelligkeit < 5 %; Û < 31,2 V

**Schutzart**
IP 54 (spritzwassergeschützt)

**Temperaturbereich**
-20 °C bis +60 °C

| Klemme 1 | | Klemme 2 |
|---|---|---|
| + | Öffnen | - |
| - | Schließen | + |

## Anschlussplan

| Klemmen Nr. | 1 | 2 | 3 | + | - | ⎍ | + | - | ⎍ |
|---|---|---|---|---|---|---|---|---|---|
| Spannung | Eingang | | | Motor 1 | | | Motor 2 | | |
| Öffnen | bn | bl | | bn | bl | sw | bn | bl | sw |
| Schließen | bl | bn | | bl | bn | sw | bl | bn | sw |

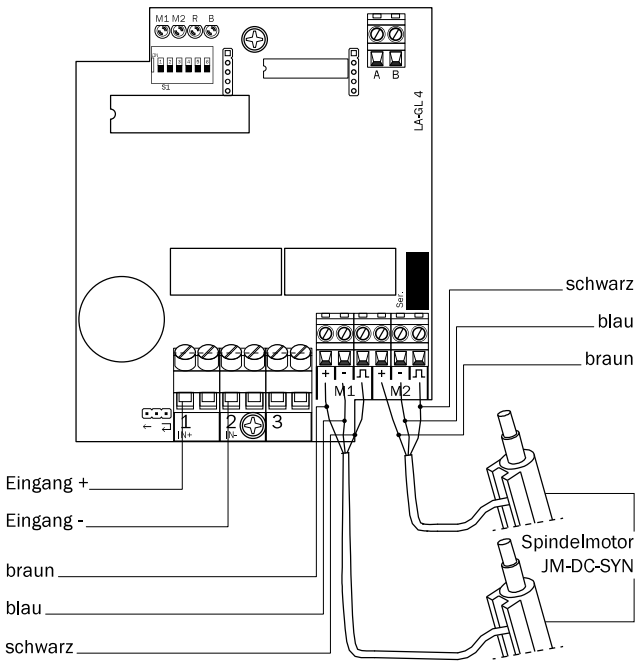





**BSC Technology GmbH**
Dr.-Köhl-Straße 6 | D-95119 Naila
Tel.: +49 9282 48731-0 | +49 9282 48731-29
info@bsc-technology.de
windowdrives.com



Änderungen vorbehalten. Mit dem Erscheinen dieser Liste verlieren alle bisherigen Listen ihre Gültigkeit.