# KOMPAKTTÜRÖFFNER

## A5000

*Modell mit Grundausstattung.*

Der Kompakttüröffner A5000 überzeugt durch seine kleinen Maße. Er ist für die Anwendung an Standardtüren optimal geeignet und ist zudem für Rauchschutztüren zugelassen.

**Produktmerkmale**

- Radiusfalle 3 mm verstellbar, im 0,75 mm Raster
- Großer Betriebsspannungsbereich durch Doppelspulentechnik
- Anschluss an Gleich- oder Wechselstrom
- Integrierte bipolare EMV-Schutzdiode
- Montage an links und rechts anschlagende Türen, sowie senkrecht oder waagerecht möglich

| Technische Daten | |
|---|---|
| Abmessungen (H x T x B) | 59,5 x 25,5 x 15,8 mm |
| Radiusfalle verstellbar | 3 mm |
| Falleneingrifftiefe | 6 mm |
| Zuhaltekraft max. | 5.000 N |
| DIN-Richtung | links / rechts |
| Einbaulage | senkrecht / waagerecht |

| Funktionen | |
|---|---|
| Standardanwendung | ● |
| Zulassung Rauchschutztüren | ● |
| Zulassung Feuerschutztüren | |
| Schlossfallenführung | |
| I.S.T.Kingfix | |
| Mechanische Entriegelung | |
| Rückmeldekontakt | |
| Bipolare EMV Schutzdiode integriert | ● |
| Doppelspulentechnik | ● |
| Arbeitsstrom | ● |
| Ruhestrom | |

● = JA

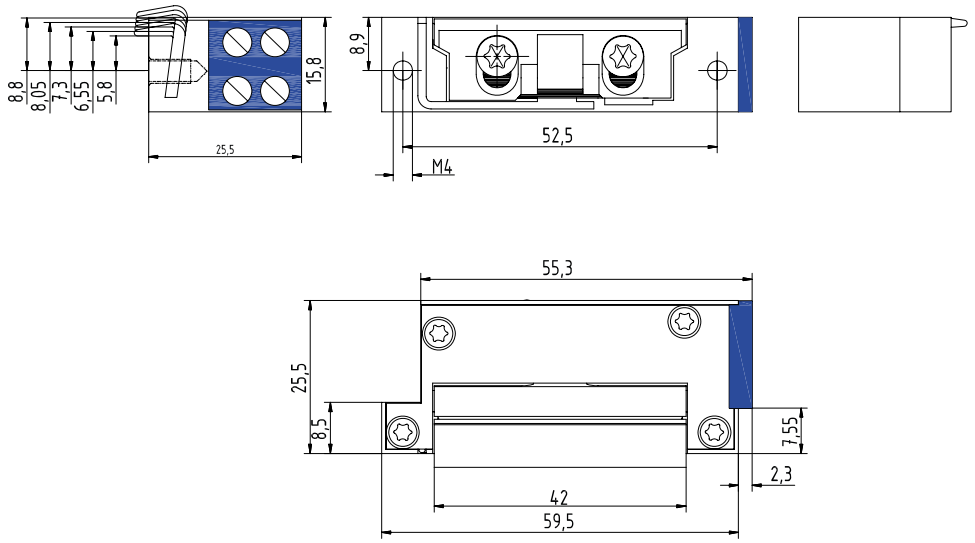

## A5000

*Modell mit Grundausstattung.*

| | Anwendung | Stromaufnahme | Dauerbetrieb | Momentkontakt |
|---|---|---|---|---|
| A5000--A | Optimal für die Anwendung an Standard- und Rauchschutztüren geeignet | 500 mA (bei 6 V)<br>300 mA (bei 12 V) | 6 oder 12 V<br>DC ± 15% | 6 - 24 V<br>AC/DC |
| A5000--B | Optimal für die Nutzung mit Drehtürantrieben und Türen mit Zutrittskontrolle geeignet | 200 mA (bei 12 V)<br>100 mA (bei 24 V) | 12 oder 24 V<br>DC ± 15% | 12 - 48 V<br>AC/DC |
| A5000--E | Ideal geeignet zum Öffnen unter Vorlast bei Gleichspannung | 200 mA (bei 8 - 11 V)<br>50 mA (bei 12 - 24 V) | 8 - 28 V<br>DC | 8 - 28 V<br>AC/DC |
| A5000--F | Integriertes Funkmodul zur zeitlichen Entriegelung durch bis zu 12 Funkschlüssel<br><br>Weitere Informationen inkl. Maßzeichnung finden Sie im Kapitel Funktüröffner. | 200 mA (bei 12 V) | 12 V DC | |

Passende Schließbleche

| SB-HZ U | SB-KL 130 | SB-WI L | SB-WI R |
|---|---|---|---|
|  |  | | |

Zusätzliches Zubehör

| NT12-500 | NT24-250 |
|---|---|
| | |

Weitere Infomationen finden Sie in den Kapiteln Schließbleche und Zubehör.