WINKELKONSOLE WK 1

WINDOWDRIVES
BSC TECHNOLOGY

Bestellbezeichnung: WK 1 - _
Beispiel: WK 1 - 6

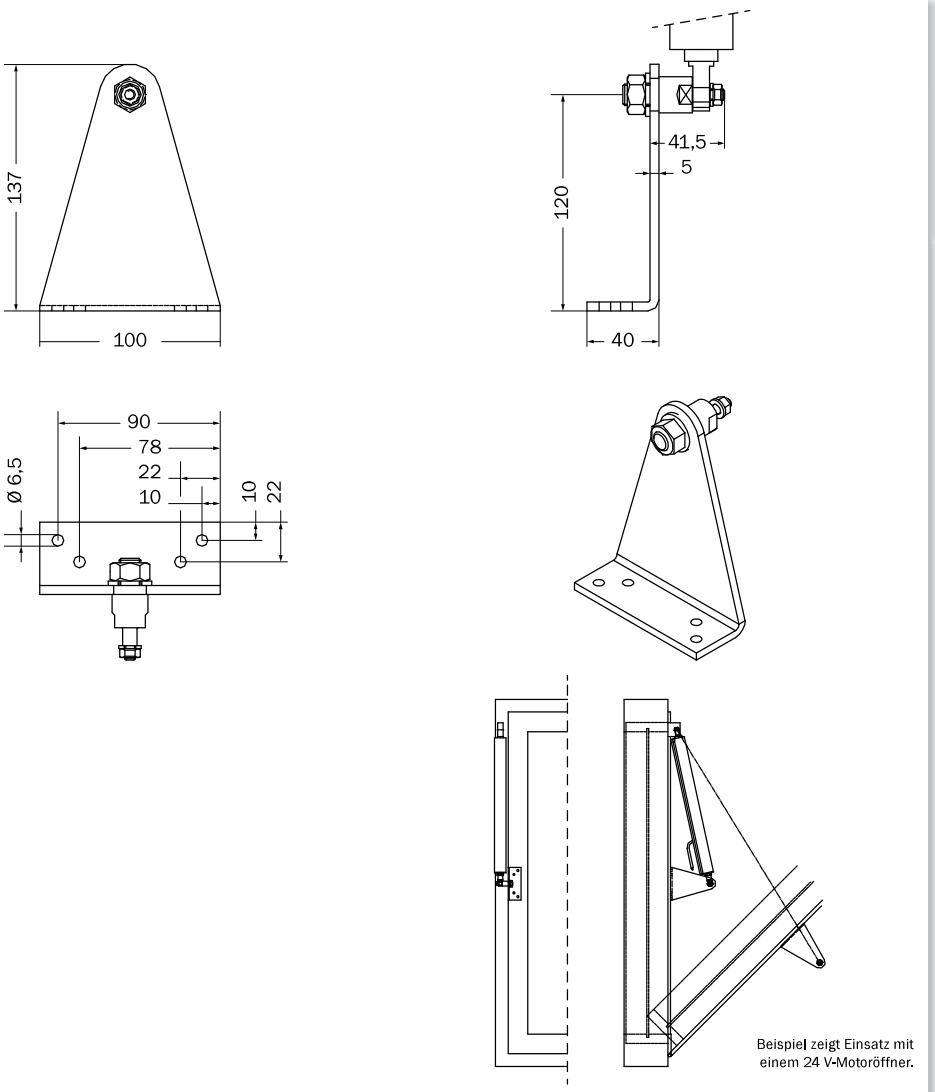

Beispiel zeigt Einsatz mit einem 24 V-Motoröffner.

Kurzbeschreibung

Die Winkelkonsole WK 1 kann als Aufnahme für einen 24 V-Motoröffner oder für einen Pneumatikzylinder verwendet werden (vorzugsweiser Einsatz an Kippflügeln).

Die aus Stahl verzinkte Winkelkonsole sollte nicht tiefer als die halbe Fensterhöhe montiert werden.

Technische Daten

Maß	Bestellbezeichnung
Ø 6 (für 6-er Augenschraube)	WK 1-6
Ø 8 (für 8-er Augenschraube)	WK 1-8

Material	Stahl verzinkt, Niro

BSC Technology GmbH
Dr.-Köhl-Straße 6 | D-95119 Naila
Tel.: +49 9282 48731-0 | +49 9282 48731-29
info@bsc-technology.de
windowdrives.com

Änderungen vorbehalten. Mit dem Erscheinen dieser Liste verlieren alle bisherigen Listen ihre Gültigkeit.