MOTORÖFFNER JM - AA - 5000 - HUB - 0

Bestellbezeichnung: JM - AA - 5000 - Hub - 0
Beispiel: JM - AA - 5000 - 500 - 0

Kurzbeschreibung

Dieser sehr kompakt gebaute Antrieb eignet sich für Linearbewegungen aller Art. Mit dem Prinzip der Trapezgewindespindel in Verbindung mit einem leistungsstarken Getriebemotor lassen sich hohe Schubkräfte und Geschwindigkeiten realisieren. Alle Bauteile sind durch entsprechende Oberflächenbehandlungen korrosionsgeschützt. Der Motor ist für den Parallelbetrieb geeignet. Eine gleichzeitige Ansteuerung für die „Auf"- und „Zu"-Richtung führt zur Zerstörung des Antriebs.

Der Antrieb ist bedingt durch die hervorragende Lebensdauerschmierung wartungsfrei. Der Hubbereich wird durch eingebaute Endschalter begrenzt. Durch ein integriertes Relais können mehrere Antriebe parallel angeschlossen werden. Wegen der Wärmebelastung im Brandfall wird kein Kunststoff für tragende Bauteile verwendet.

Auf Wunsch können die Antriebe auch mit Ankerstoppbremse (ASTO) geliefert werden.

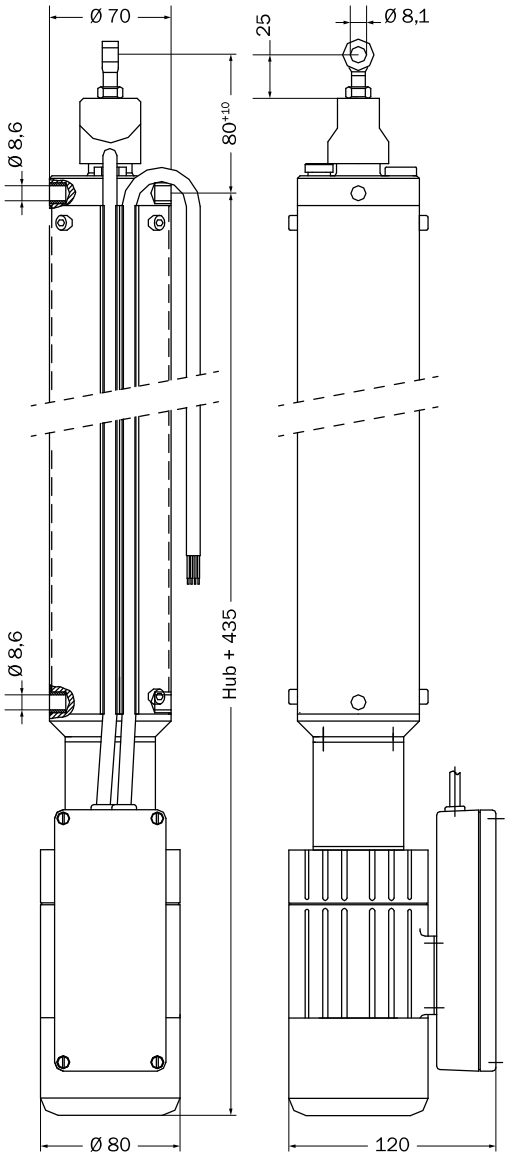

Technische Daten

Anschlusskabel	Silikonkabel 4 x 1 mm² ca. 2000 lang
Betriebsart	Dauerbetrieb S1
Farbe	Aluminium eloxiert
Frequenz	50 Hz
Gewicht	ca. 7,0 kg bei 500 mm Hub
Hub	bis 750 mm
Hub-/Zugkraft	5000 N
Hubzeit	208 mm/min.
max. stat. Soglast (Zuglast)	3300 N
Motor/Getriebe	KD 62.0 x 80-2/50:1
Schutzart	IP 44
Spannung	230 V AC
Spindel	Tr 18 x 4
Stromaufnahme	0,8 A
Wartung	keine

Zubehör

Flügelböckchen	→Kapitel 6.2, Seite 221. „Flügelböckchen FB 6/8"
Gelenkbock	→Kapitel 6.2, Seite 222, „Gelenkbock"

Schaltbild

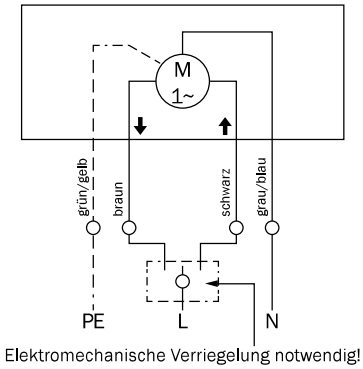

Elektromechanische Verriegelung notwendig!

Der Motoröffner stellt keine Möglichkeit zur Anzeige von Lüftungsstellungen zur Verfügung.

BSC Technology GmbH
Dr.-Köhl-Straße 6 | D-95119 Naila
Tel.: +49 9282 48731-0 | +49 9282 48731-29
info@bsc-technology.de
windowdrives.com

Änderungen vorbehalten. Mit dem Erscheinen dieser Liste verlieren alle bisherigen Listen ihre Gültigkeit.