Diese Zeichnung entspricht dem Entwicklungsstand des Zeichnungsdatums bzw. der letzten Änderungseintragung.Aus der Benützung der Zeichnung können keine Ansprüche, gleich welcher Art, einschließlich Schadenersatzansprüche, abgeleitet und gegen GEZE gestend gemacht werden. Die Zeichnung bleibt unser Eigentum und ist Dritten nur für die Vertragsdauer zur Benützung überlassen.Sämtliche sich aus der Zeichnung ergebenden Ansprüche stehen ausschließlich GEZE zu.Ohne vorherige Zustimmung von GEZE darf diese Zeichnung weder vervielfältigt noch Dritten zugänglich gemacht werden.

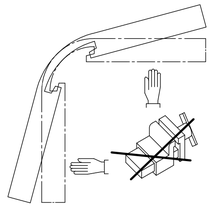

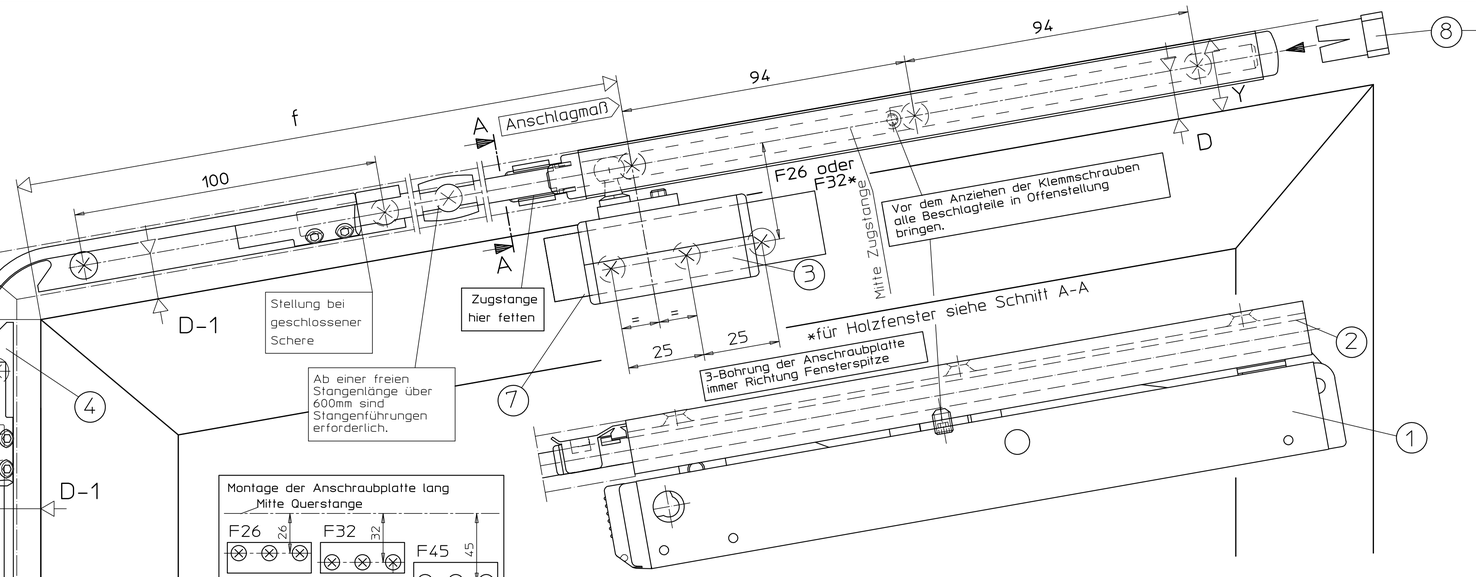

Anschluß (für Abdeckprofil) nur bei Montage mit Zusatzverriegelung setzen

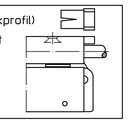

Technische Daten

- mittlere Öffnungsweite ca.170mm
- Beschlaghub 54mm

Befestigungsmittel

Fenstertyp	Befestigungsschrauben	Bohrø
Holz	Senkholzschrauben 4x35 DIN 97 o.DIN 7997	2,5mm
Leichtmetall	Senkblechschrauben 4,2xL DIN7972 o.DIN7982 Schr.muß durch min.1,8mm Profilwand.gehen	3,5mm
Kunststoff	Senkblechschrauben 4,2xL DIN7972 o.DIN7982 Schr.muß durch min.2 Profilwandungen gehen	3,5mm

Befestigungsschrauben werden nicht mitgeliefert.

Vor dem Anziehen der Klemmschrauben alle Beschlagteile in Offenstellung bringen: Unterkante Klemmteil der Eckumlenkung bündig mit Kerbe.

Ab einer freien Stangenlänge über 600mm sind Stangenführungen erforderlich.

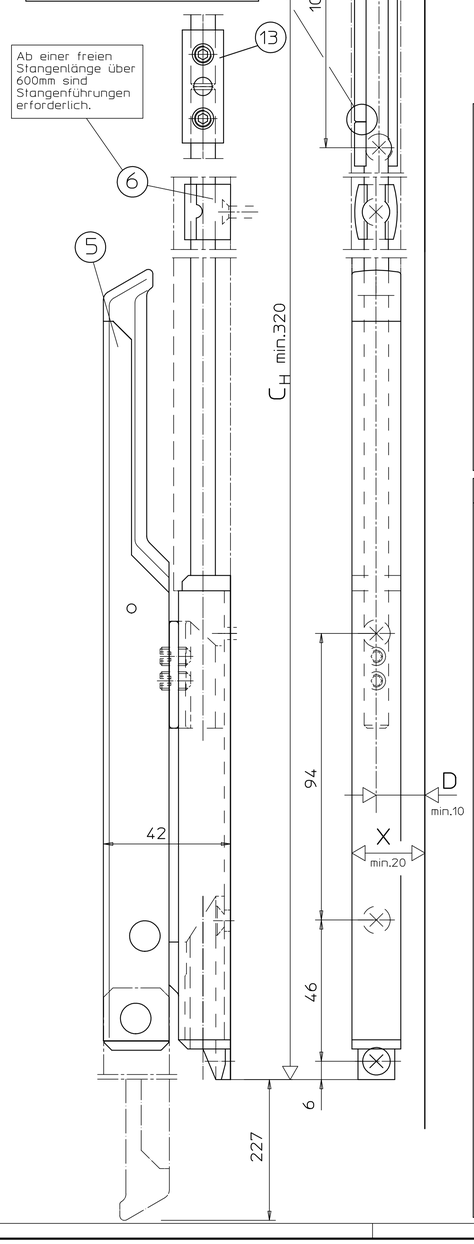

Montage der Anschraubplatte lang

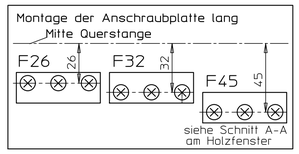

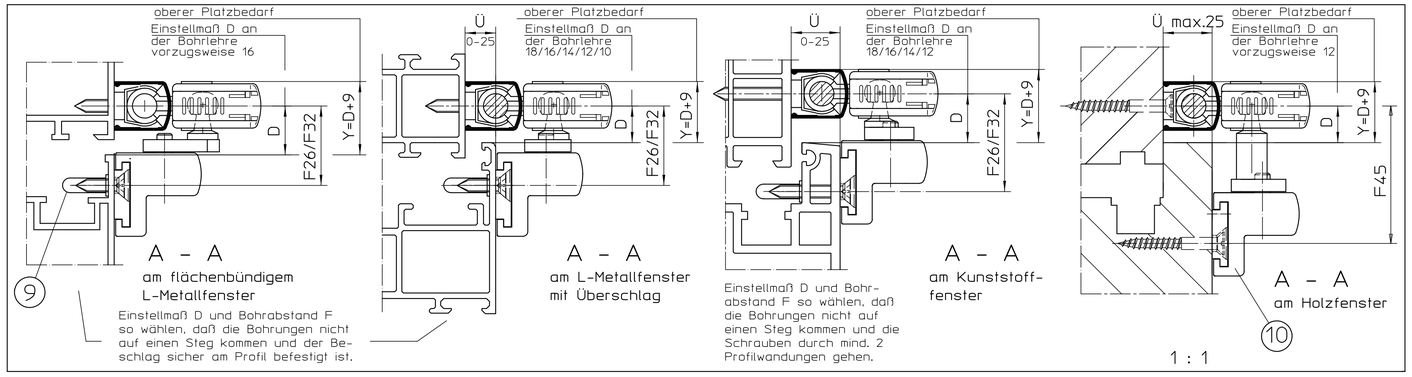

Weitere Einbauzeichnungen für GEZE OL90N:

OL90N mit Handhebel	40444-EP-001
Schwenkbarer Handhebel - Montageanleitung	40444-9-952
Elektro-Antrieb E212 horizontal	40444-EP-003
Elektro-Antrieb E212 vertikal	40444-EP-004
Zusatzverriegelung OL90N	40444-EP-005
OL90N f.Schrägfenster mit Getriebe Fz91, Fz92	40444-EP-007
OL90N mit Getriebe Fz91 oder Fz90L/R	40444-EP-008
Kurbelstangen für Getriebe	40444-EP-011

Bestellbedarf* für Schrägfenster OL90N mit Handhebel		Beschlagteile (s. Stückliste)	
	L-Met./Kunststoffenster	A	C
	Holzfenster	B+B1	C

* Abdeckprofil und Stange muß gesondert bestellt werden

Pos.	Stck.	Benennung	Ident.-Nr. bei Ausführung: EV1	weiß RAL9016	dunkel-bronze	schwarz	nach RAL	Stck.
A		Schere OL90N mit gleitendem Flügelbock	30596	30600	30597	74511	30599	7
		Inhalt:						
1	1	Flachformschere OL90N						
2	1	Scherenlager						
3	1	Flügelbock						
6	1	Stangenführung						
7	1	Anschraubplatte lang						
8	1	Anschluß						
9	3	Schutzkappe						
B		Schere OL90N o. Flügelbock	71203	71207	71204	99477	71206	4
		Inhalt:						
	1	Pos.:1, 2, 6, 8,						
B1		Gleitender Flügelbock für Holzfenster Euronut	71198	71202	71199	99476	71201	3
10	1	Flügelbock f. Holzfenster						
7	1	Anschraubplatte lang						
C		Handhebel mit biegbarer Eckumlenkung	76911	76915	76912	80227	76916	7
		Inhalt:						
4	1	biegbare Eckumlenkung						
5	1	Handhebel OL90 N						
6	1	Stangenführung						
		Stangen und Abdeckprofile						
		Abdeckprofil L=2m *	30401	30405	30402	74537	30404	
		Abdeckprofil L=3m *	30396	30400	30397	74539	30399	
		Abdeckprofil L=6m	27558	27561	27559	74540	28342	
		Stange Ø8 verzinkt L=2m		16555				
		Stange Ø8 verzinkt L=3m		16591				
		Stange Ø8 verzinkt L=6m		16592				
		Zubehör (muß gesondert bestellt werden)	für Holz		für Kunststoff/Metall			
11		Bohrlehre OL90N/OL95	54799 gelb		54800 blau			
12		Zusatzbohrlehre OL90N für Holzfenster F=45		28141				
13		Stangenkupplung OL90 N		43546				
6	10	Stangenführung		10878				je 1

* Abdeckprofil beidseitig auf Gehrung geschnitten

Bohrlehrenanwendung

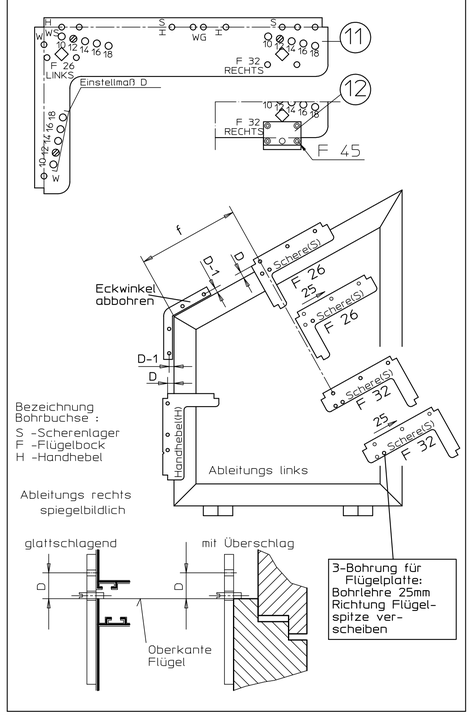

Bezeichnung Bohrbuchse :
S -Scherenlager
F -Flügelbock
H -Handhebel

Längen der Stangen und Abdeckprofile

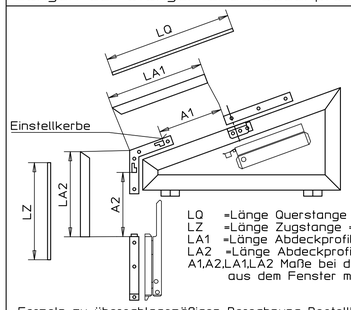

LQ =Länge Querstange = A1+245mm
LZ =Länge Zugstange = A2+65mm
LA1 =Länge Abdeckprofil schräg
LA2 =Länge Abdeckprofil vertikal
A1,A2,LA1,LA2 Maße bei der Montage aus dem Fenster messen!

Formeln zu überschlagsmäßigen Berechnung Bestellbedarfs:

	Abdeckprofile	Zugstangen
Scherenseite	f + 35	f + 140
Handhebelseite	CH - 110	CH - 130

Wichtige Hinweise:

- Einbauzeichnung, Montageanleitung, Wartungs- und Bedienungsvorschriften sind zu beachten,
- Der festgelegte Anwendungsbereich ist einzuhalten,
- Die vorgeschriebenen Anschlagmaße sind zu beachten,
- Die vorgeschriebenen Befestigungsmittel sind zu verwenden,
- Um Verletzungen zu vermeiden sind Schutzkappen auf überstehende Gewinde der Befestigungsschrauben zu drehen,
- Beschlagteile sind in Geschlossenlage gezeichnet, die Montage erfolgt aber in Offenlage,
- Alle Klemmschrauben sind in Offenlage mit Inbusschlüssel SW3 mit 5Nm anzuziehen,
- Nach der Montage und vor Inbetriebnahme ist die Funktion zu prüfen, alle Klemmschrauben nachzuziehen,
- Gelenk- und Gleitstellen sind mit einem säurefreien Fett nach DIN 51825 zu fetten,
- Die freie Zugänglichkeit der Beschlagteile zur Fettung und Wartung ist nach DIN 18357 sicherzustellen,
- Werden Stangen und Abdeckprofile anderer Hersteller verwendet, so übernimmt GEZE keine Gewährleistung und keine Haftung für die entstehenden Schäden und Folgeschäden,
- Ab einer freien Stangenlänge von 600mm sind Stangenführungen zu verwenden,
- Bei Kippfenster ist die Verwendung einer geeigneten Fangsicherung vorgeschrieben (siehe GEZE Fang- und Pulzsicherung),
- Es darf nur eine Schere mit gleitenden Flügelbock montieren werden,
- Ab Fensterbreiten über 1000mm werden Zusatzverriegelungen empfohlen,
- Die Eckumlenkung darf nur von Hand gebogen werden, mehrmaliges Hin- und Herbiegen ist zu vermeiden,

Fensterformen und zulässige Abmessungen

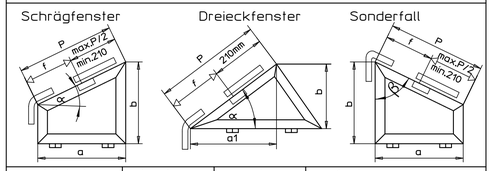

Winkel α	b min.	a min.	a1 min.
bis 30°	400	420	700
30 - 40°	550	360	650
40 - 50°	650	320	550
50 - 60°	750	270	450
Sonderfall Winkel β min.60°	600	420	-

Anwendungsbereich

nur für vertikal eingebaute Fenster
es darf nur 1 Schere pro Fenster montiert werden
P =Länge schräger Schenkel
α,β=Biegewinkel der Eckumlenkung,Neigungswinkel (siehe Tabelle)

	α= bis 60° (Normalfall)	β= min.60° (Sonderfall)
Flügelgewicht	max.80kg	max.40kg
Füllgewicht	max.30kg/m²	max.25kg/m²
P	420 bis 2000mm	420 bis 1000mm

a = Flügelbreite (s.Tabelle), ≤ 2000mm, ab a über 1000mm werden Zusatzverriegelungen empfohlen
b = Flügelhöhe (siehe Tabelle)
i = Abstandsmaß des Flügelschwerpunkts zum Bandrehpunkt = 10 bis 60mm
Ü = Überschlaghöhe 0-25mm
D = Außenkante Flügel bis Mitte Gestänge (siehe Tabelle)
X = seitlicher Platzbedarf (siehe Tabelle)
Y = oberer Platzbedarf (siehe Tabelle)

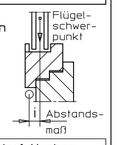

	D-Maß oben	Platzbedarf Y oben
mit Zusatzverriegelung	10 bis 18mm 16 mm	D + 9mm D + 9mm

Ableitung	D-Maß seitlich	Platzbedarf X seitlich
Handhebel	min. 10mm	D + 10mm

Änderungen / Revision	Datum / date	Name / name	Änderungs-Nr. / Doc. change no.
01	23.11.2006	Tbm14	47863
00	27.03.2003	Tbm14	*

GEZE GmbH
P.O. Box 13 63
71226 Leonberg
Germany

vertraulich / confidential

Benennung / designation: OL90N für Schraegfenster mit Handhebel

	Datum / date	Name / name
erstellt / drawn	23.11.2006	Tbm14
gegr. / checked	11.01.2007	Tbm22

Blatt / von sheet / of: 1/1
Maßstab scale:
Material-Nr. ID-no.:
Ersetzt für: subst. for: 40444-0-006.05
Ersetzt durch: subst. with:
Sprache / language: D
Zeichnungs-Nr. / document-no.: 40444-EP-006